DÜRKOPP ADLER

756 D

Teileliste und Näheinrichtungen

Parts List and Sewing Equipment

Alle Rechte vorbehalten.
Eigentum der Dürkopp Adler GmbH und urheberrechtlich geschützt. Jede Wiederverwendung dieser Inhalte, auch in Form von Auszügen, ist ohne vorheriges schriftliches Einverständnis der Dürkopp Adler GmbH verboten.

All rights reserved.
Property of Dürkopp Adler GmbH and protected by copyright. Any reuse of these contents, including extracts, is prohibited without the prior written approval of Dürkopp Adler GmbH.

Copyright © Dürkopp Adler GmbH 2021

Teileliste und Näheinrichtungen
Parts List and Sewing Equipment
756 D

Inhaltsverzeichnis/Table of Contents

Inhalt	Tafel/Table	Content
Maschinen-Oberteil	1-21	Machine head
Tischplatte	22	Table top
Gestell	23-25	Stand
Oberteilaufnahme	26	Set for machine head
Pneumatik	27	Pneumatic unit
Transportantrieb	28-29	Carriage and drive parts
Elektrische/automatische Klemmschnellverstellung	30	Electronic/automatic quick clamp adjustment
Klammern	31-32	Calmps
Unterlegblech	33	Bearing plate
Taschenbeutelklemme	34	Pocket bag clamp
Faltstempel	35	Folder
Pedal	36	Pedal
Ablage	37	Shelf
Zuführeinrichtung	38-47	Feeding device
Eckenmesserstationen	48-58	Knife bracket
Bandzuführung	59-62	Tape feed
Vakuumpumpe	63	Vacuum pump
Ansaugvorrichtung	64	Suction device
Überwurfstapler	65-69	Throw-over stacker
Zangenstapler	70-72	Pincer stacker
Ablagen	73-74	Shelfs
Ablagetisch	75-76	Rest table
Bedienfeld, Steuerung	77	Control panel, Control unit

Teileliste und Näheinrichtungen
Parts List and Sewing Equipment
756 D

Inhaltsverzeichnis/Table of Contents

Inhalt	Tafel/Table	Content
Spuler	78	Bobbin winder
Ausroller	79-80	Ejector roller
Motorgesteuerte Lasermarkierungsleuchte	81	Motordriven laser marking lamp
Beipack, Nähleuchte	82	Accessories, Sewing lamp
Pläne		Plans

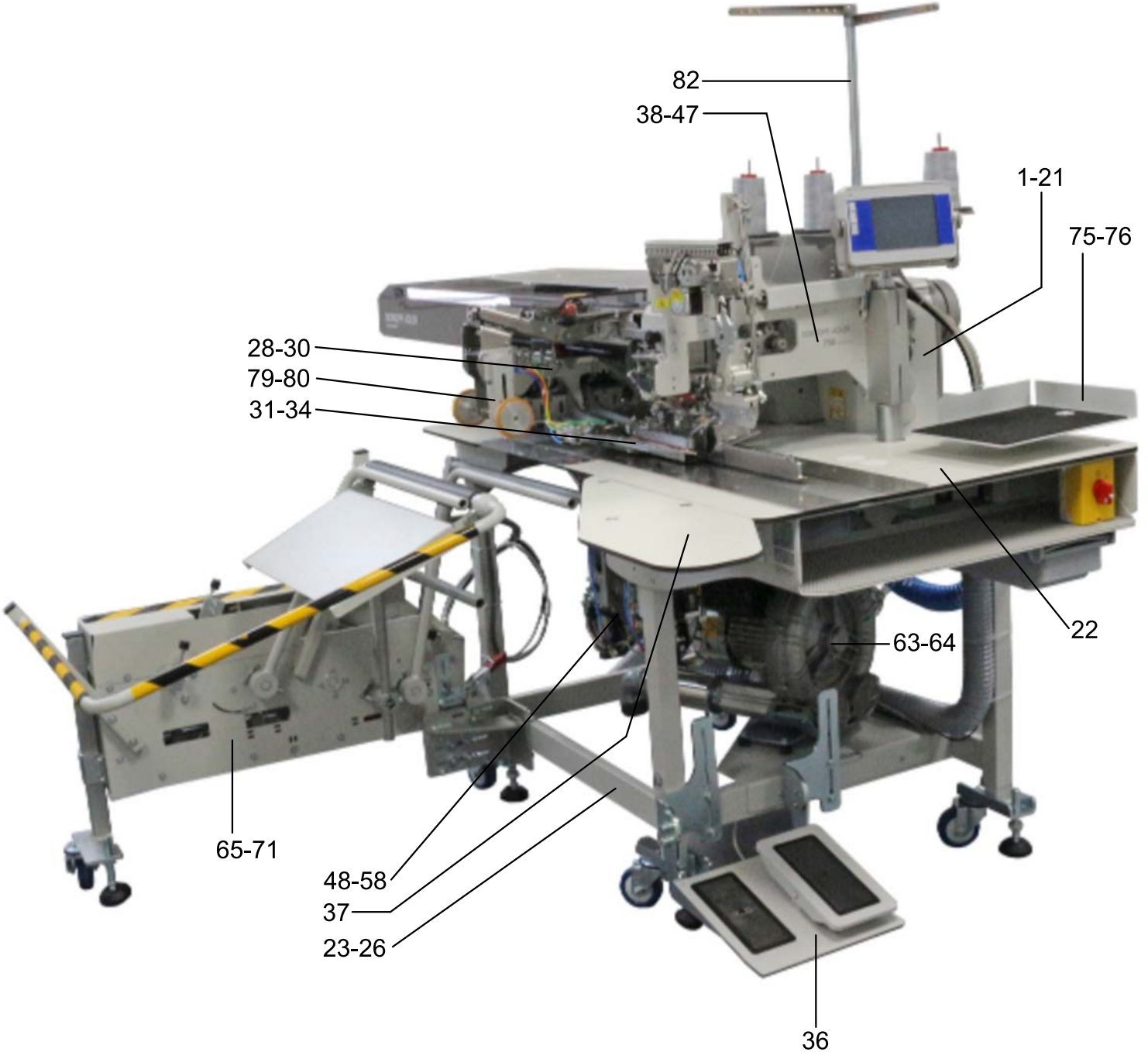
82
38-47
1-21
75-76
28-30
79-80
31-34
22
63-64
65-71
48-58
37
23-26
36

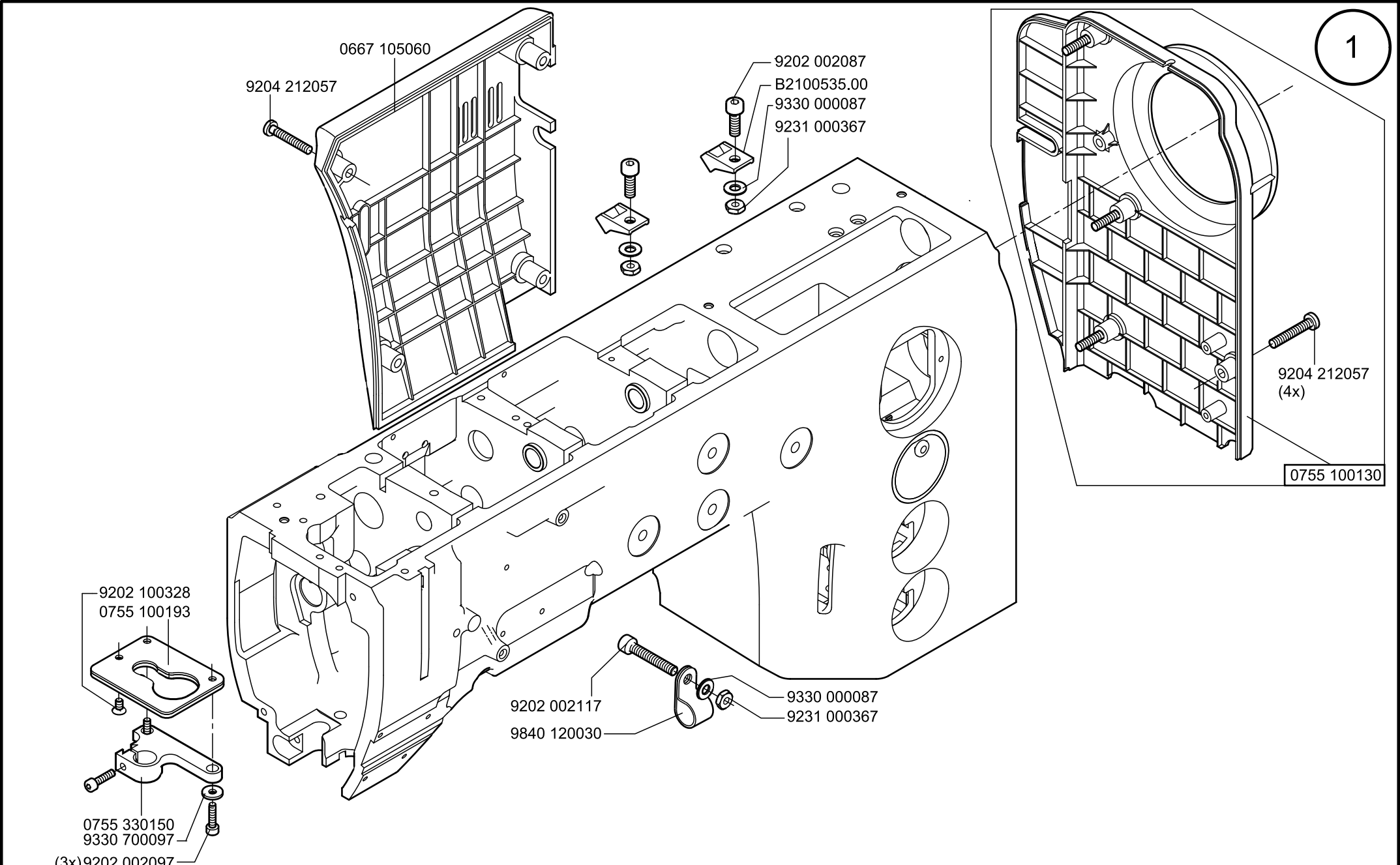

Scale 50%

Cl. 756 D

letzte Änderung/ last change 10.2021
Ausgabe/ Edition 10.2021

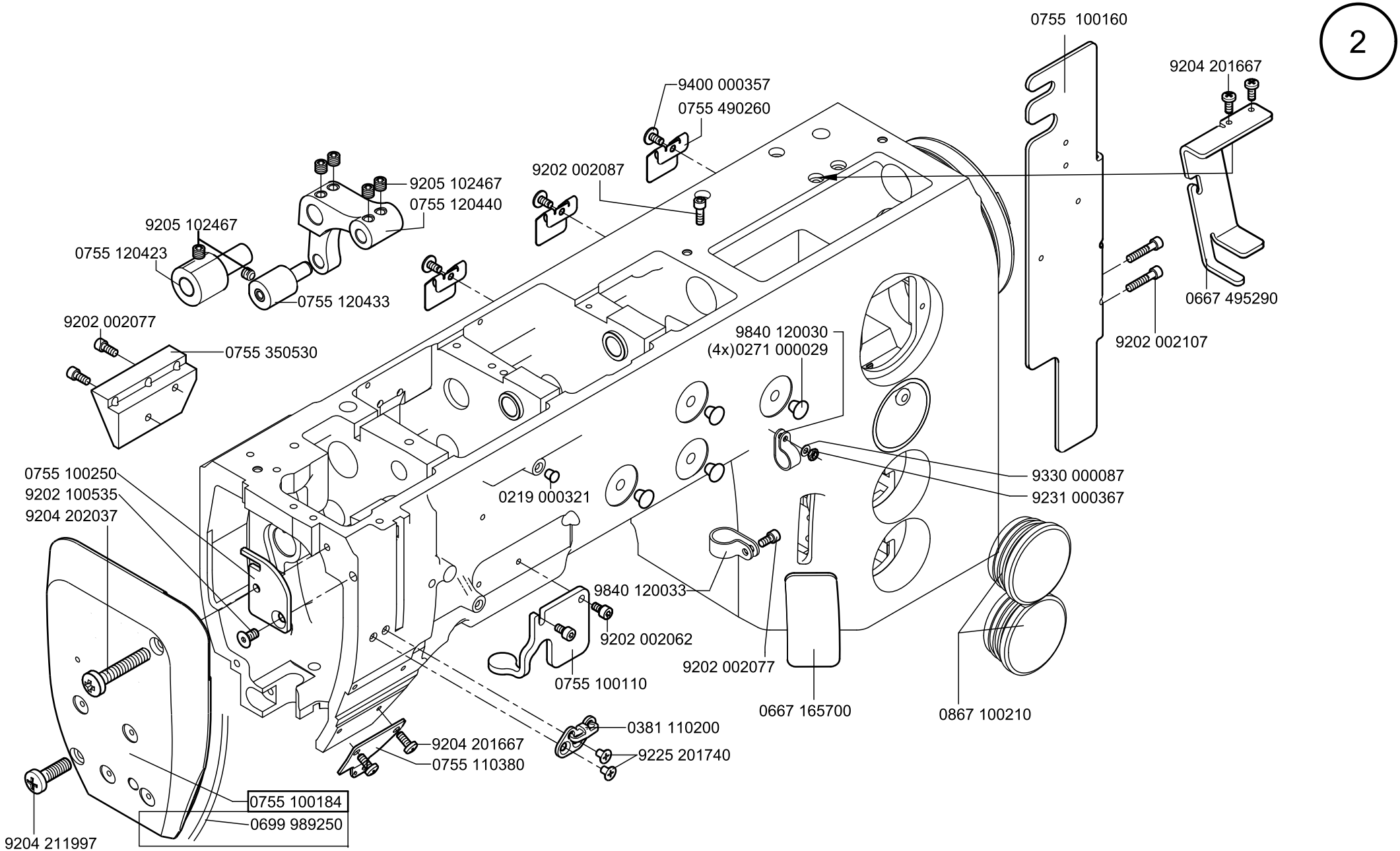
0755 100160
9204 201667
9400 000357
0755 490260
9202 002087
9205 102467
0755 120440
9205 102467
0755 120423
0755 120433
0667 495290
9202 002107
9202 002077
0755 350530
9840 120030
(4x)0271 000029
9330 000087
9231 000367
0755 100250
9202 100535
9204 202037
0219 000321
9840 120033
9202 002062
0755 100110
9202 002077
0667 165700
0867 100210
0381 110200
9225 201740
9204 201667
0755 110380
0755 100184
0699 989250
9204 211997

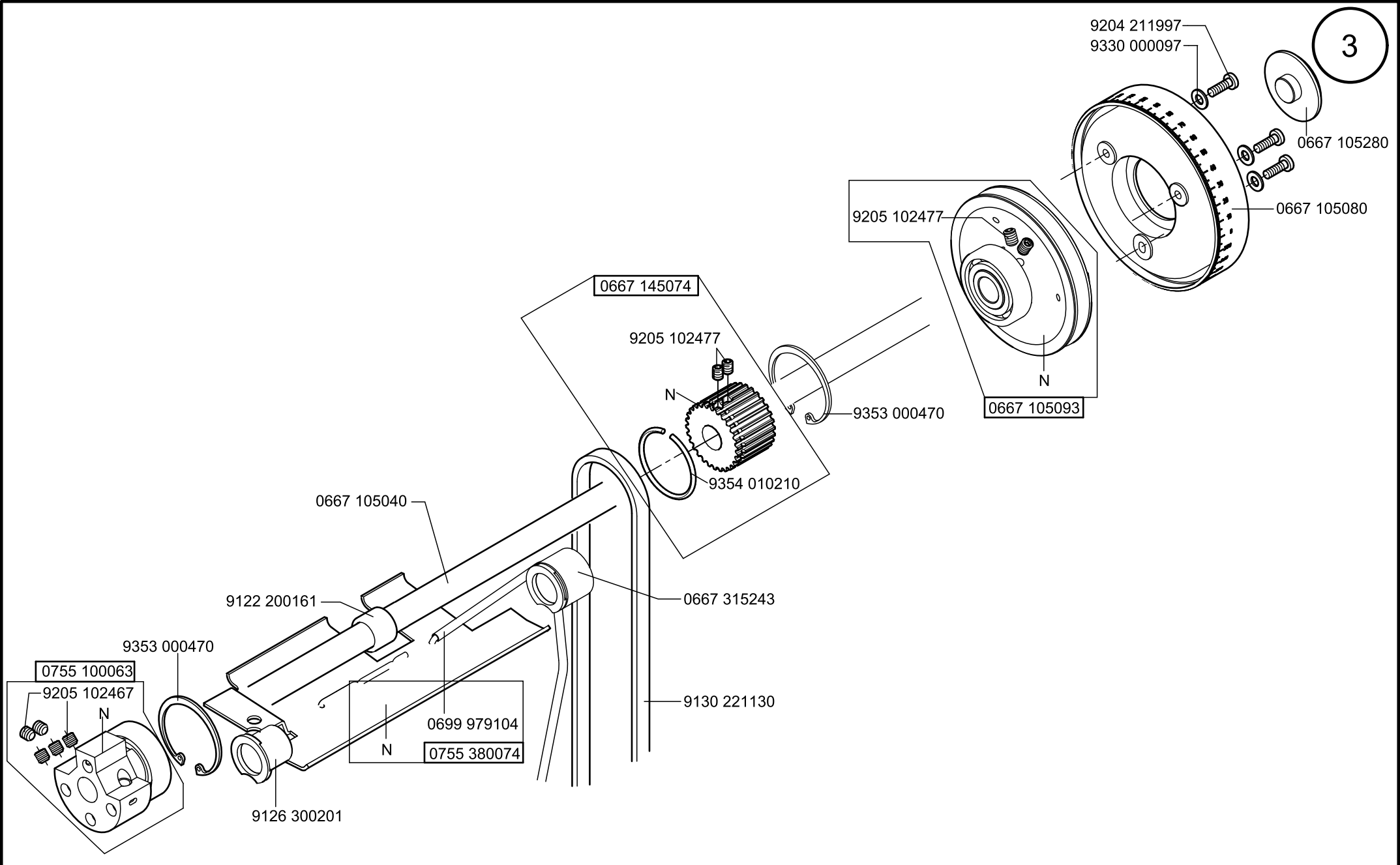

Scale 50%

Cl. 756 D

letzte Änderung/ last change 10.2021
Ausgabe/ Edition 10.2021

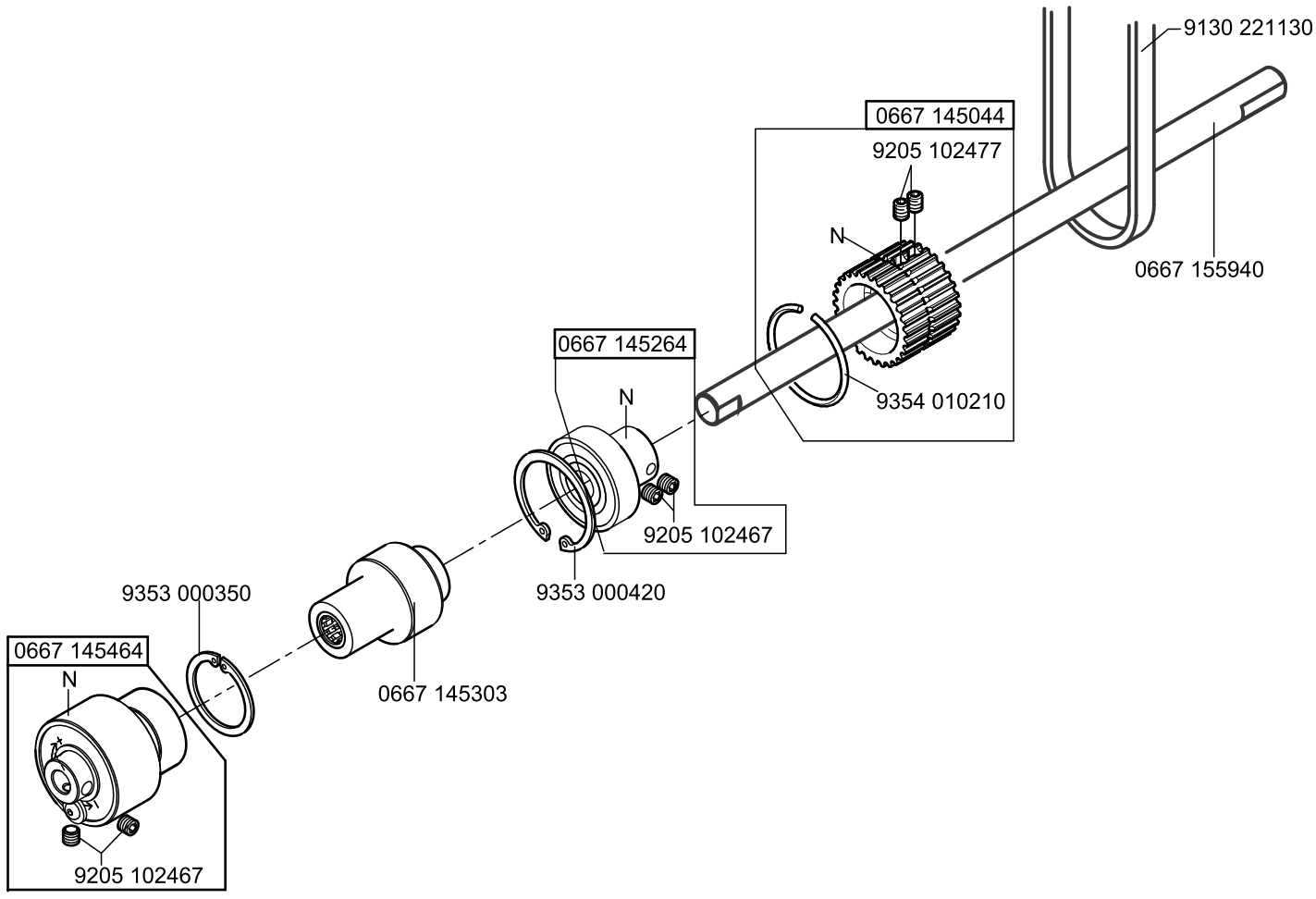
9130 221130
0667 145044
9205 102477
N
0667 155940
0667 145264
N
9354 010210
9205 102467
9353 000420
9353 000350
0667 145464
N
0667 145303
9205 102467

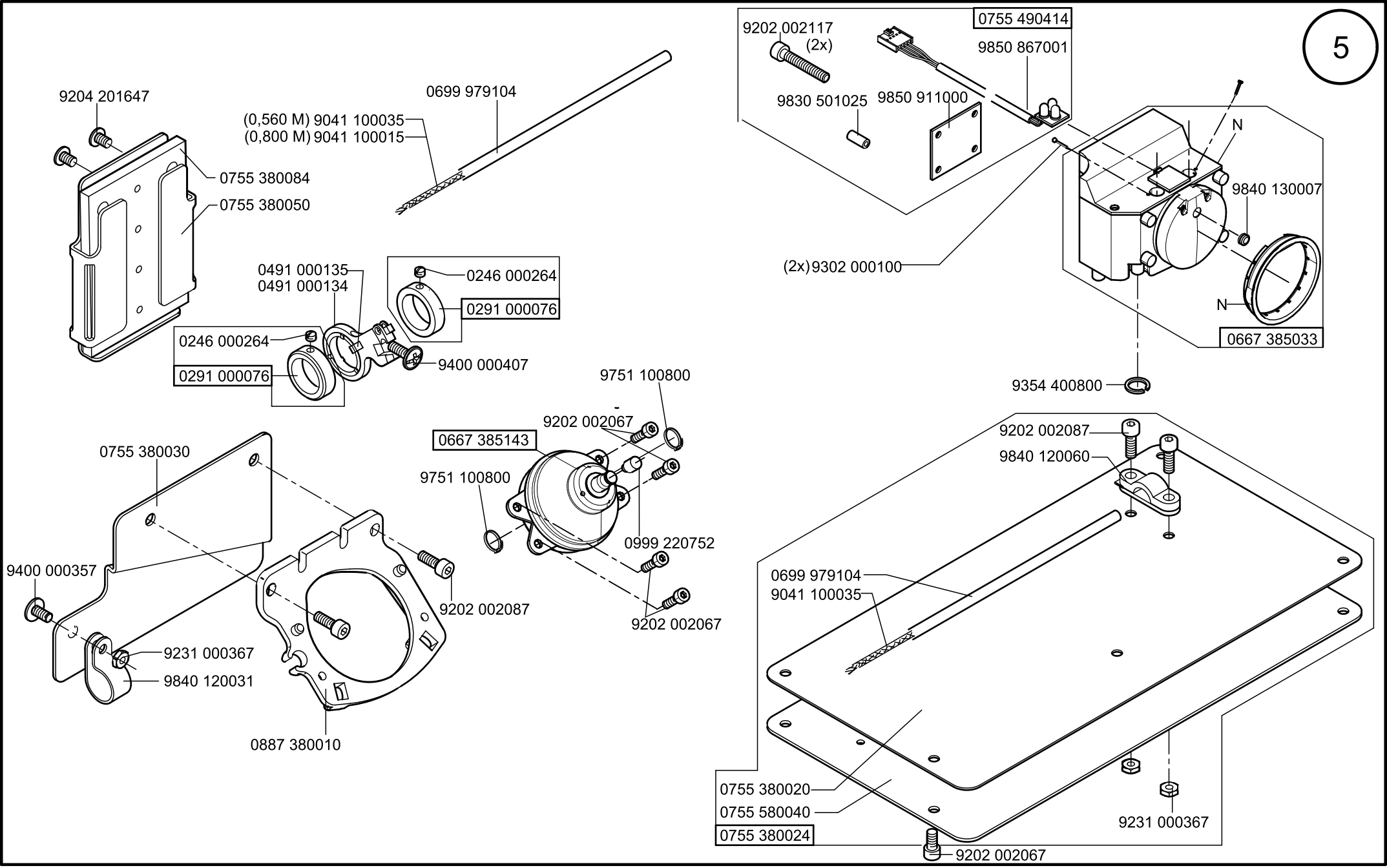

Scale 50%

Cl. 756 D

letzte Änderung/ last change 10.2021
Ausgabe/ Edition 10.2021

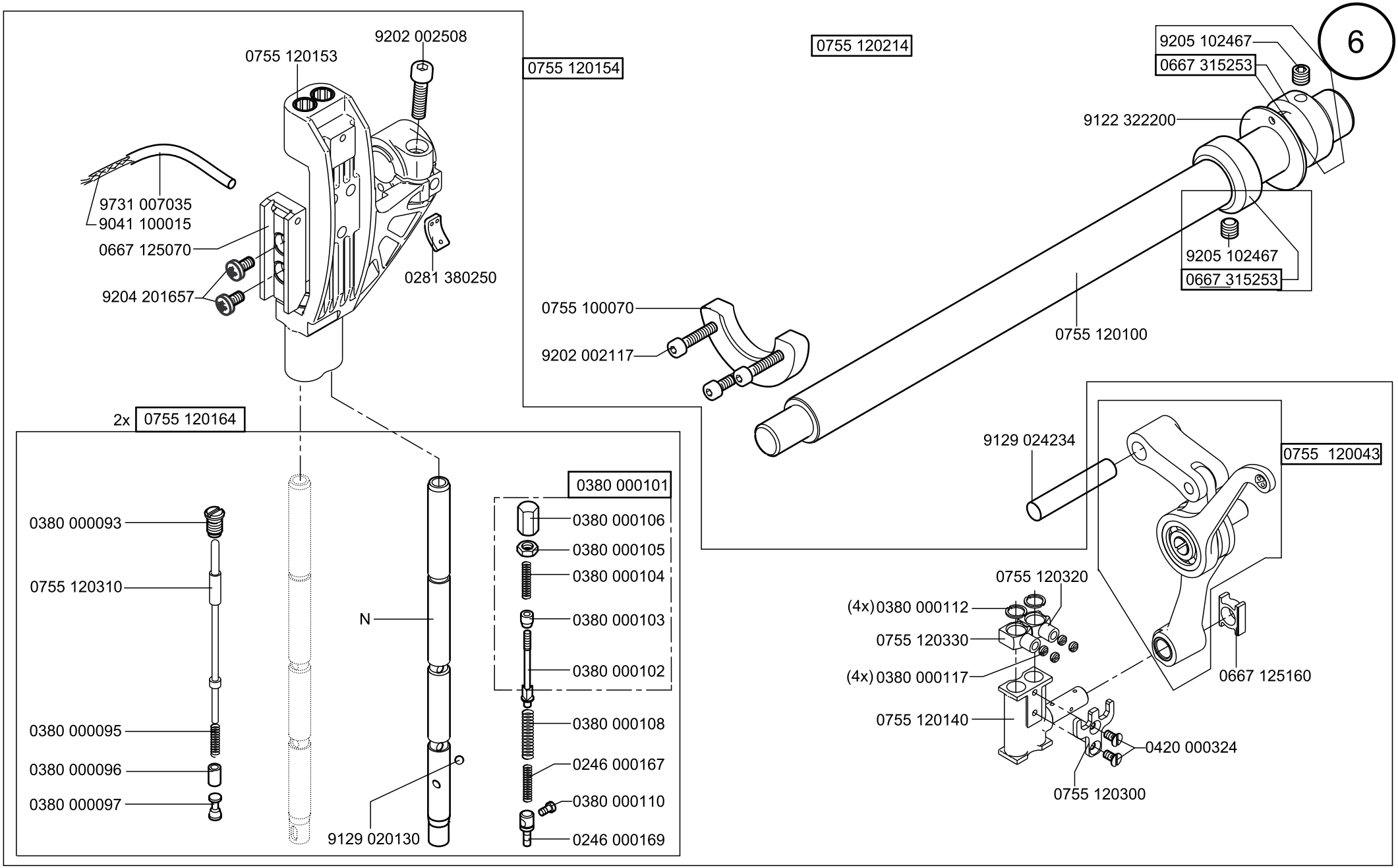

Scale 50%

Cl. 756 D

letzte Änderung/ last change 10.2021
Ausgabe/ Edition 10.2021

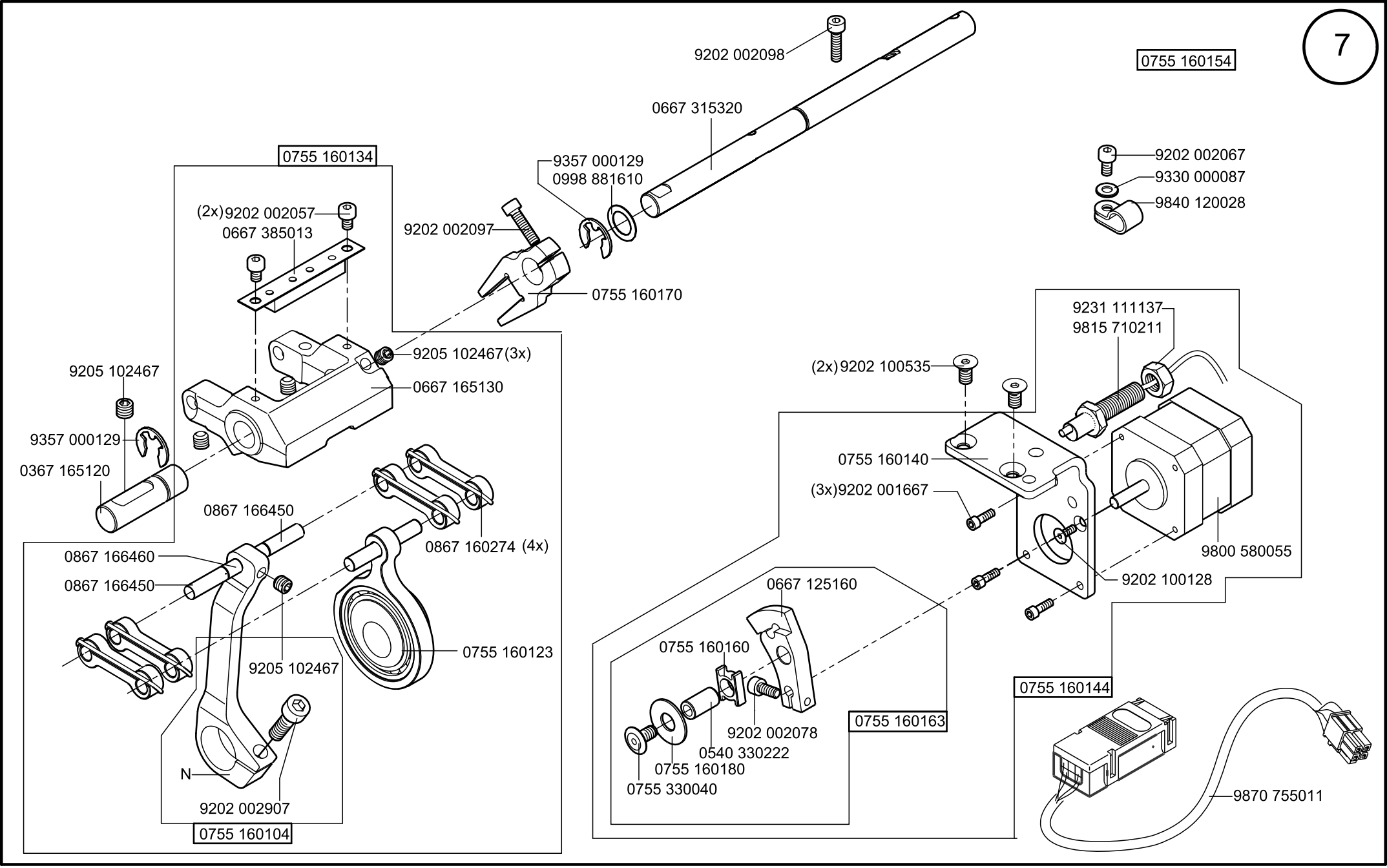

Scale 50%

Cl. 756 D

letzte Änderung/ last change 10.2021
Ausgabe/ Edition 10.2021

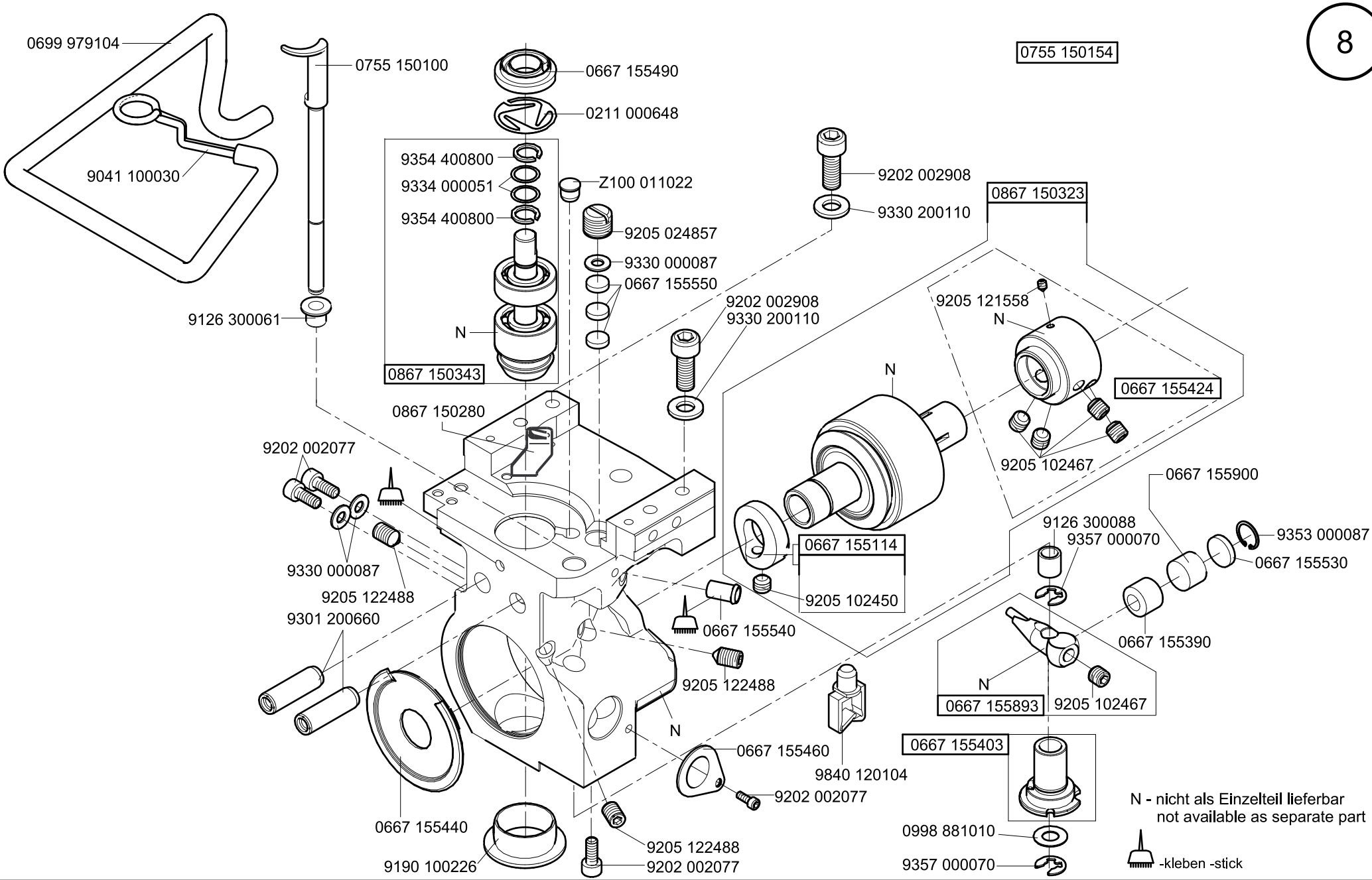

Scale 50%

Cl. 756 D

letzte Änderung/ last change 10.2021
Ausgabe/ Edition 10.2021

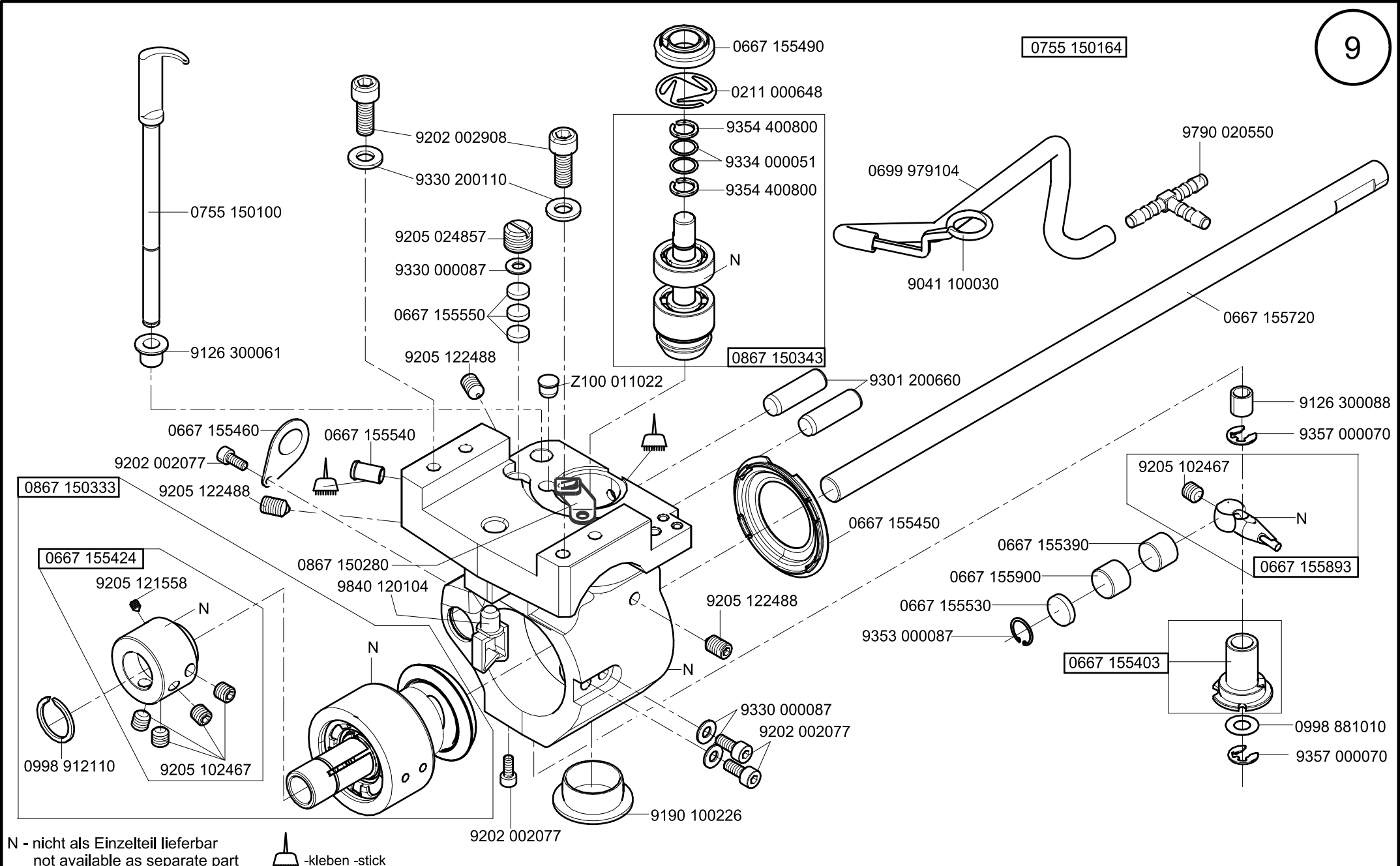

Scale 50%

Cl. 756 D

letzte Änderung/ last change 10.2021
Ausgabe/ Edition 10.2021

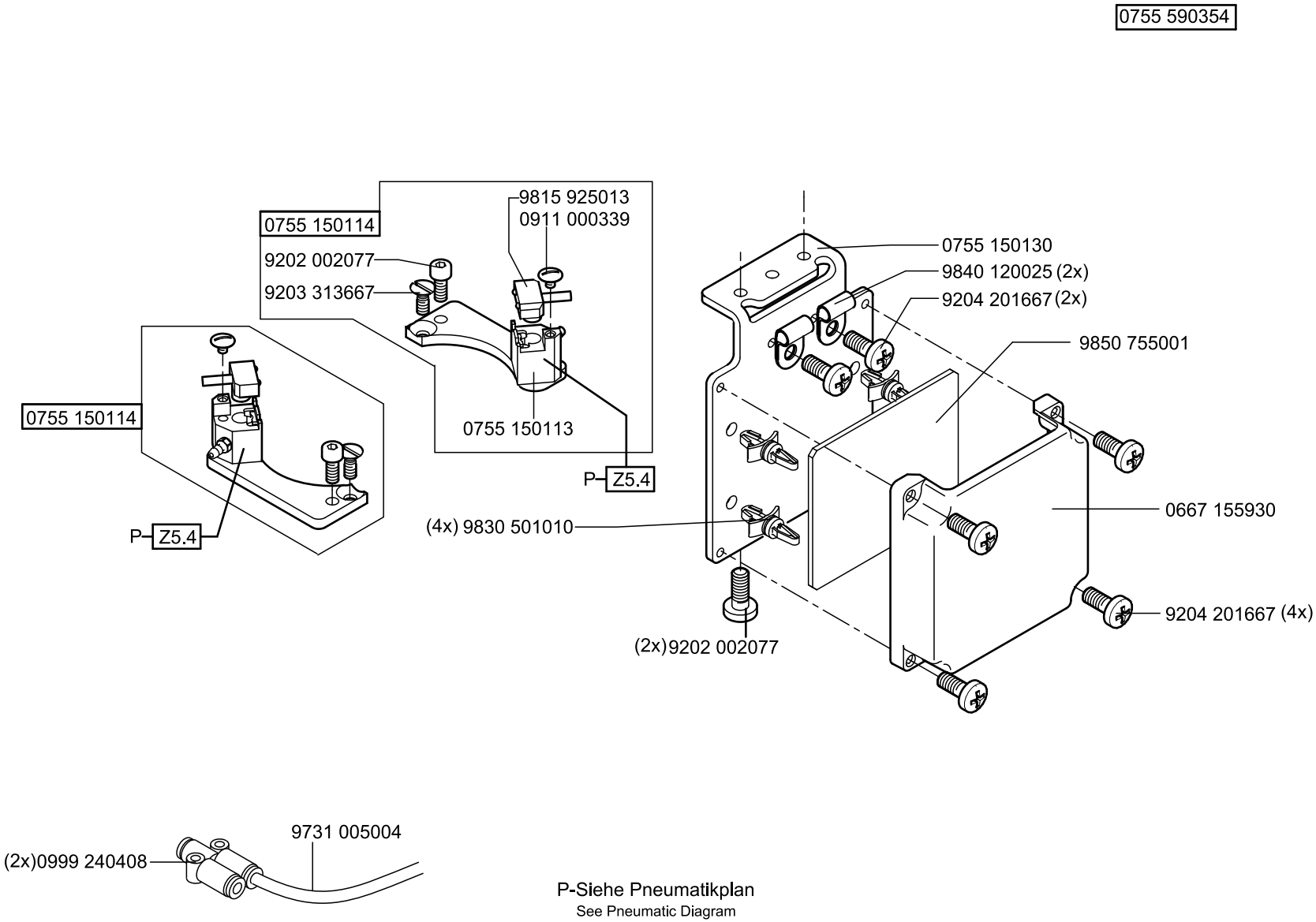
0755 590354
0755 150114
9815 925013
0911 000339
9202 002077
9203 313667
0755 150113
P–Z5.4
0755 150114
P–Z5.4
0755 150130
9840 120025 (2x)
9204 201667 (2x)
9850 755001
0667 155930
(4x) 9830 501010
(2x)9202 002077
9204 201667 (4x)
9731 005004
(2x)0999 240408
P-Siehe Pneumatikplan
See Pneumatic Diagram

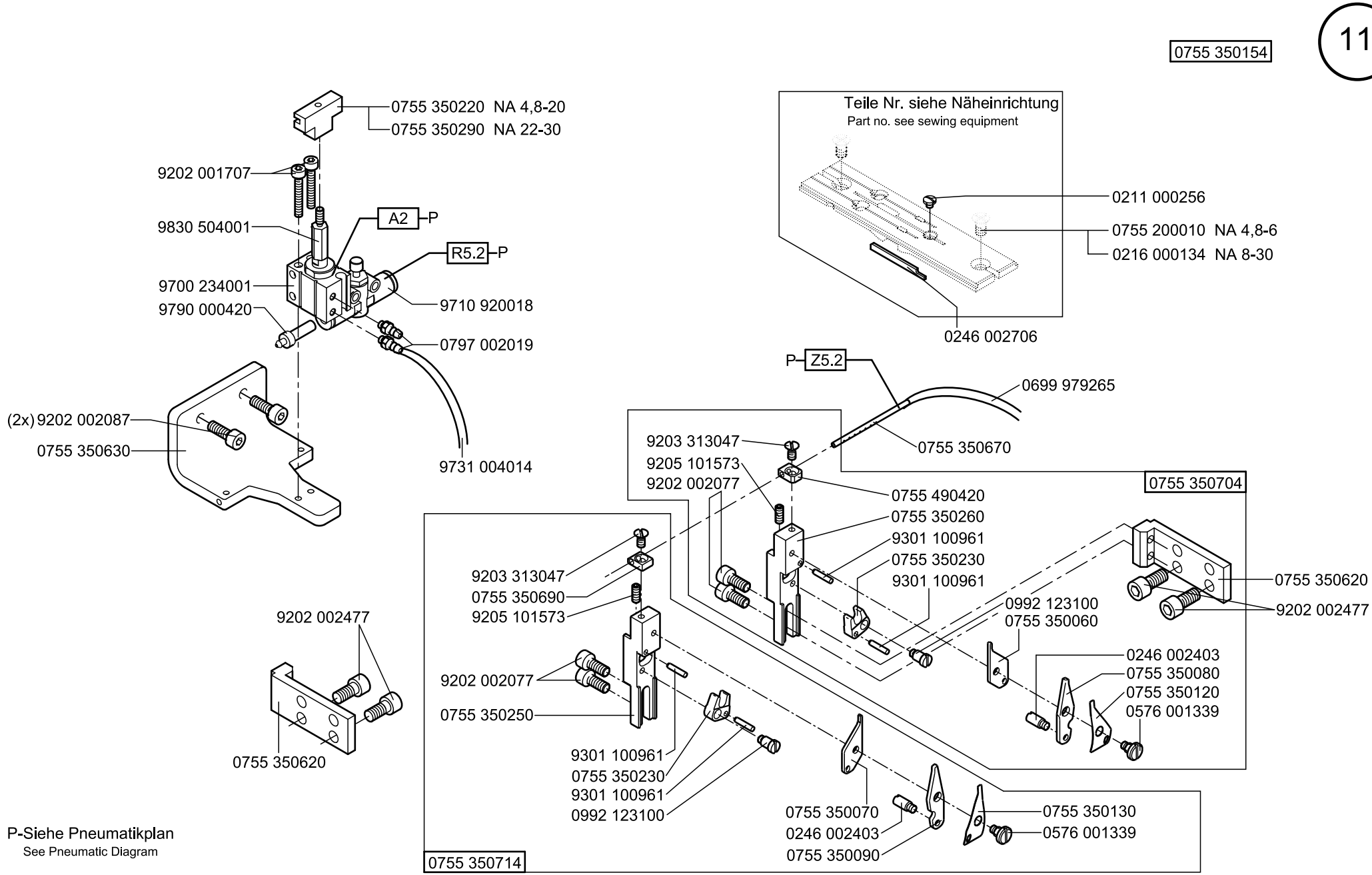
0755 350154
0755 350220 NA 4,8-20
0755 350290 NA 22-30
9202 001707
9830 504001
A2
P
R5.2
P
9700 234001
9790 000420
9710 920018
0797 002019
9731 004014
(2x) 9202 002087
0755 350630
Teile Nr. siehe Näheinrichtung
Part no. see sewing equipment
0211 000256
0755 200010 NA 4,8-6
0216 000134 NA 8-30
0246 002706
P
Z5.2
0699 979265
0755 350670
0755 350704
9203 313047
9205 101573
9202 002077
0755 490420
0755 350260
9301 100961
0755 350230
9301 100961
0755 350620
9202 002477
0992 123100
0755 350060
0246 002403
0755 350080
0755 350120
0576 001339
9203 313047
0755 350690
9205 101573
9202 002077
0755 350250
9301 100961
0755 350230
9301 100961
0992 123100
9202 002477
0755 350620
0755 350070
0246 002403
0755 350090
0755 350130
0576 001339
0755 350714
P-Siehe Pneumatikplan
See Pneumatic Diagram

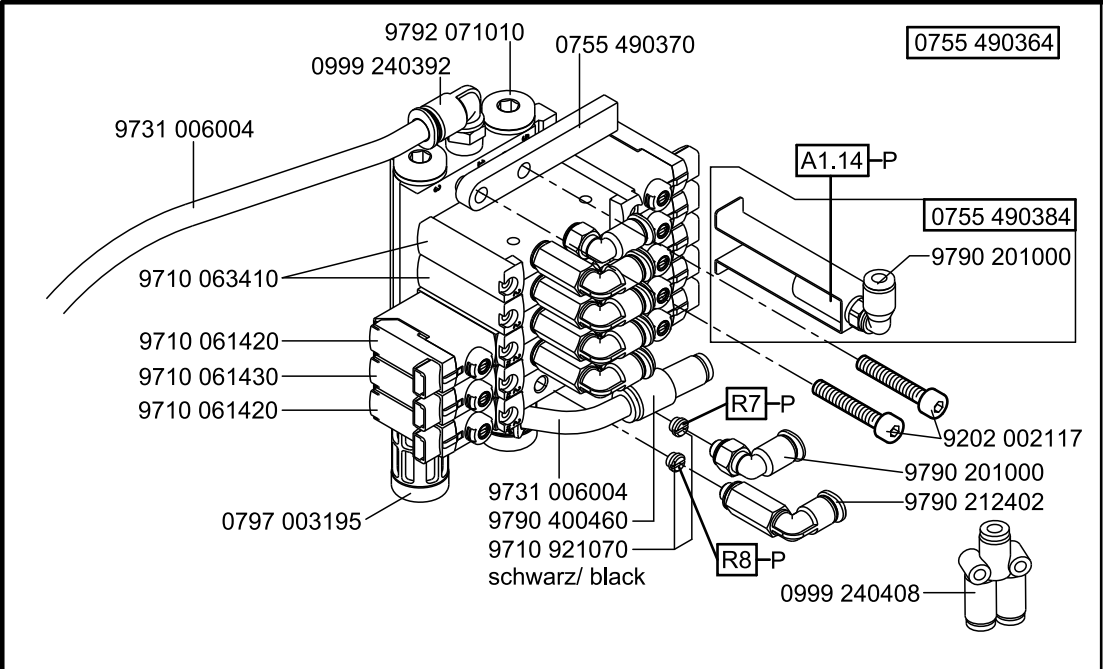

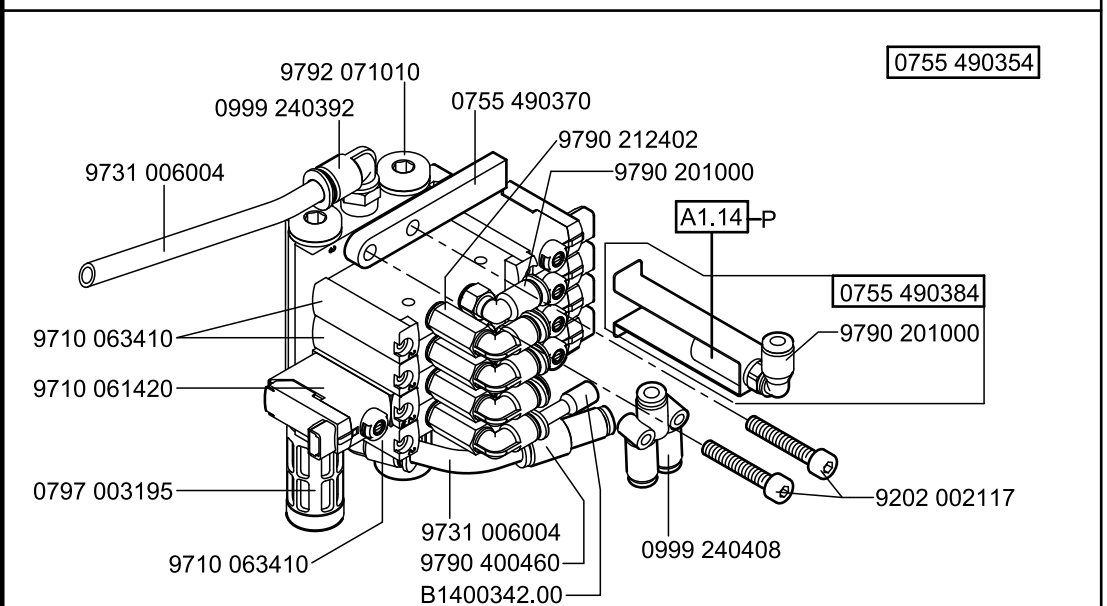

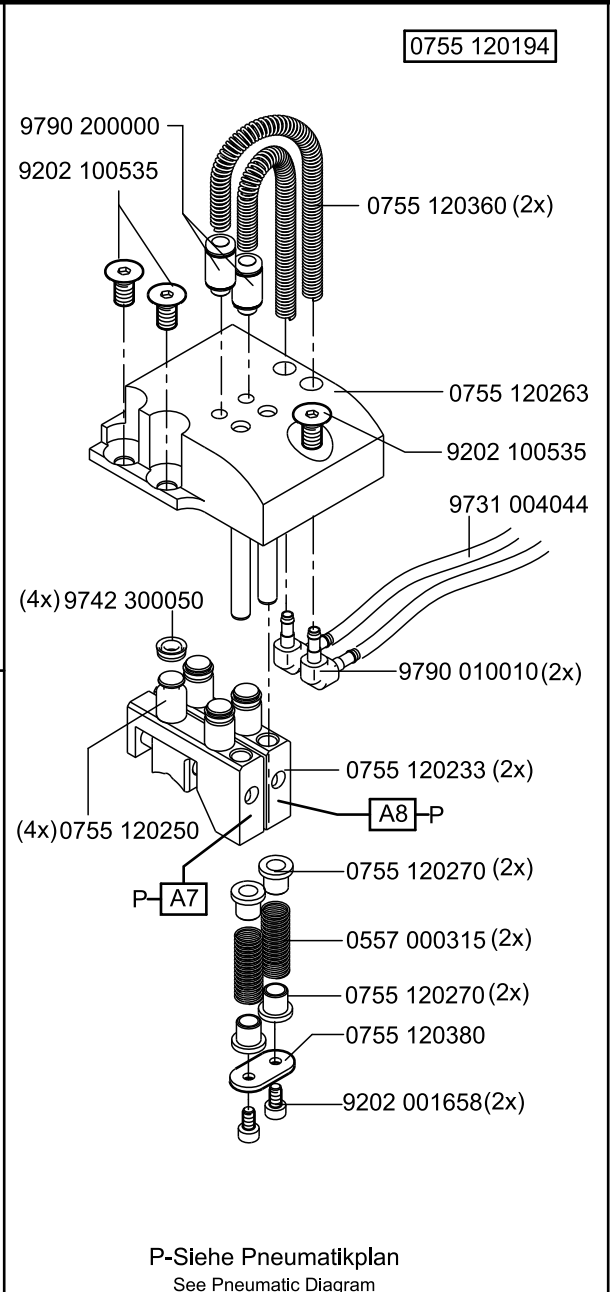

P-Siehe Pneumatikplan
See Pneumatic Diagram

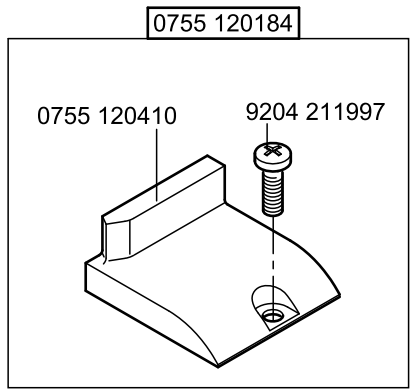

12

0755 100244

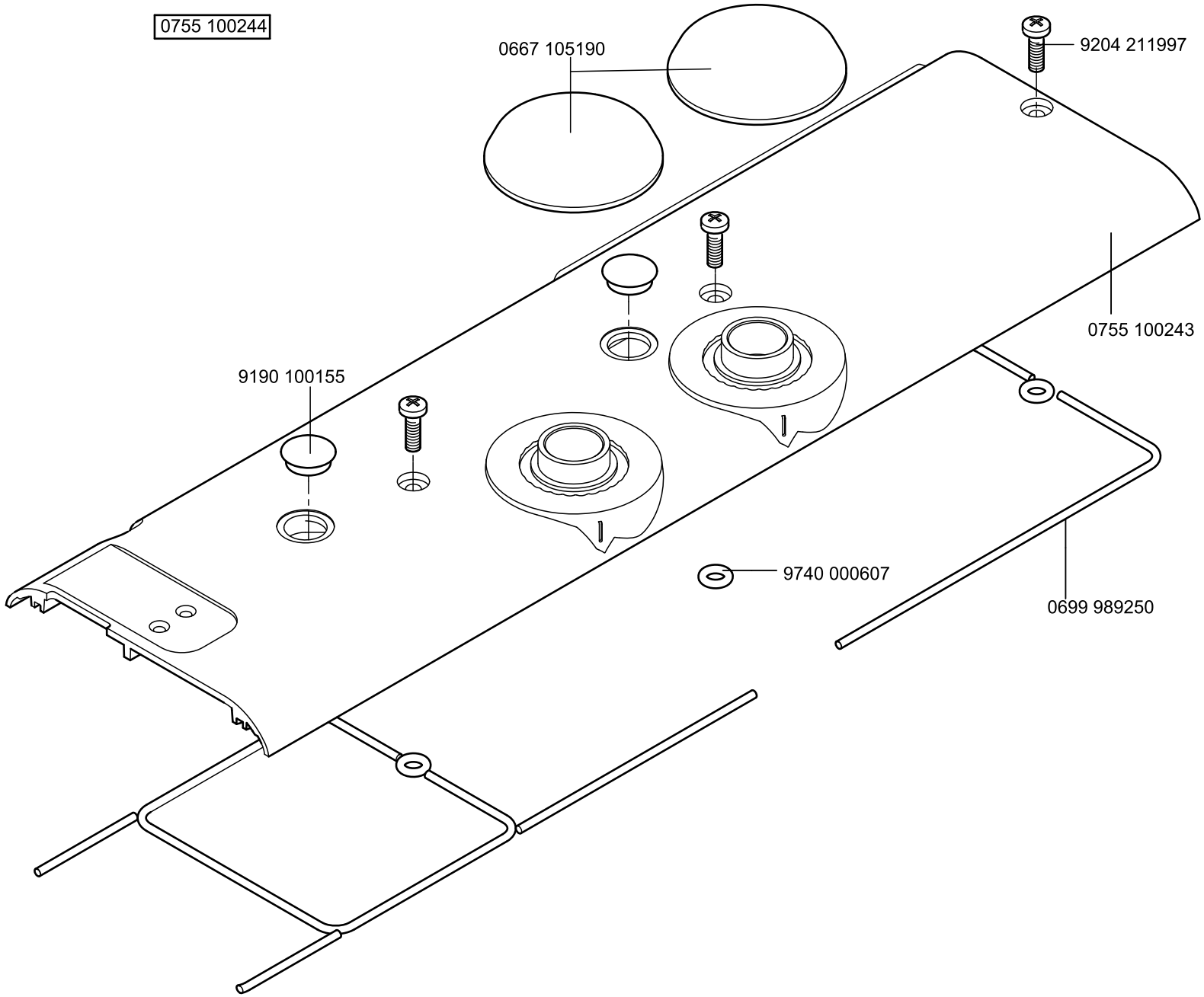

Scale 50%

Cl. 756 D

letzte Änderung/ last change 10.2021
Ausgabe/ Edition 10.2021

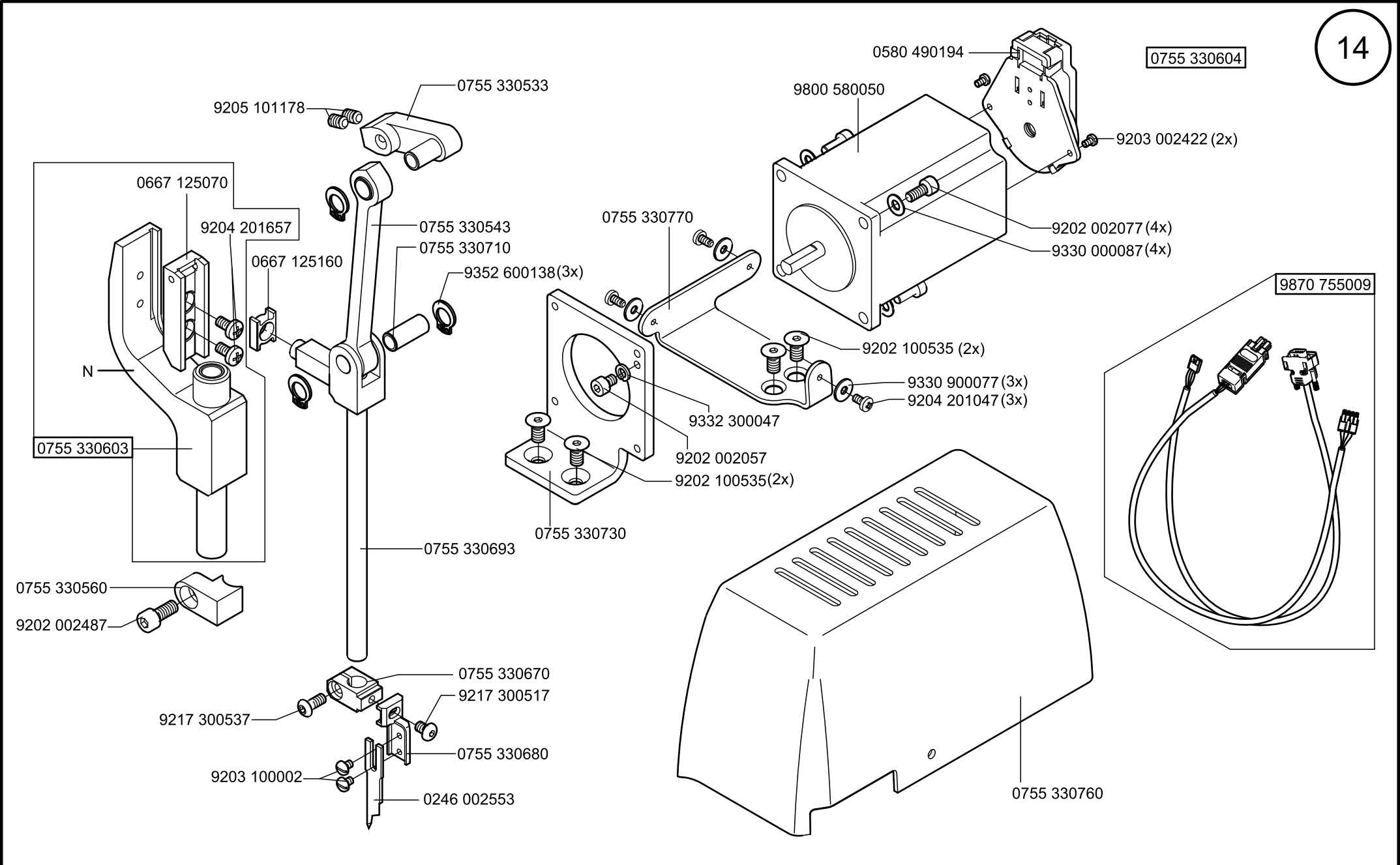
0580 490194
0755 330604
9800 580050
9203 002422 (2x)
9205 101178
0755 330533
0667 125070
9204 201657
0755 330543
0755 330710
0667 125160
9352 600138 (3x)
0755 330770
9202 002077 (4x)
9330 000087 (4x)
9870 755009
9202 100535 (2x)
9330 900077 (3x)
9204 201047 (3x)
N
9332 300047
0755 330603
9202 002057
9202 100535 (2x)
0755 330730
0755 330693
0755 330560
9202 002487
0755 330670
9217 300517
9217 300537
0755 330680
9203 100002
0246 002553
0755 330760

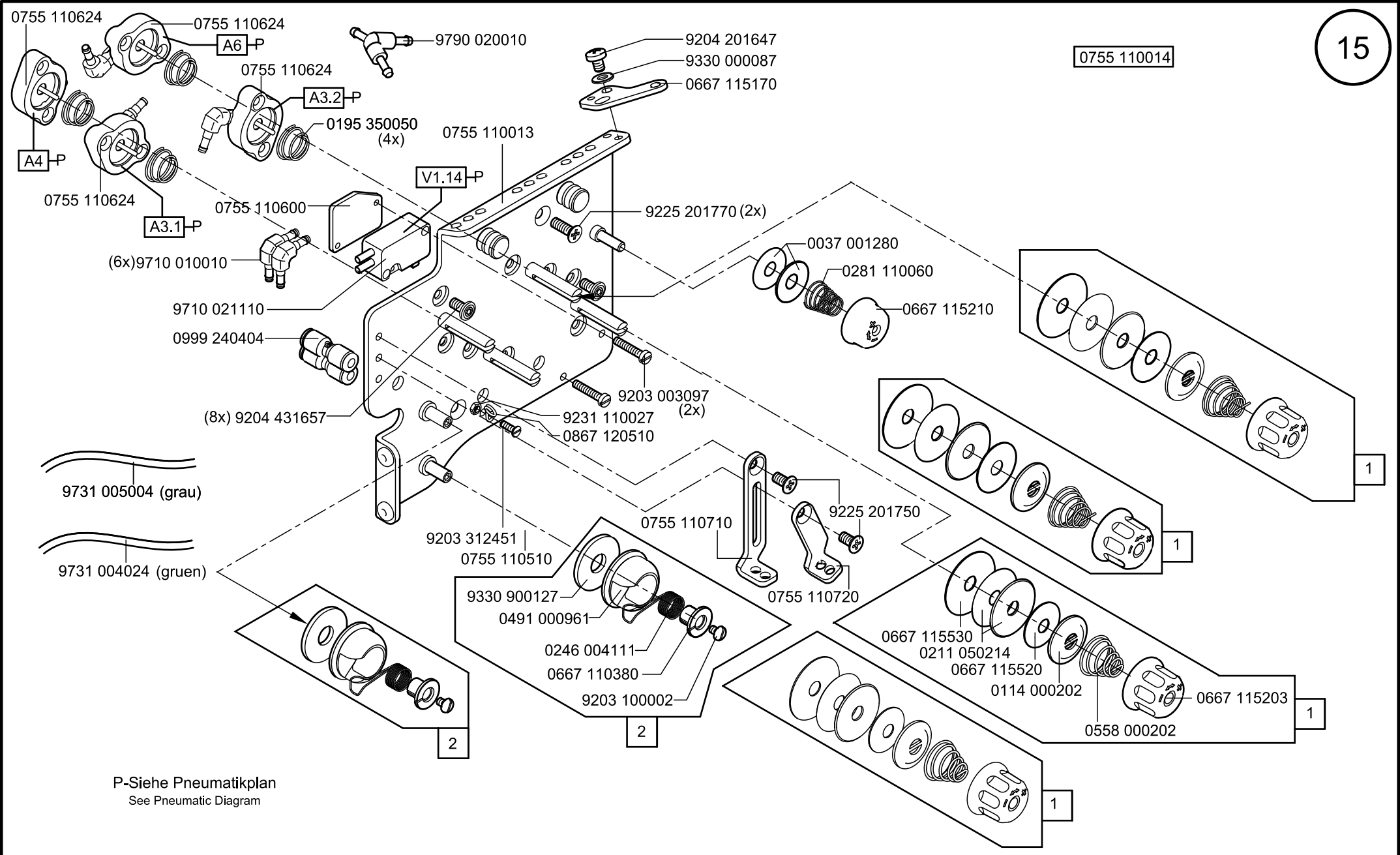
15
0755 110014
0755 110624
A6
P
0755 110624
A3.2
P
9790 020010
9204 201647
9330 000087
0667 115170
0195 350050
(4x)
0755 110013
A4
P
V1.14
P
0755 110624
A3.1
P
0755 110600
9225 201770 (2x)
0037 001280
0281 110060
0667 115210
(6x)9710 010010
9710 021110
0999 240404
9203 003097
(2x)
(8x) 9204 431657
9231 110027
0867 120510
9731 005004 (grau)
9731 004024 (gruen)
9203 312451
0755 110510
0755 110710
9225 201750
0755 110720
9330 900127
0491 000961
0246 004111
0667 110380
9203 100002
0667 115530
0211 050214
0667 115520
0114 000202
0667 115203
0558 000202
1
2
P-Siehe Pneumatikplan
See Pneumatic Diagram

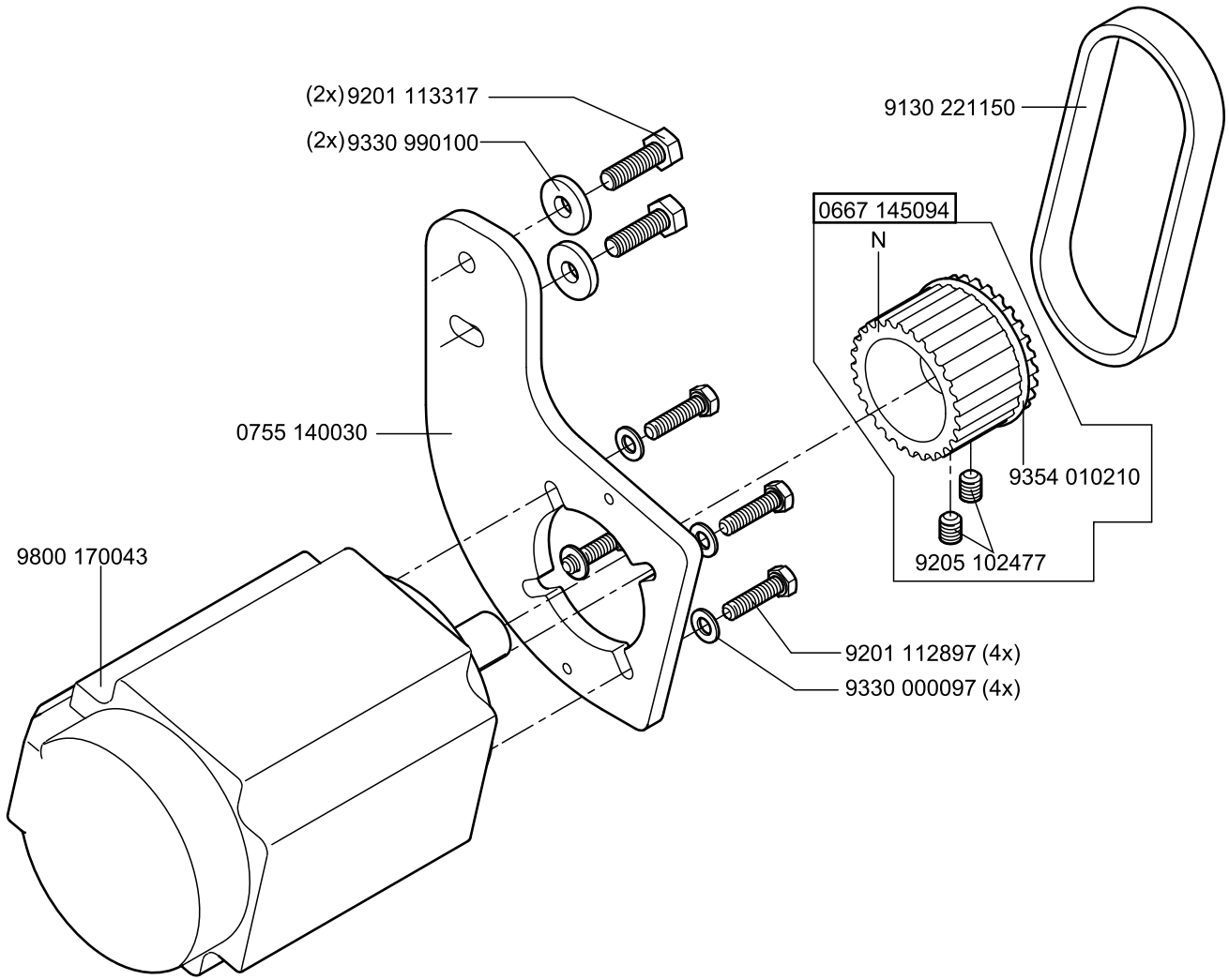
0755 490014
(2x) 9201 113317
(2x) 9330 990100
9130 221150
0667 145094
N
0755 140030
9354 010210
9205 102477
9800 170043
9201 112897 (4x)
9330 000097 (4x)

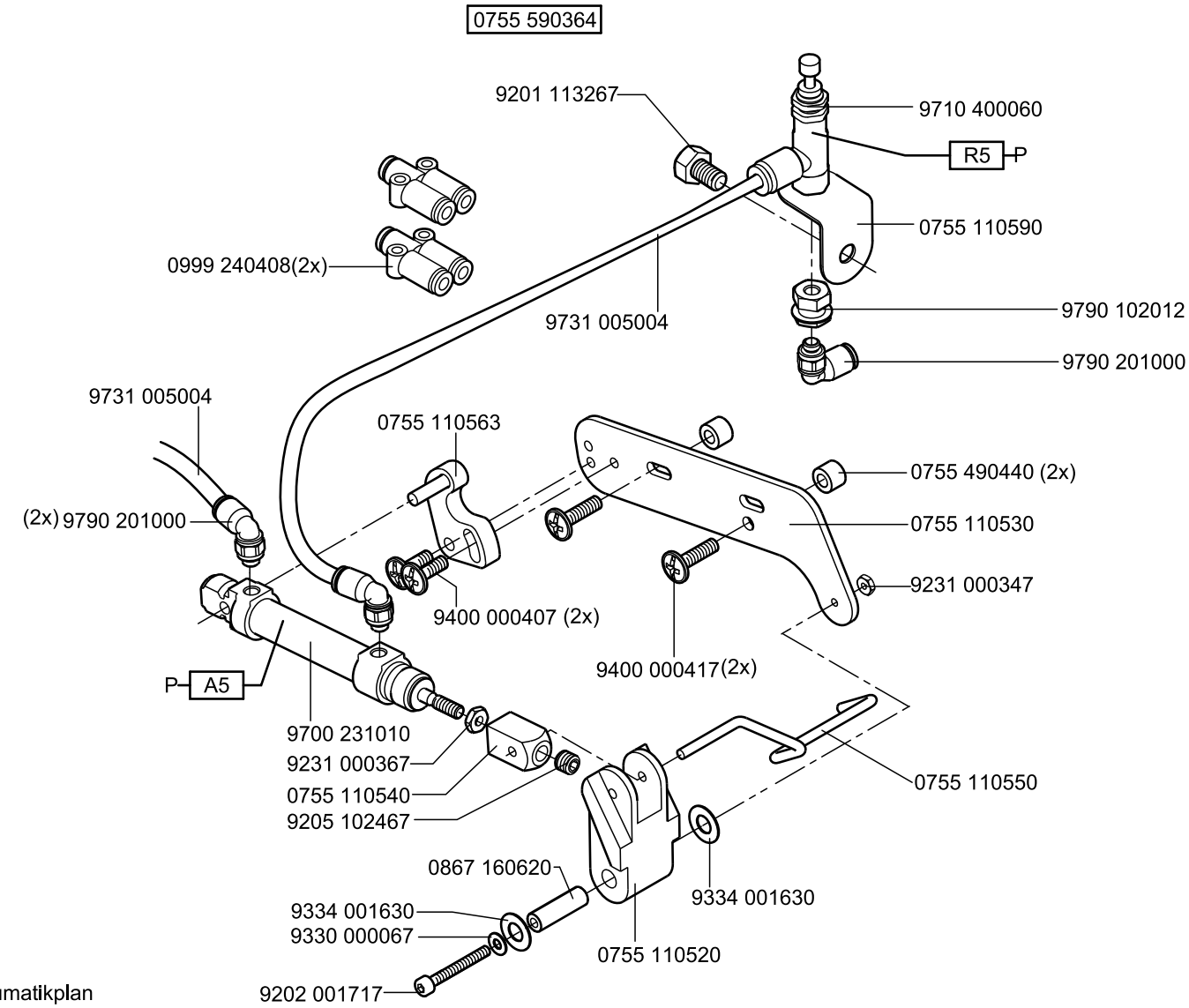

P-Siehe Pneumatikplan
See Pneumatic Diagram

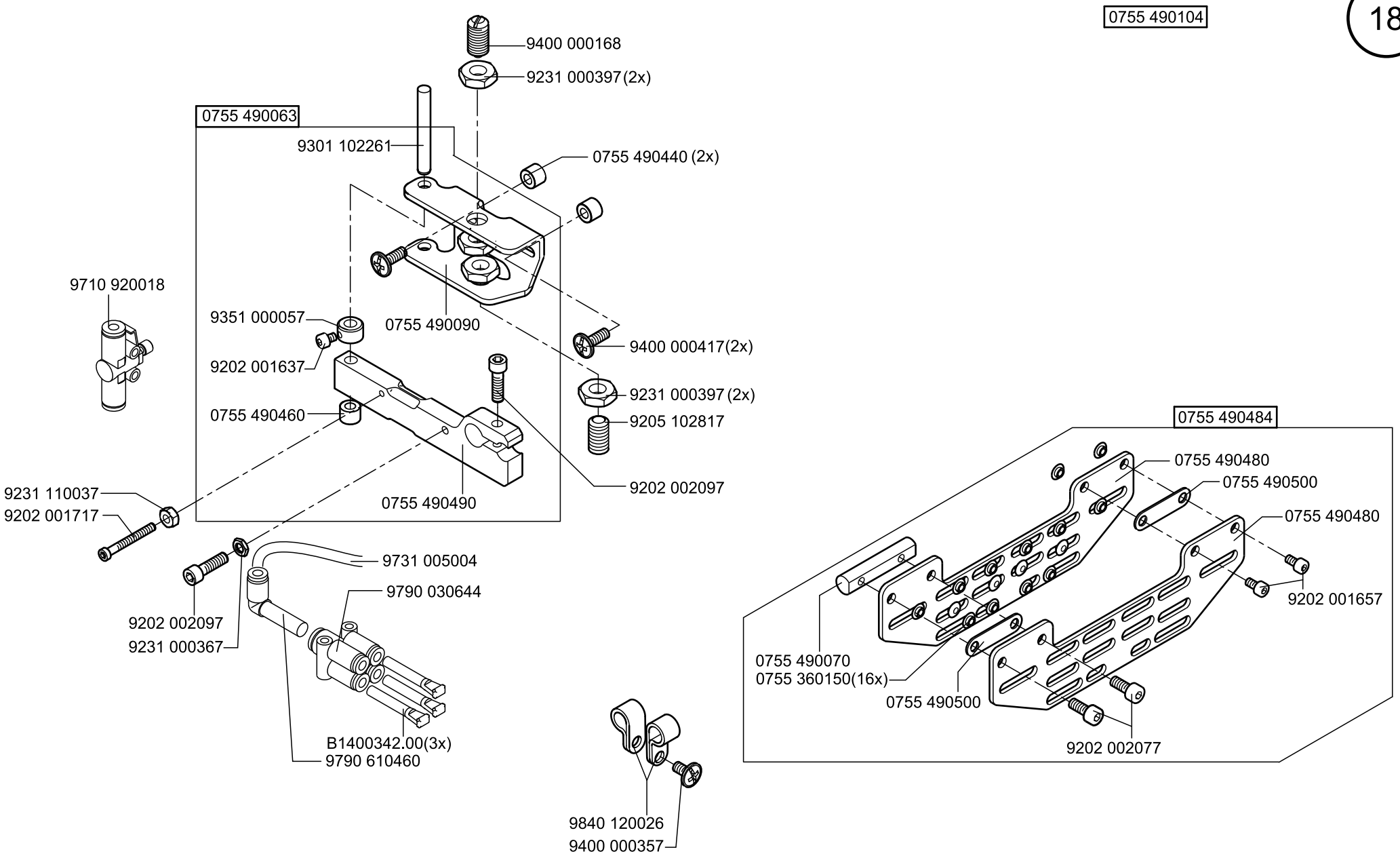
0755 490104
9400 000168
9231 000397(2x)
0755 490063
9301 102261
0755 490440 (2x)
9710 920018
9351 000057
0755 490090
9400 000417(2x)
9202 001637
9231 000397 (2x)
0755 490460
9205 102817
9202 002097
9231 110037
9202 001717
0755 490490
0755 490484
0755 490480
0755 490500
0755 490480
9731 005004
9790 030644
9202 001657
9202 002097
9231 000367
0755 490070
0755 360150(16x)
0755 490500
B1400342.00(3x)
9790 610460
9202 002077
9840 120026
9400 000357

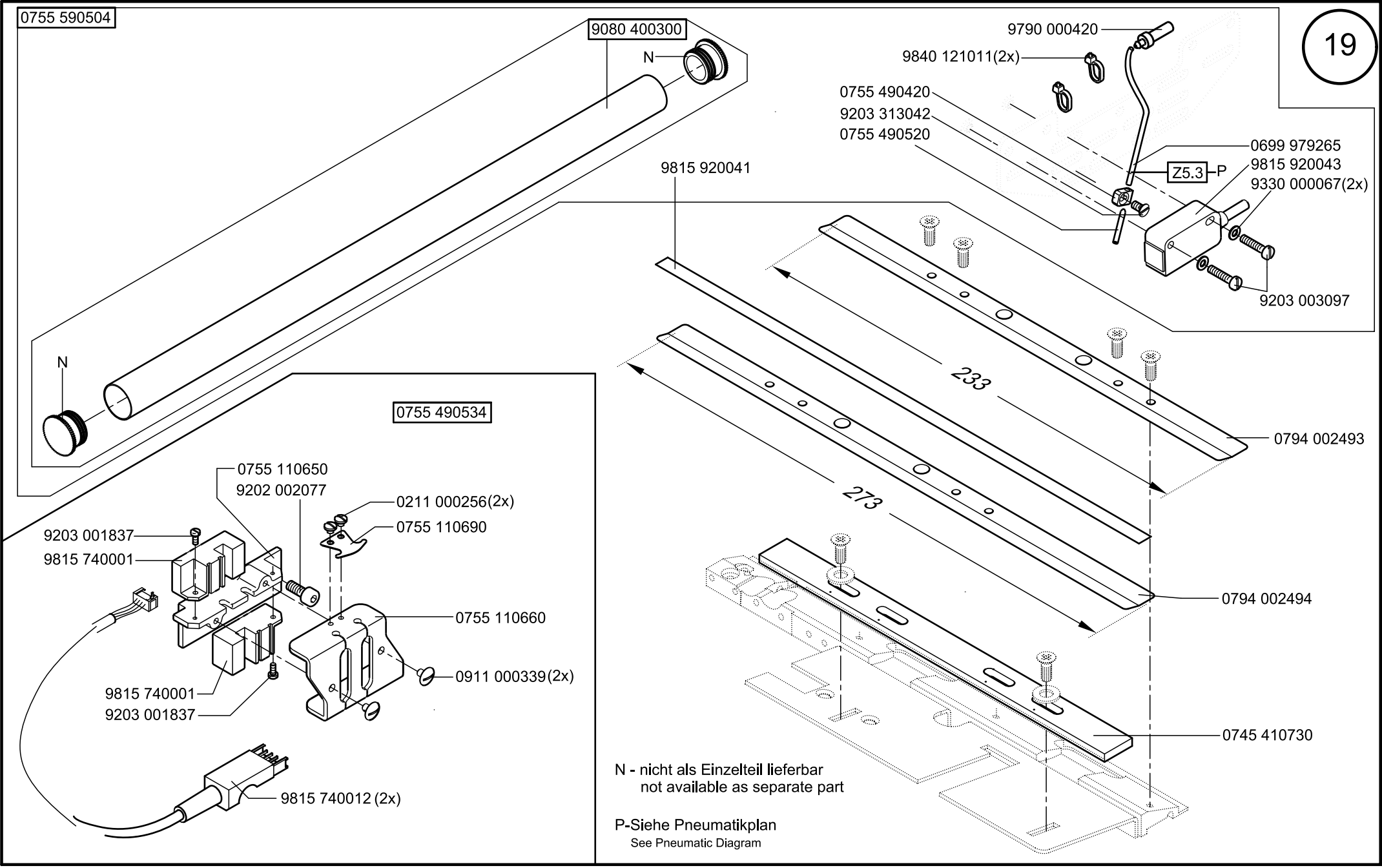

19

Scale 50%

Cl. 756 D

letzte Änderung/ last change 10.2021
Ausgabe/ Edition 10.2021

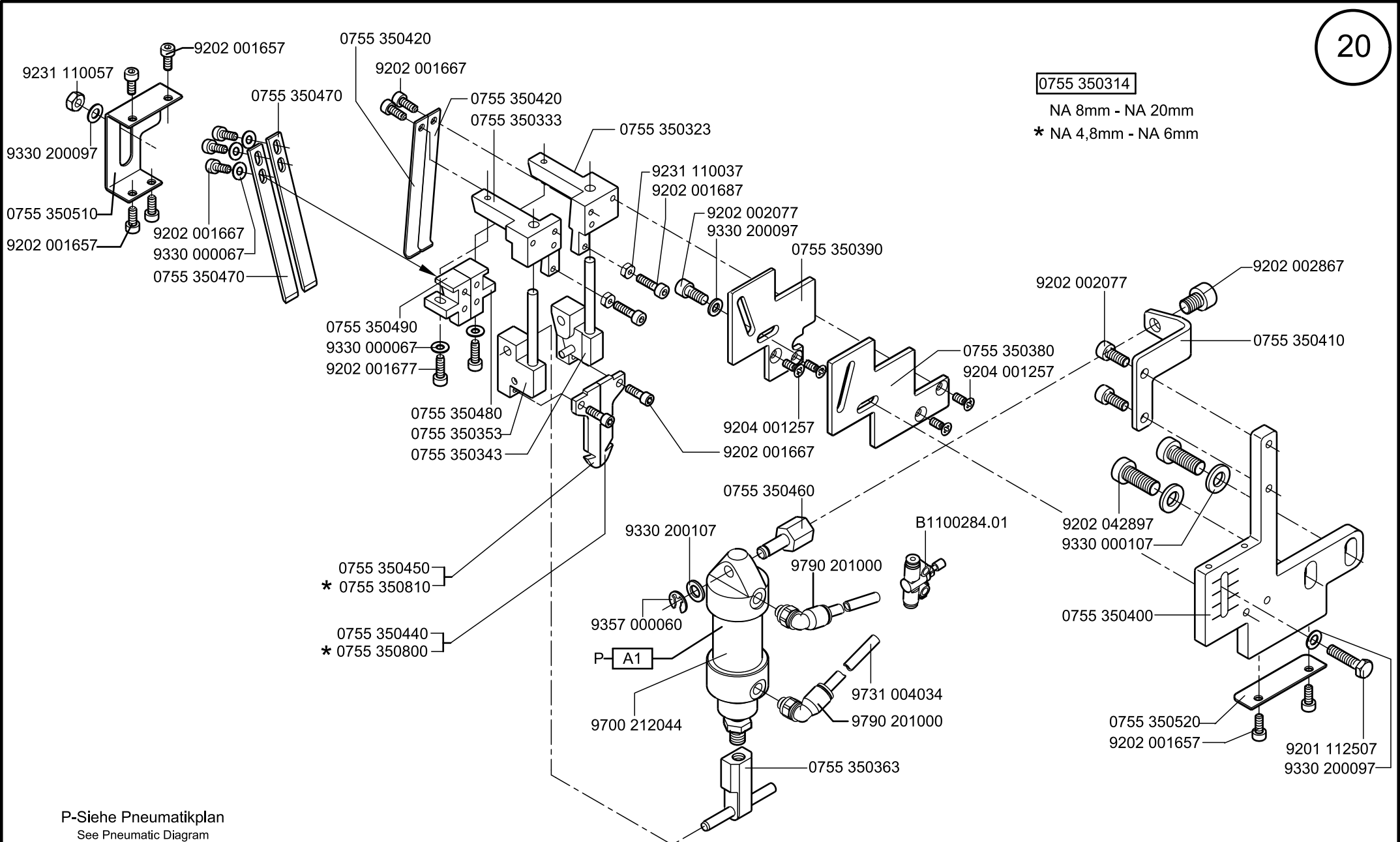
9202 001657
9231 110057
9330 200097
0755 350510
9202 001657
0755 350470
9202 001667
9330 000067
0755 350470
0755 350420
9202 001667
0755 350420
0755 350333
0755 350323
9231 110037
9202 001687
9202 002077
9330 200097
0755 350390
0755 350490
9330 000067
9202 001677
0755 350480
0755 350353
0755 350343
0755 350380
9204 001257
9204 001257
9202 001667
0755 350460
9330 200107
B1100284.01
9790 201000
0755 350450
* 0755 350810
0755 350440
* 0755 350800
9357 000060
P
A1
9731 004034
9790 201000
9700 212044
0755 350363
0755 350314
NA 8mm - NA 20mm
* NA 4,8mm - NA 6mm
9202 002077
9202 002867
0755 350410
9202 042897
9330 000107
0755 350400
0755 350520
9202 001657
9201 112507
9330 200097
P-Siehe Pneumatikplan
See Pneumatic Diagram

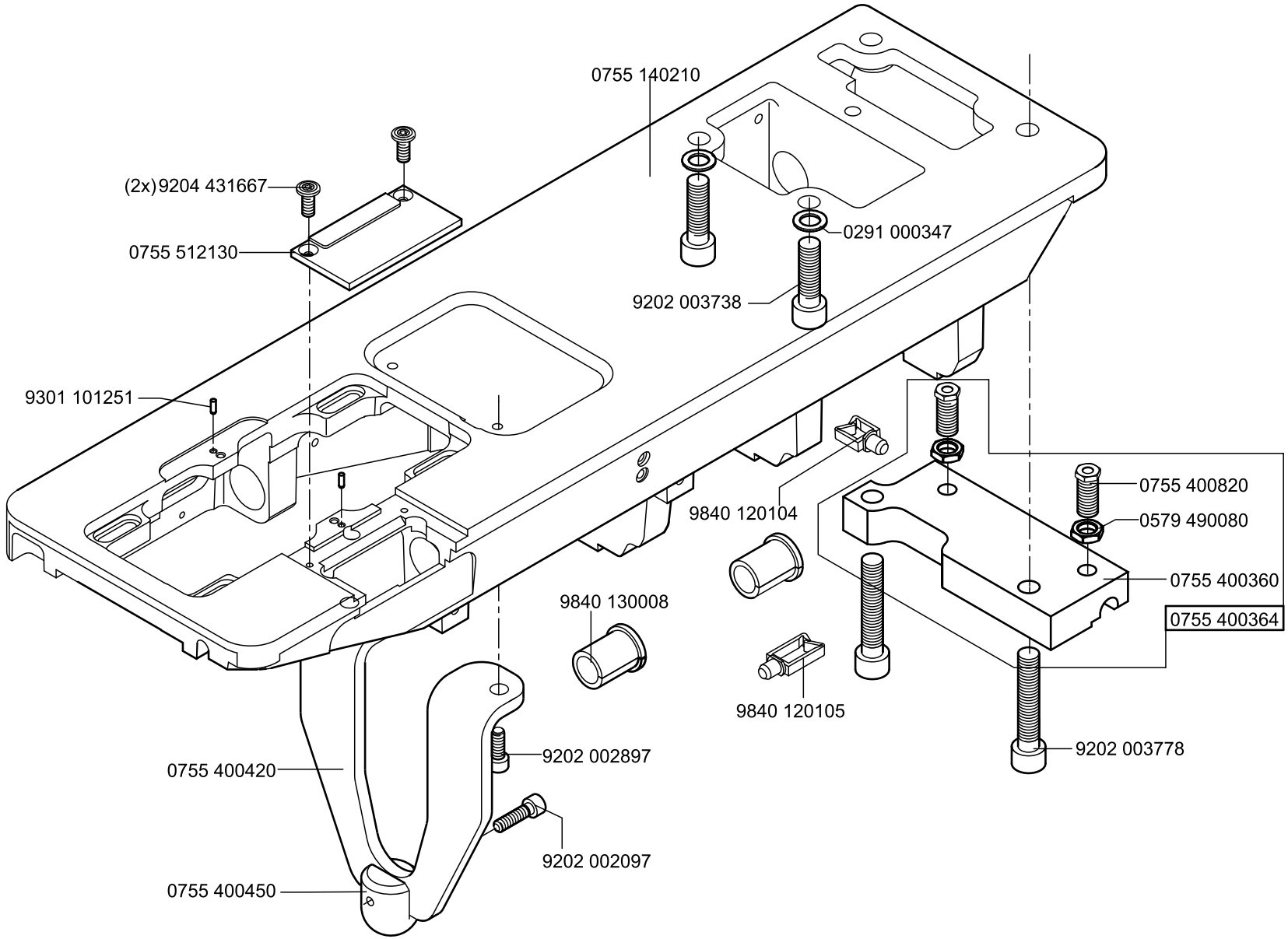
0755 140210
(2x)9204 431667
0755 512130
0291 000347
9202 003738
9301 101251
9840 120104
0755 400820
0579 490080
0755 400360
0755 400364
9840 130008
9840 120105
9202 003778
9202 002897
0755 400420
9202 002097
0755 400450

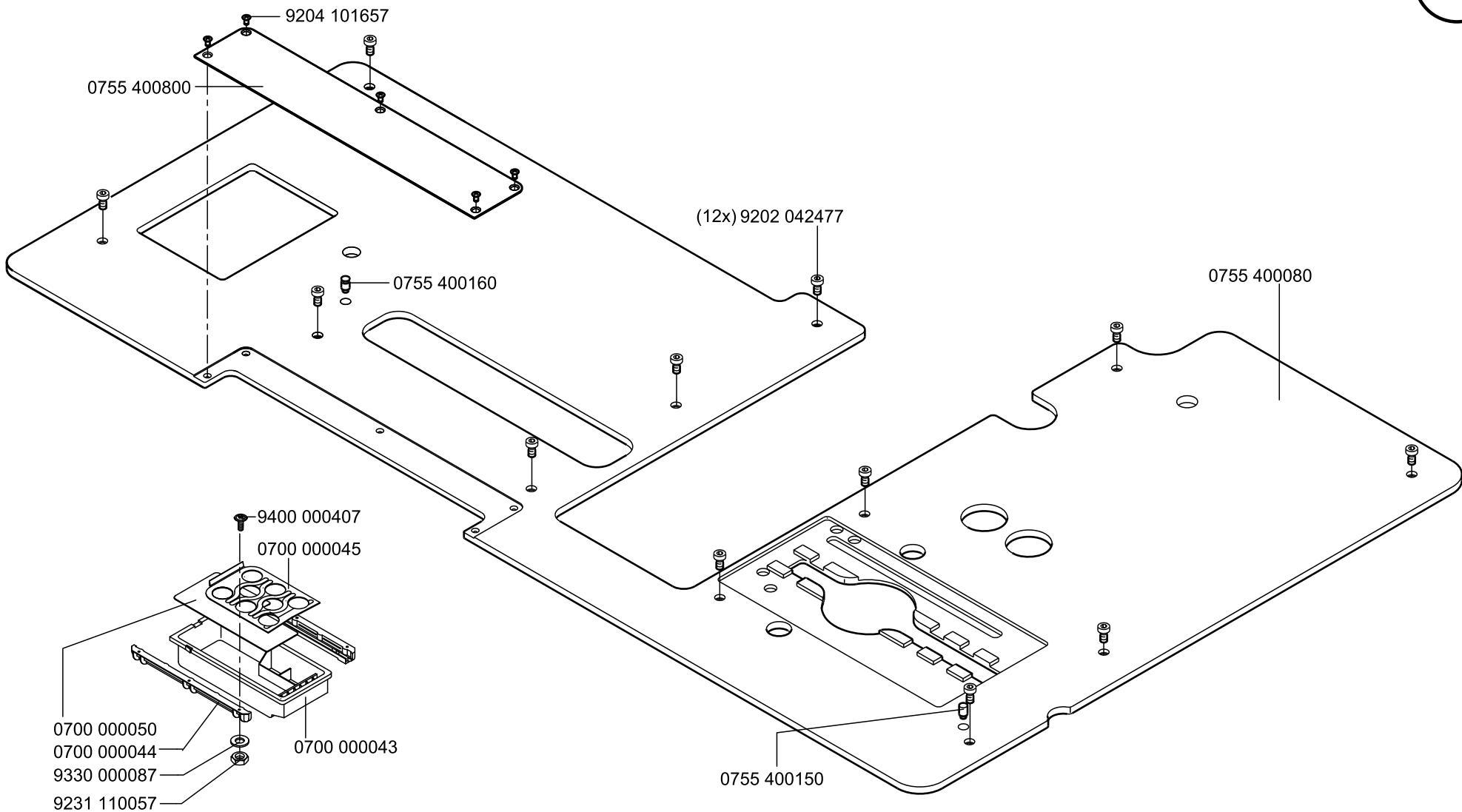
9204 101657
0755 400800
(12x) 9202 042477
0755 400160
0755 400080
9400 000407
0700 000045
0700 000050
0700 000044
9330 000087
9231 110057
0700 000043
0755 400150

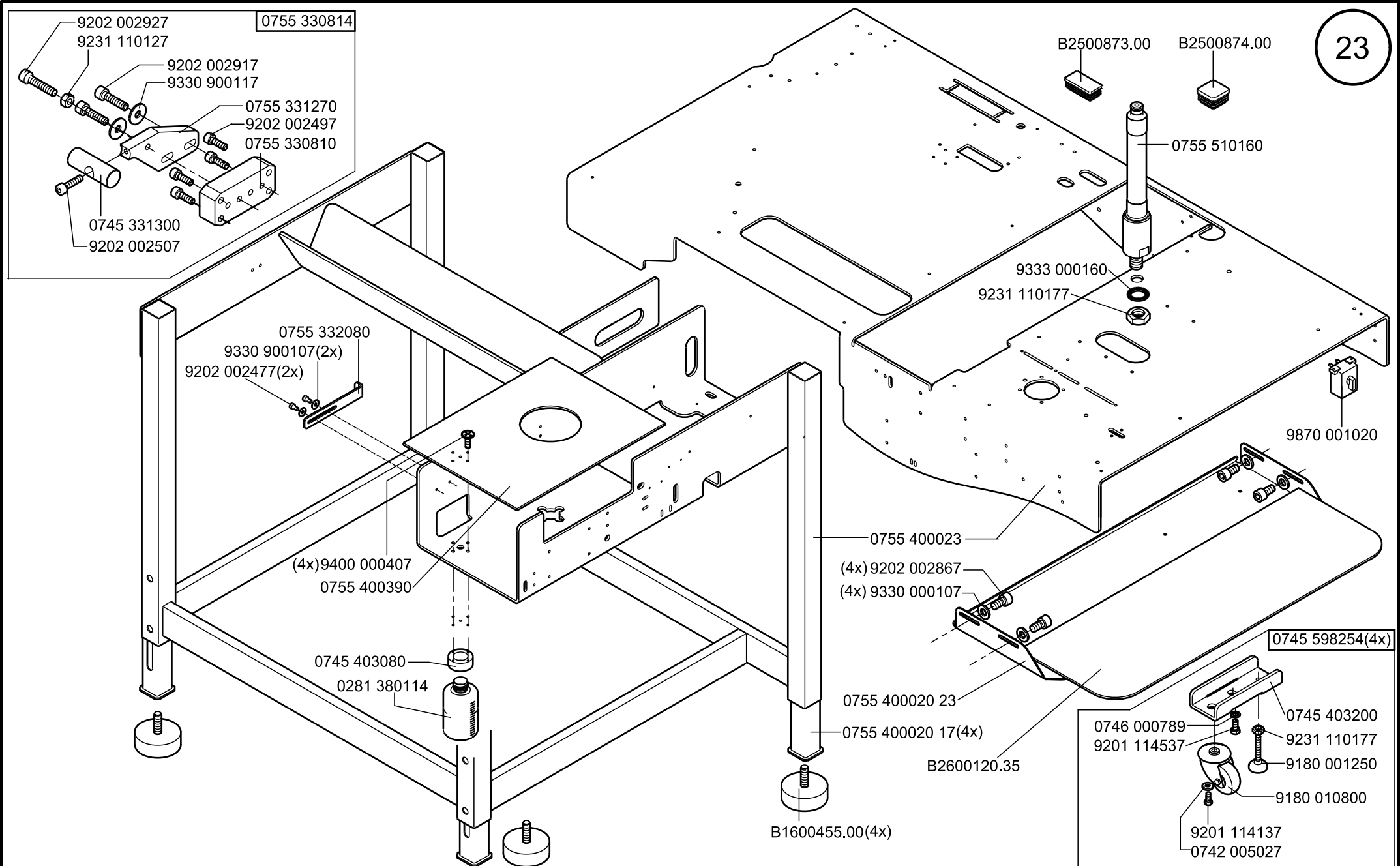

Scale 2x50%x70%

Cl. 756 D

letzte Änderung/ last change 10.2021
Ausgabe/ Edition 10.2021

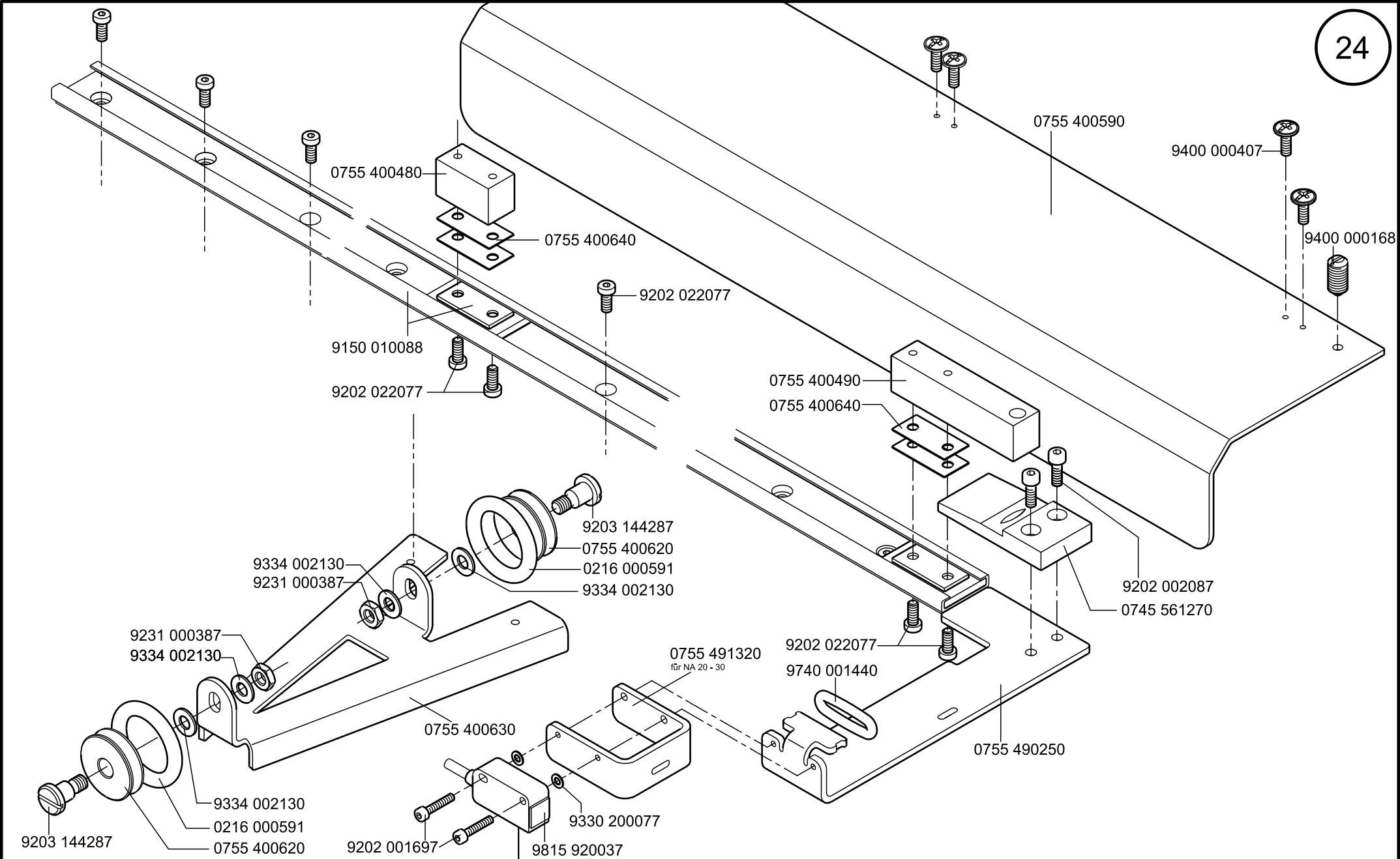
0755 400590
9400 000407
9400 000168
0755 400480
0755 400640
9202 022077
9150 010088
9202 022077
0755 400490
0755 400640
9203 144287
0755 400620
0216 000591
9334 002130
9334 002130
9231 000387
9202 002087
0745 561270
9231 000387
9334 002130
0755 491320
für NA 20 - 30
9202 022077
9740 001440
0755 400630
0755 490250
9334 002130
0216 000591
9203 144287
0755 400620
9330 200077
9202 001697
9815 920037

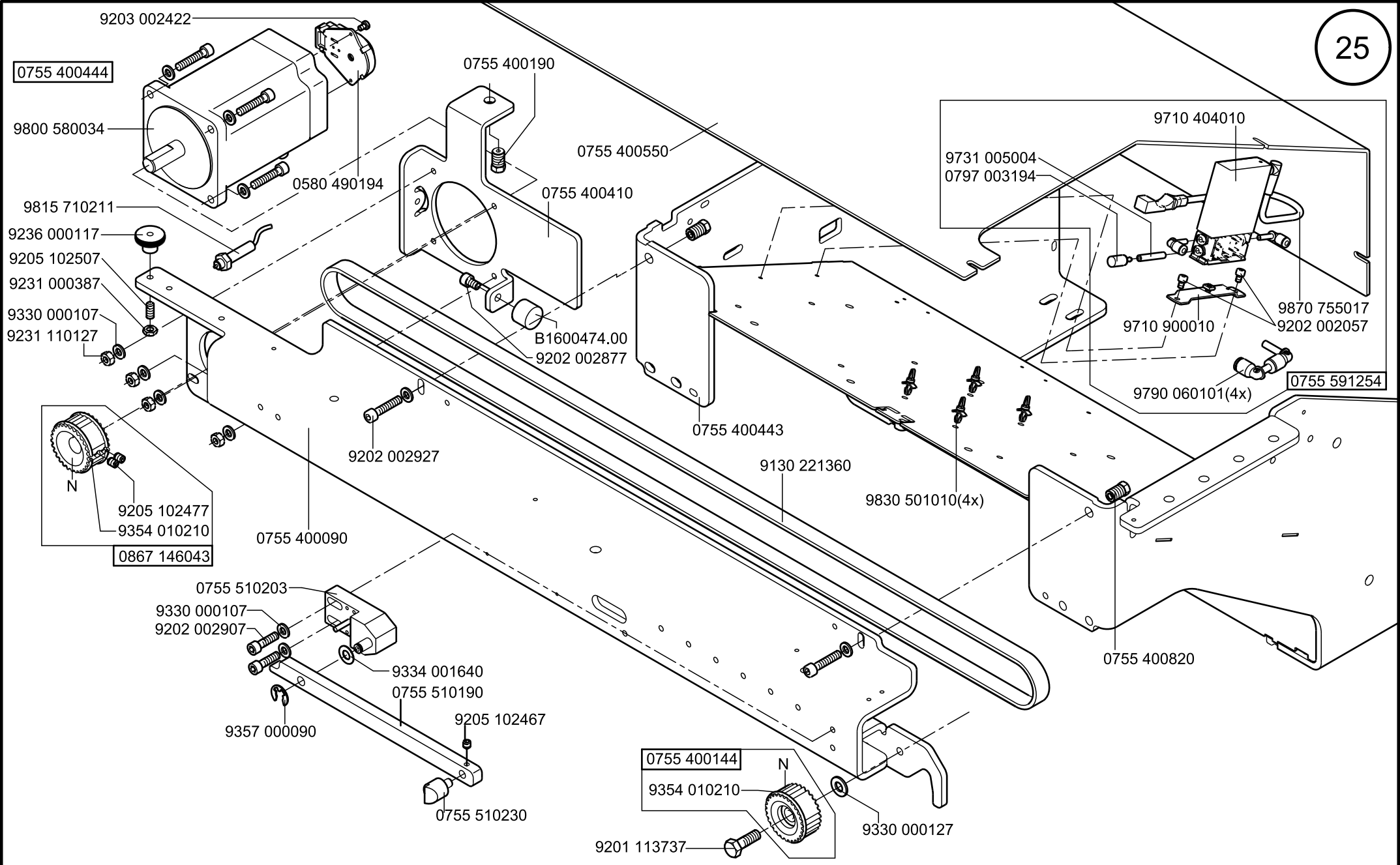

Scale 2x50%

Cl. 756 D

letzte Änderung/ last change 10.2021
Ausgabe/ Edition 10.2021

0755 400654

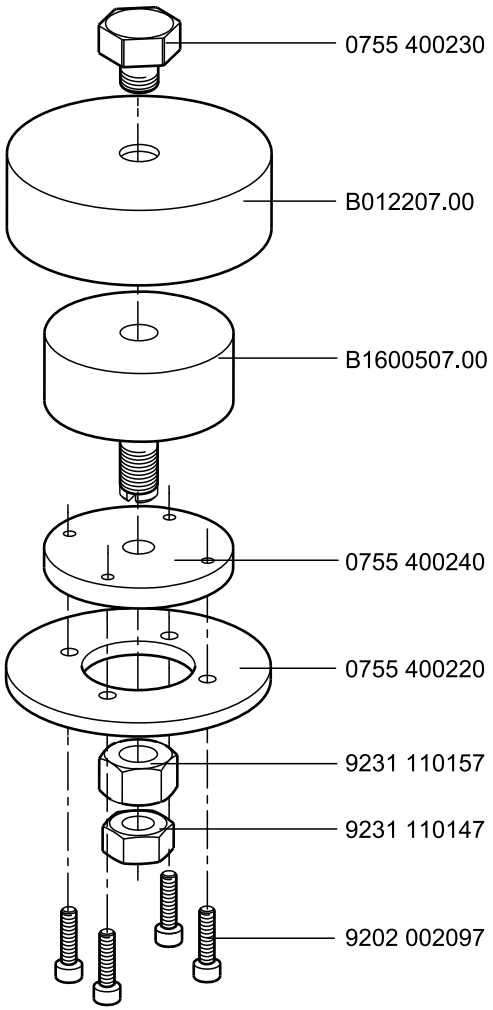

0755 400344

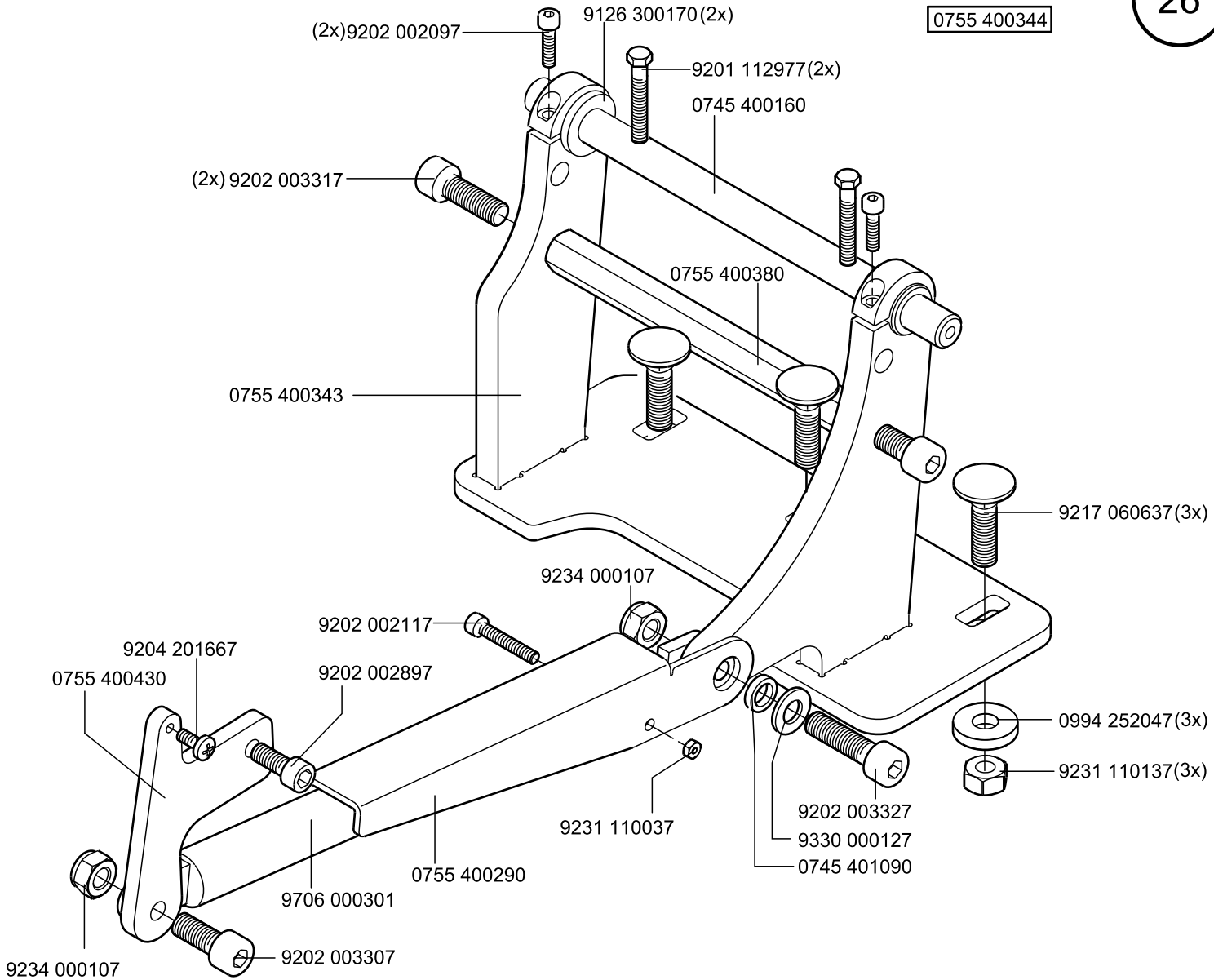

Scale 50%

Cl. 756 D

letzte Änderung/ last change 10.2021
Ausgabe/ Edition 10.2021

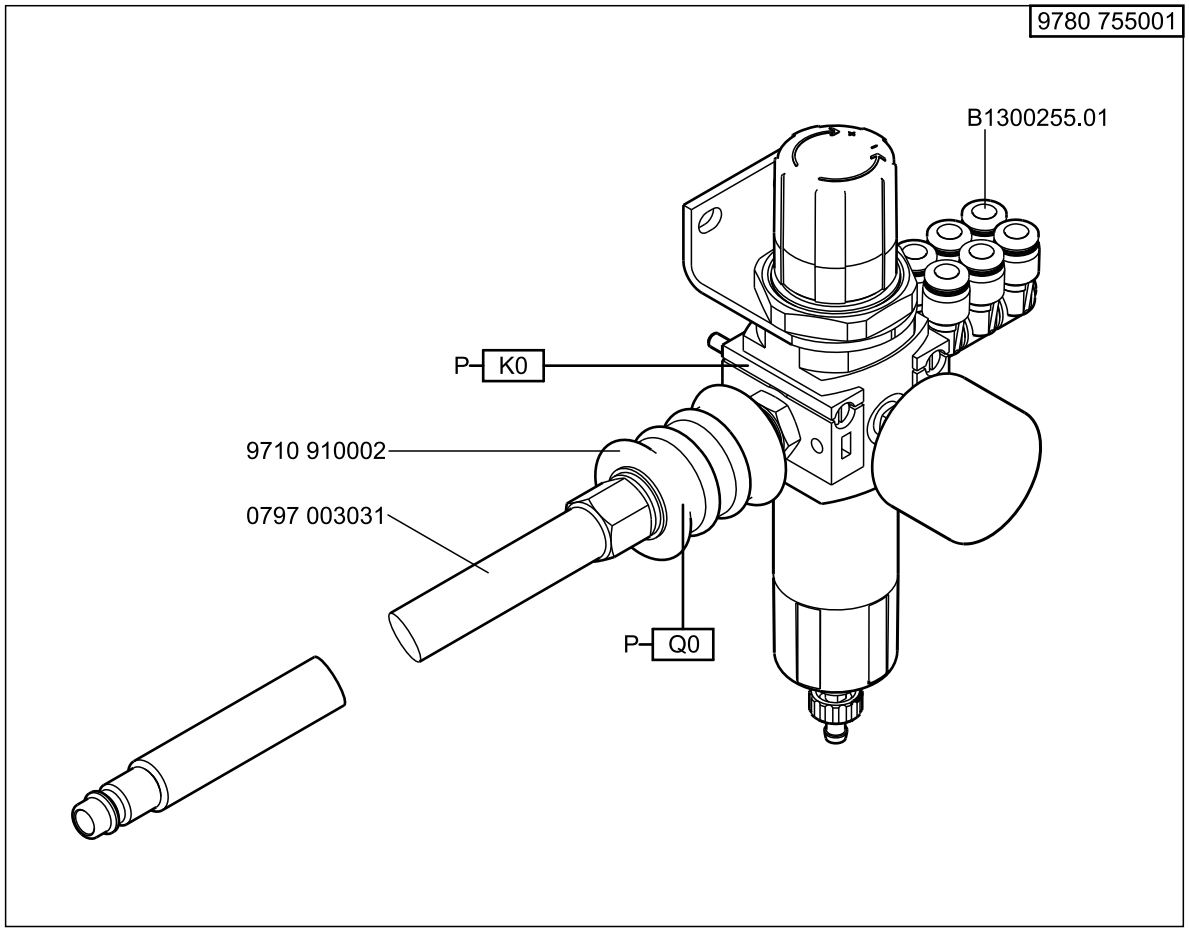

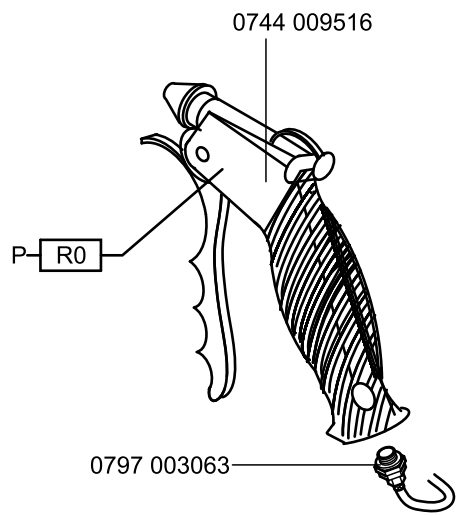

P-Siehe Pneumatikplan
See Pneumatic Diagram

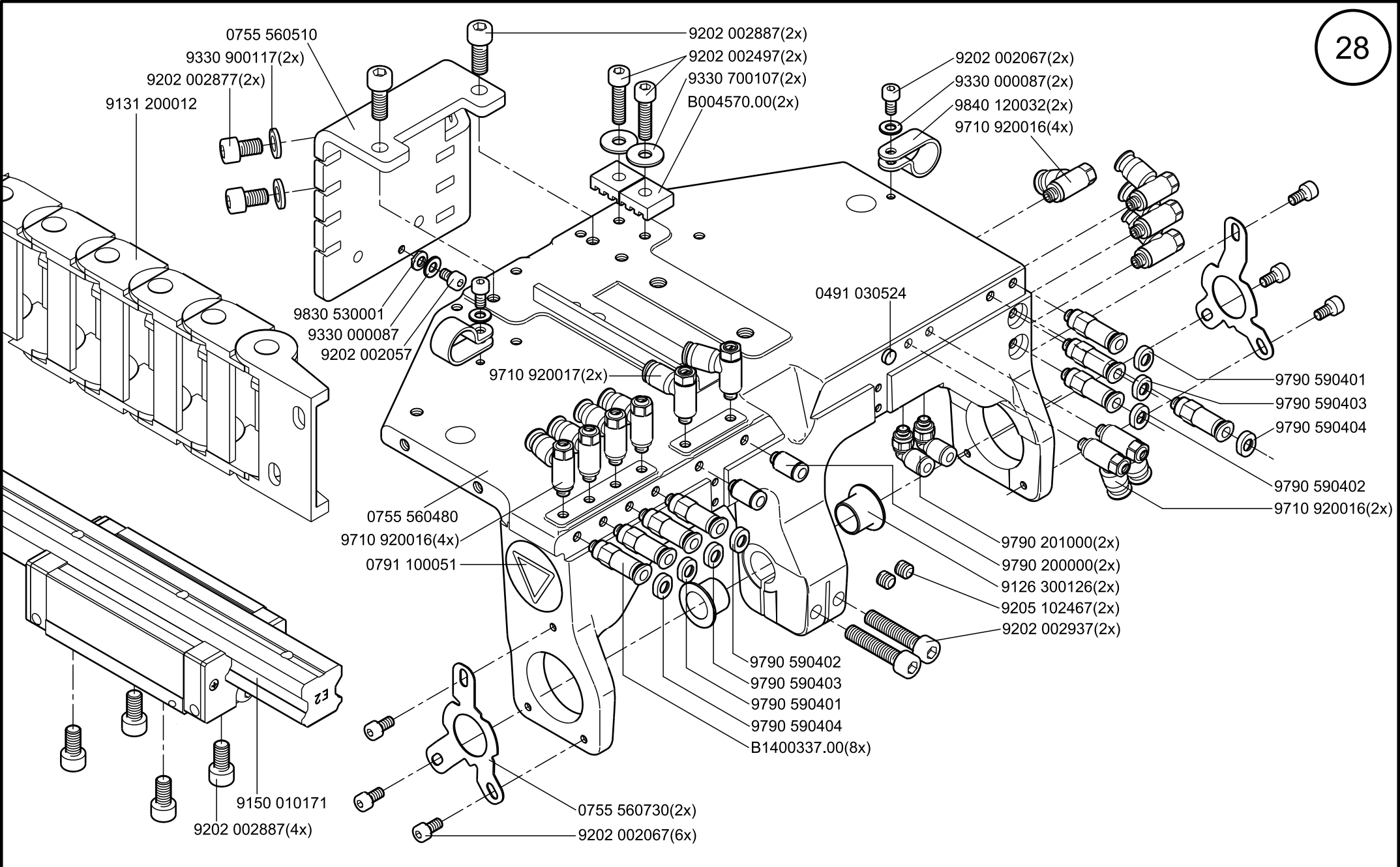
0755 560510
9330 900117(2x)
9202 002877(2x)
9131 200012
9202 002887(2x)
9202 002497(2x)
9330 700107(2x)
B004570.00(2x)
9202 002067(2x)
9330 000087(2x)
9840 120032(2x)
9710 920016(4x)
9830 530001
9330 000087
9202 002057
0491 030524
9710 920017(2x)
9790 590401
9790 590403
9790 590404
9790 590402
9710 920016(2x)
0755 560480
9710 920016(4x)
0791 100051
9790 201000(2x)
9790 200000(2x)
9126 300126(2x)
9205 102467(2x)
9202 002937(2x)
9790 590402
9790 590403
9790 590401
9790 590404
B1400337.00(8x)
9150 010171
9202 002887(4x)
0755 560730(2x)
9202 002067(6x)

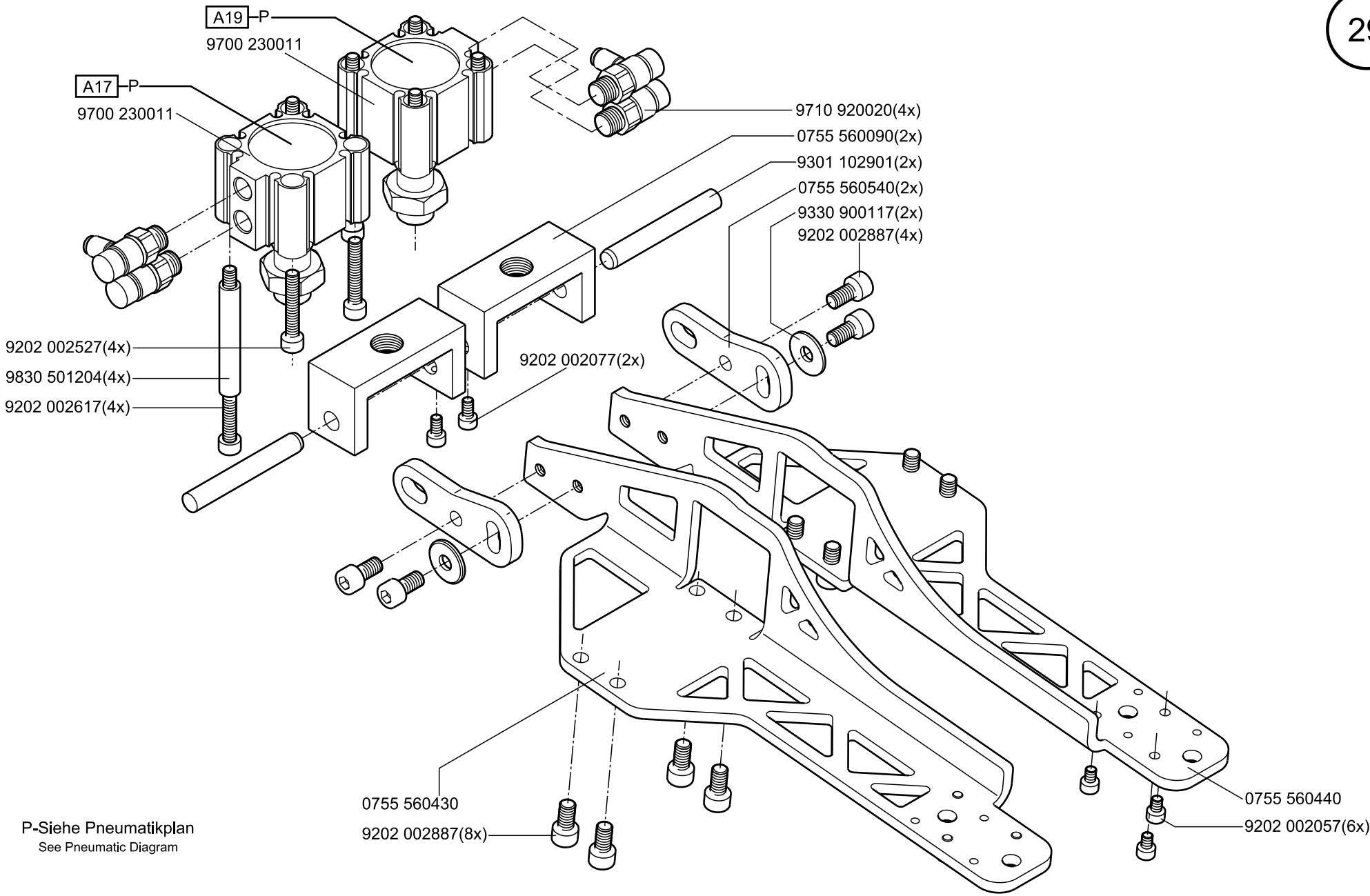
A19 P
9700 230011
A17 P
9700 230011
9710 920020(4x)
0755 560090(2x)
9301 102901(2x)
0755 560540(2x)
9330 900117(2x)
9202 002887(4x)
9202 002527(4x)
9830 501204(4x)
9202 002617(4x)
9202 002077(2x)
0755 560430
9202 002887(8x)
0755 560440
9202 002057(6x)
P-Siehe Pneumatikplan
See Pneumatic Diagram

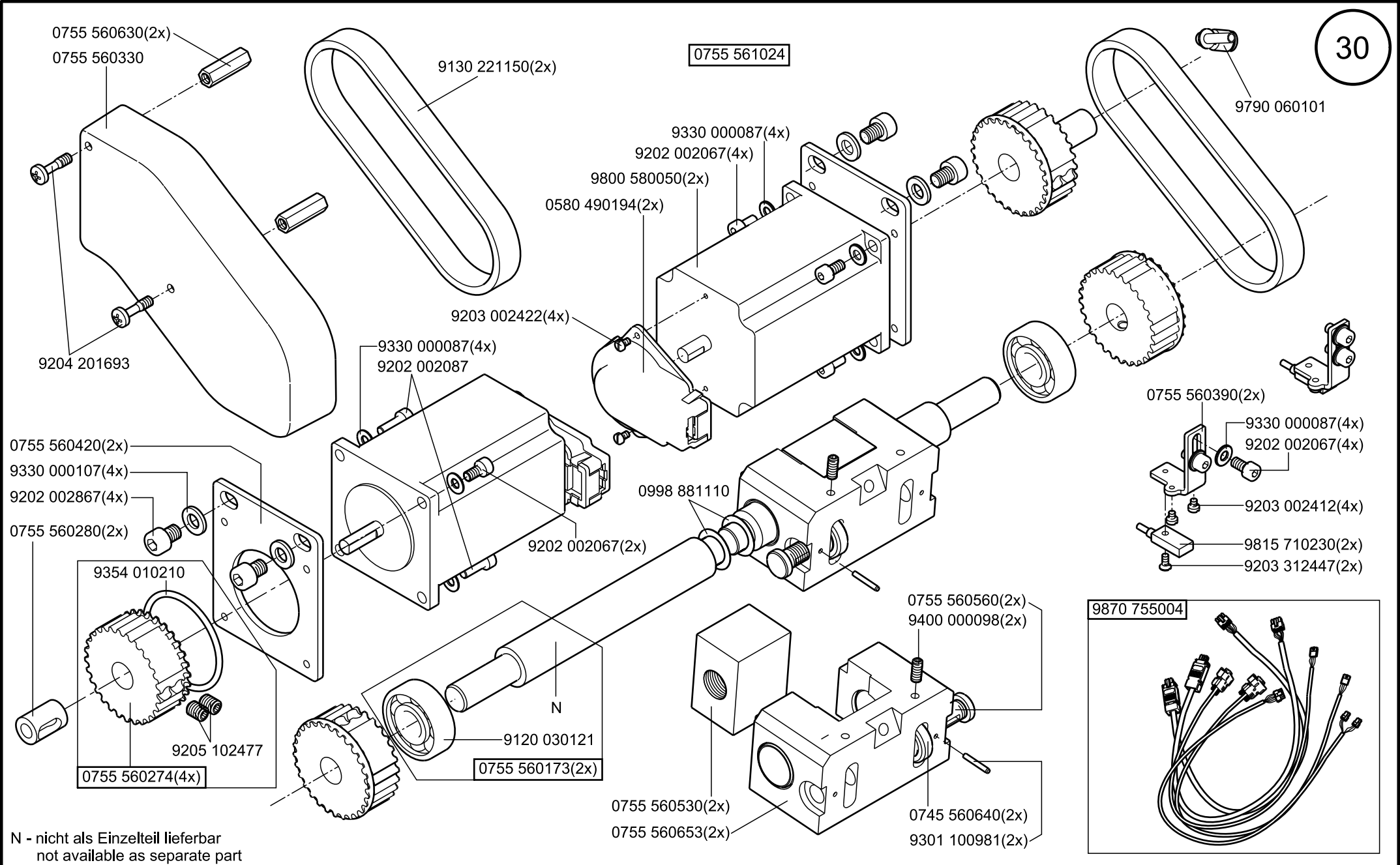

N - nicht als Einzelteil lieferbar
not available as separate part

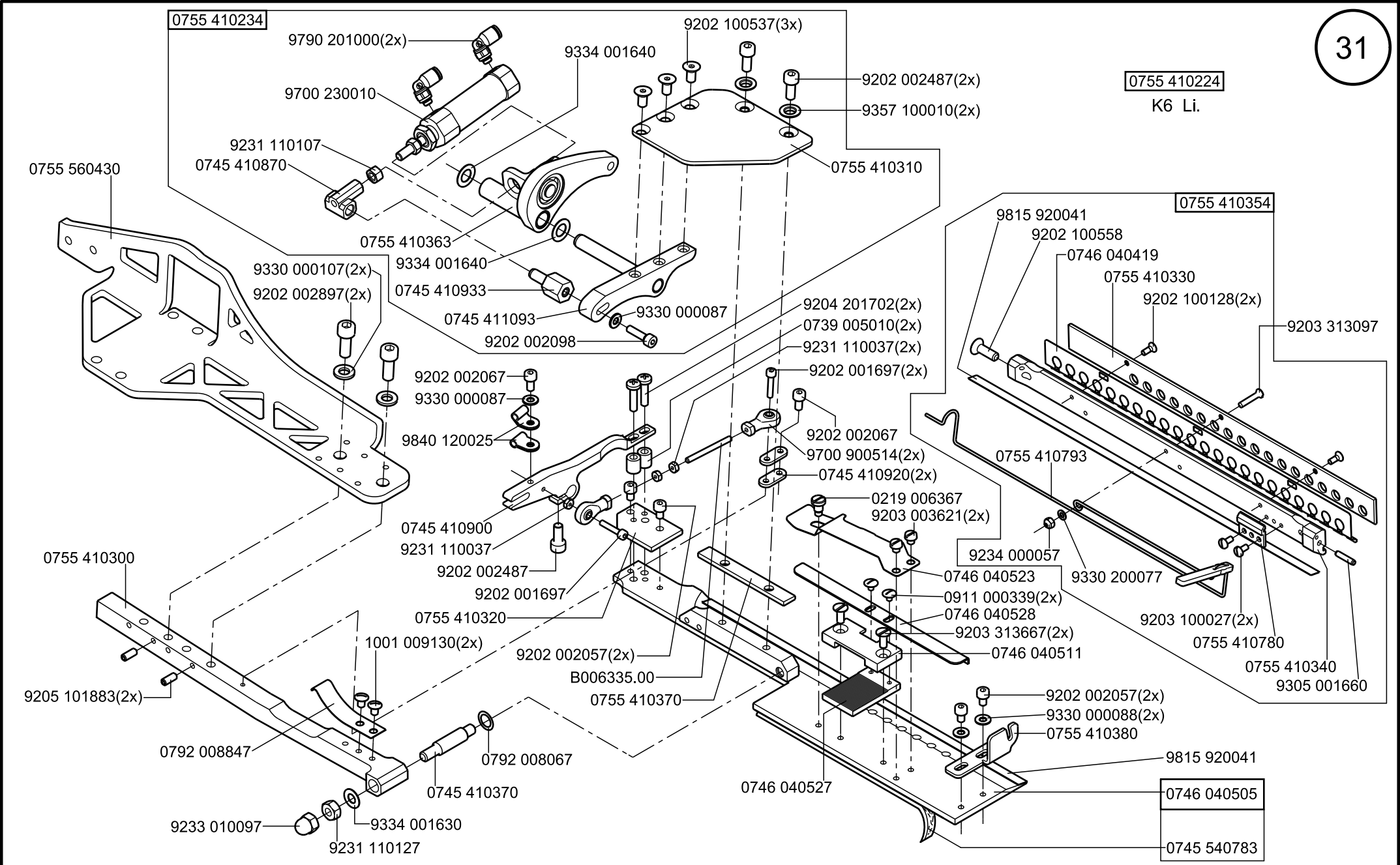

Scale 50%x70%

Cl. 756 D

letzte Änderung/ last change 10.2021
Ausgabe/ Edition 10.2021

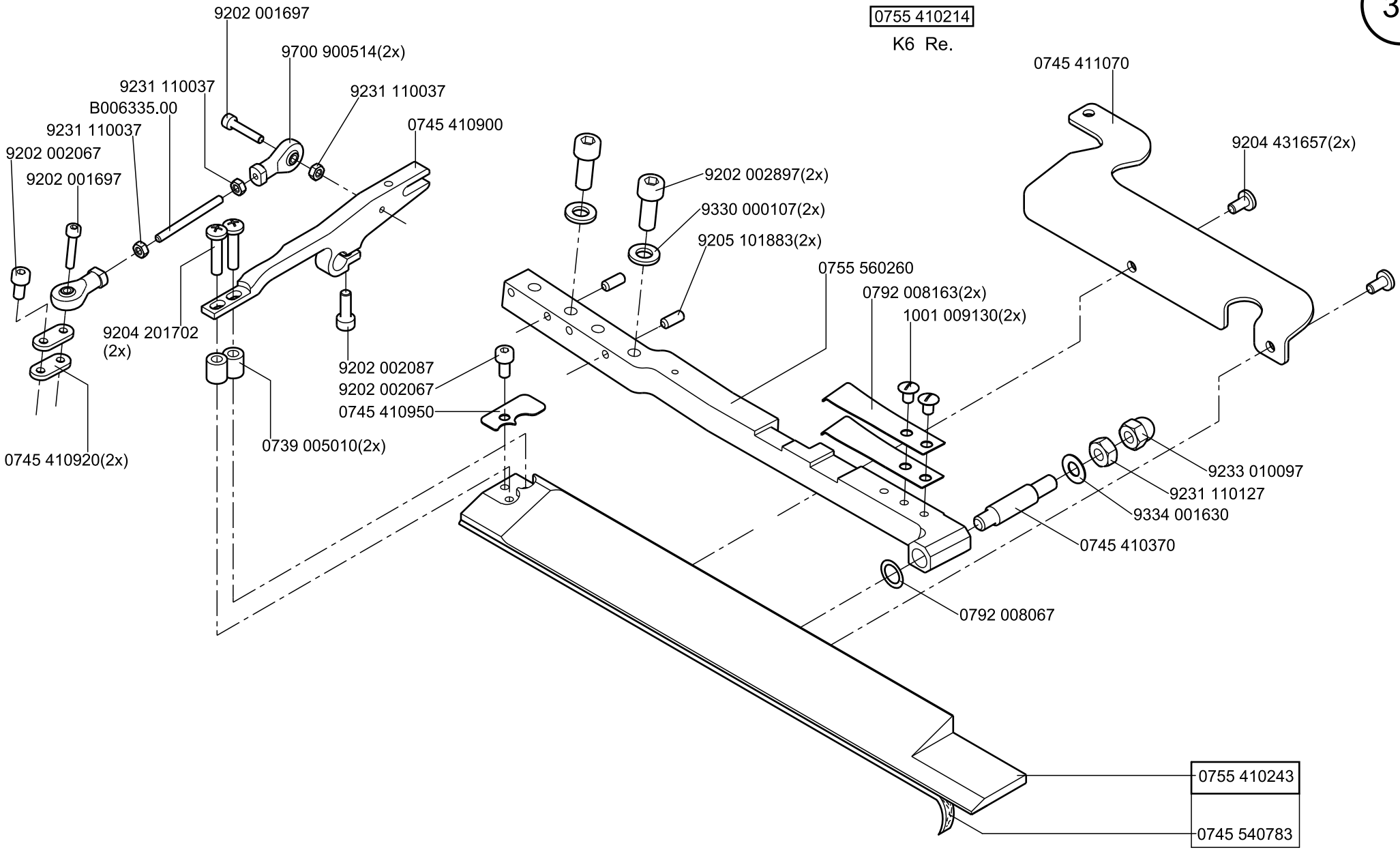
0755 410214
K6 Re.
9202 001697
9700 900514(2x)
9231 110037
B006335.00
9231 110037
9231 110037
0745 410900
9202 002067
9202 001697
9204 201702
(2x)
0745 410920(2x)
0739 005010(2x)
9202 002087
9202 002067
0745 410950
9202 002897(2x)
9330 000107(2x)
9205 101883(2x)
0755 560260
0792 008163(2x)
1001 009130(2x)
0745 411070
9204 431657(2x)
9233 010097
9231 110127
9334 001630
0745 410370
0792 008067
0755 410243
0745 540783

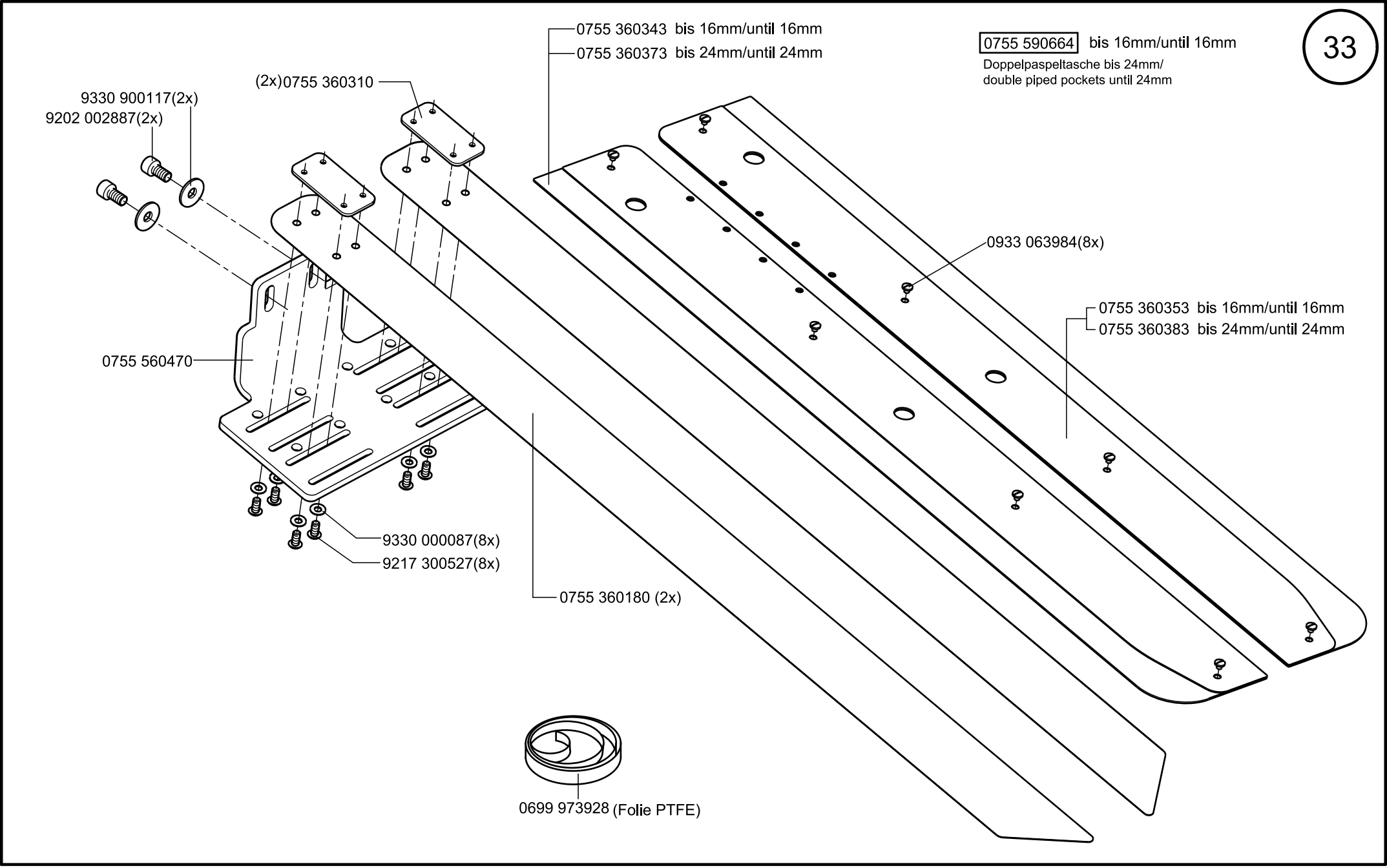

Scale 50%x70%

Cl. 756 D

letzte Änderung/ last change 10.2021
Ausgabe/ Edition 10.2021

0755 590714

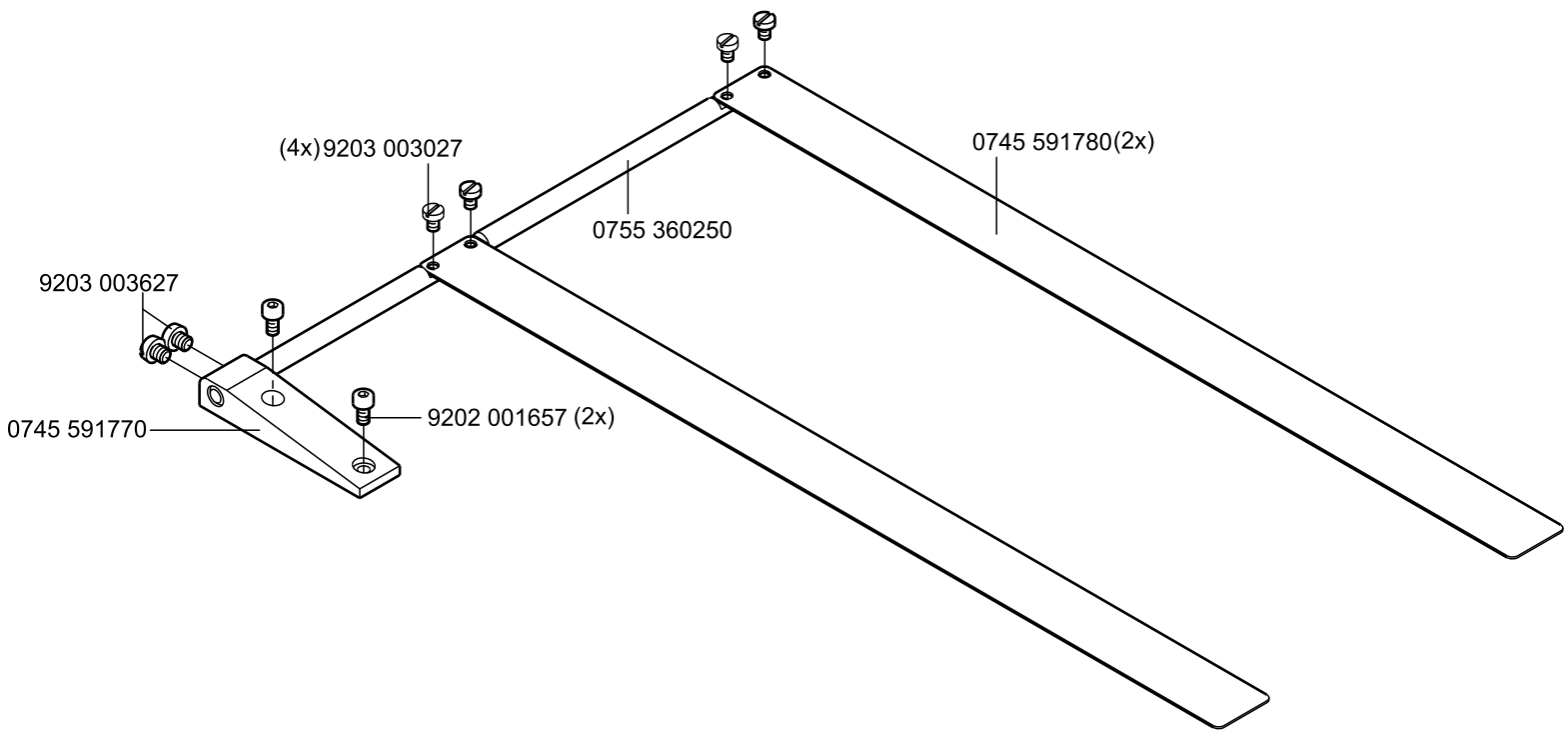
(4x) 9203 003027
0745 591780(2x)
0755 360250
9203 003627
0745 591770
9202 001657 (2x)

NA.. mm	Faltstempel	Pos. 1 Faltstempel	Pos. 2 Sohle
NA 10	FD-10-125D-01-BR	0755 640104	0755 640100
NA 12	FD-12-125D-01-BR	0755 640124	0755 640120
NA 14	FD-14-125D-01-BR	0755 640144	0755 640140

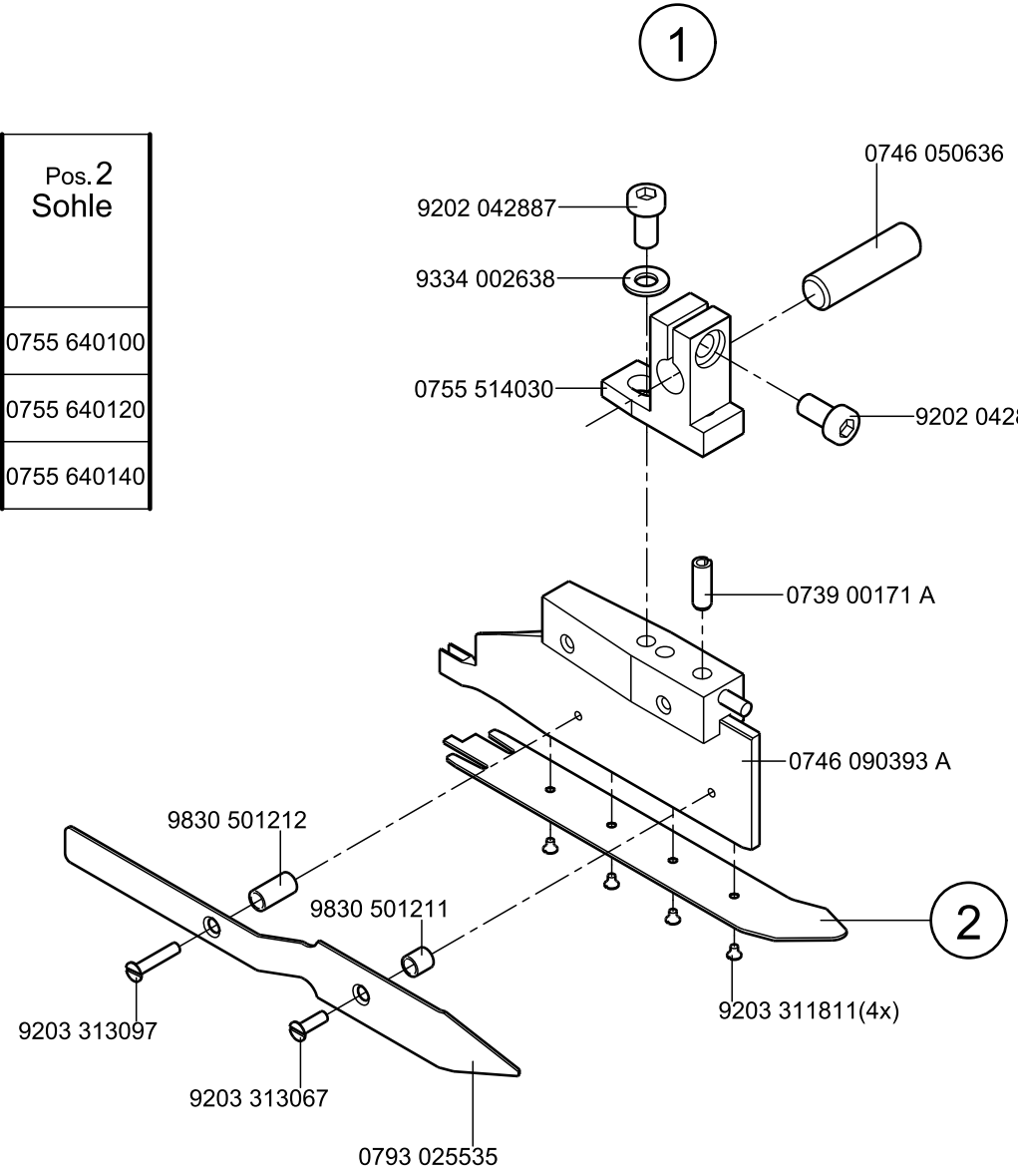

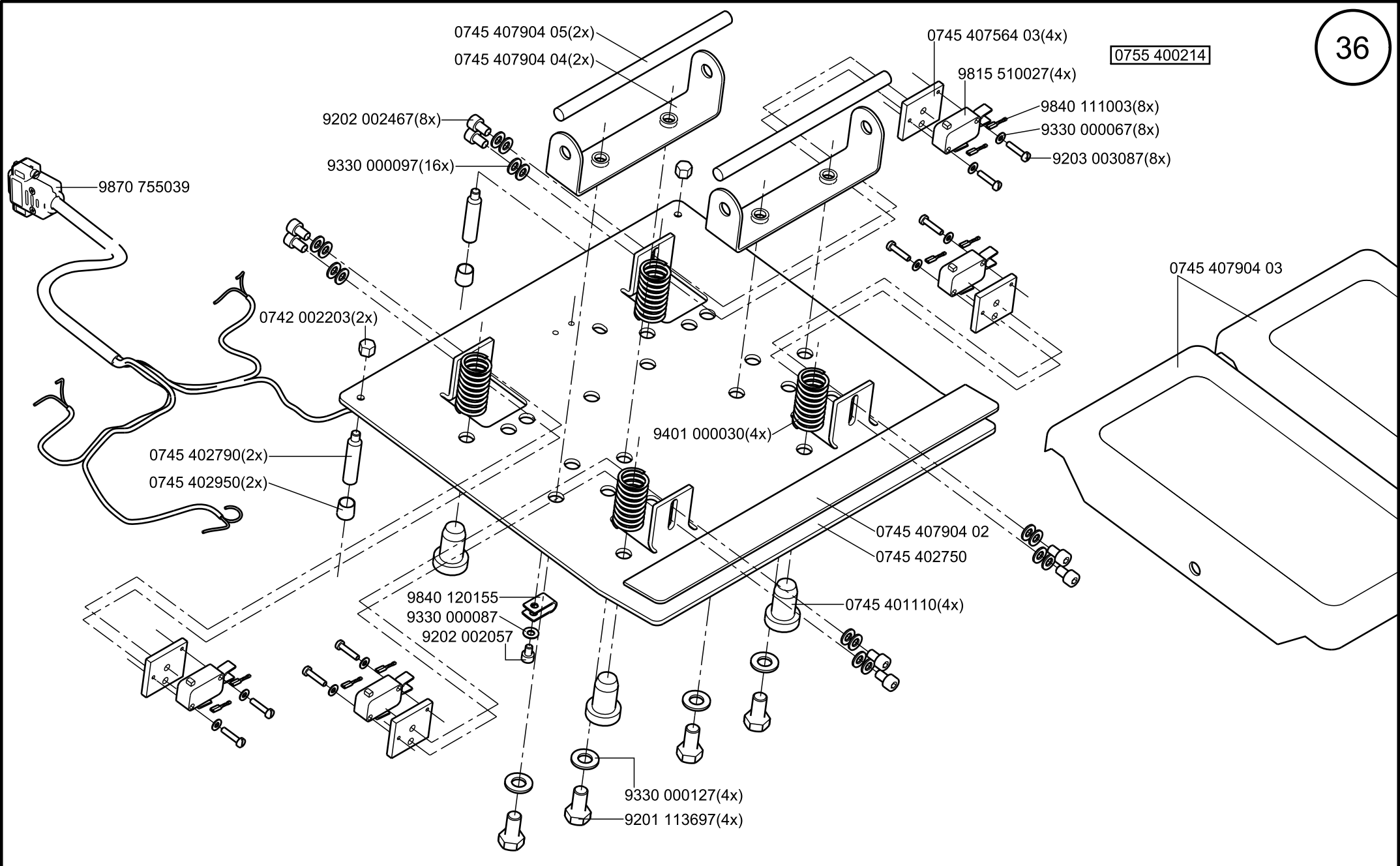
0745 407904 05(2x)
0745 407904 04(2x)
0745 407564 03(4x)
0755 400214
9815 510027(4x)
9840 111003(8x)
9330 000067(8x)
9203 003087(8x)
9202 002467(8x)
9330 000097(16x)
9870 755039
0745 407904 03
0742 002203(2x)
9401 000030(4x)
0745 402790(2x)
0745 402950(2x)
0745 407904 02
0745 402750
9840 120155
9330 000087
9202 002057
0745 401110(4x)
9330 000127(4x)
9201 113697(4x)

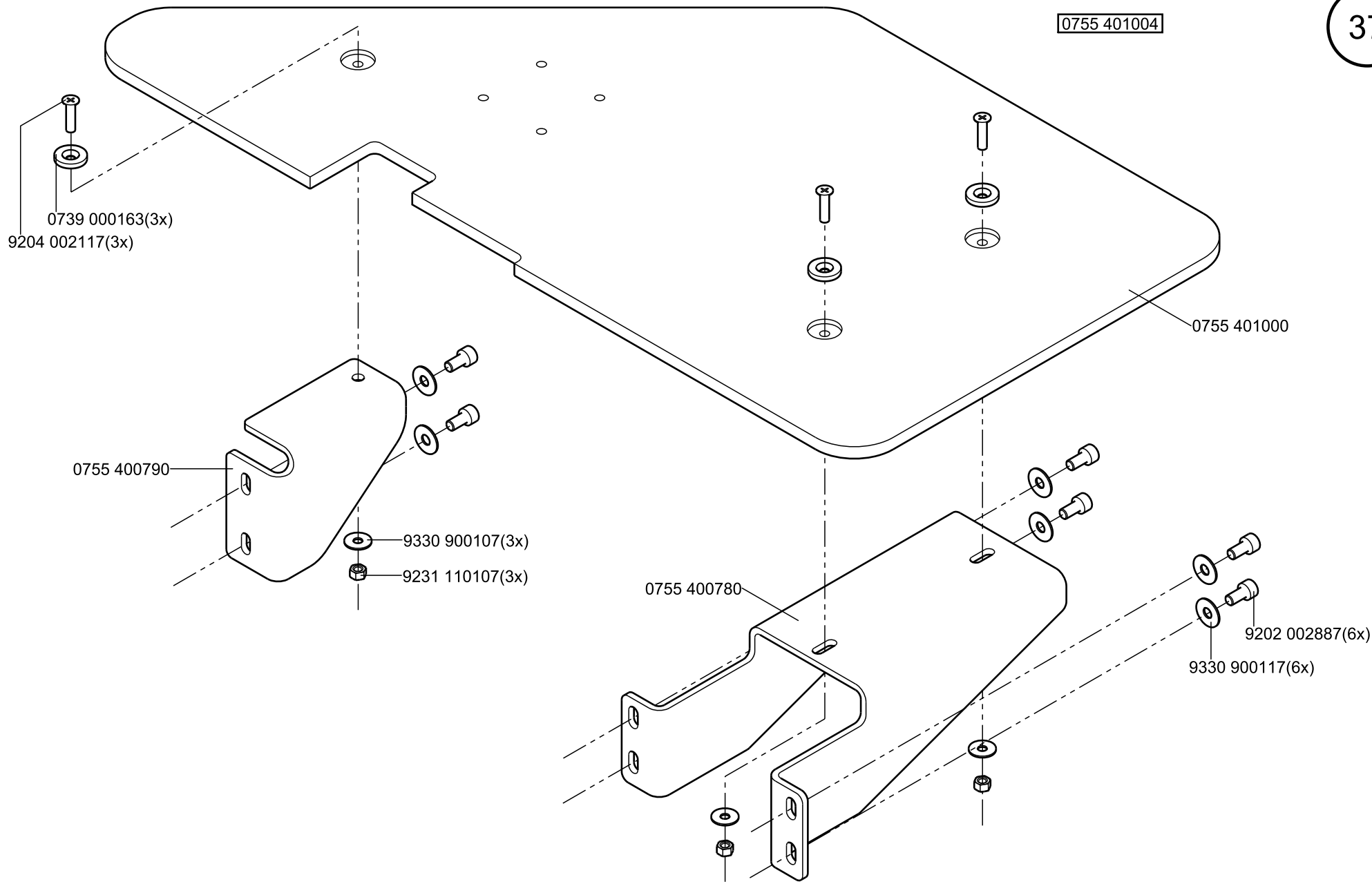
0755 401004
0739 000163(3x)
9204 002117(3x)
0755 401000
0755 400790
9330 900107(3x)
9231 110107(3x)
0755 400780
9202 002887(6x)
9330 900117(6x)

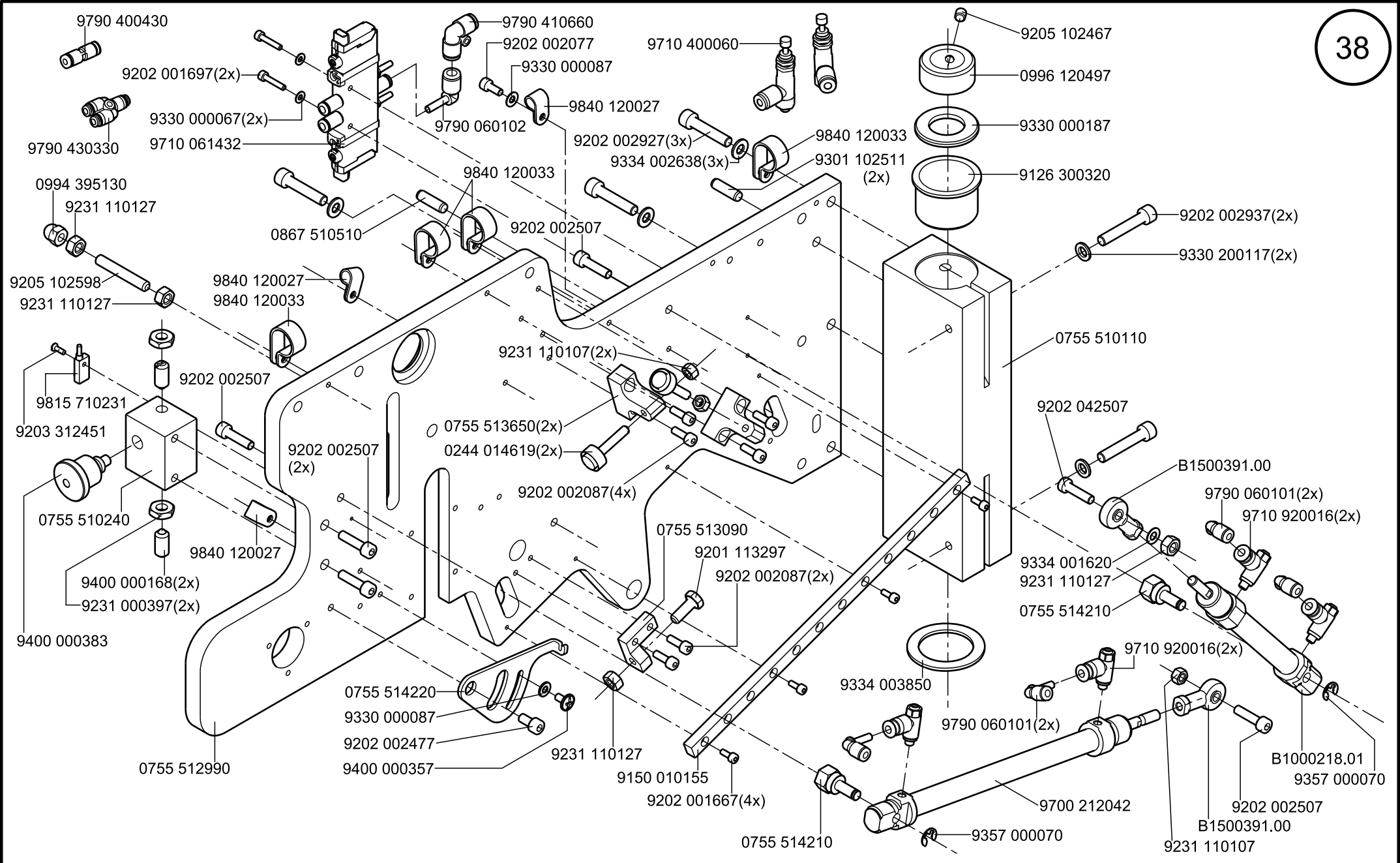
9790 400430
9202 001697(2x)
9330 000067(2x)
9710 061432
9790 430330
9790 410660
9202 002077
9330 000087
9840 120027
9790 060102
9710 400060
9205 102467
0996 120497
9330 000187
9126 300320
9202 002927(3x)
9334 002638(3x)
9840 120033
9301 102511 (2x)
0994 395130
9231 110127
0867 510510
9840 120033
9202 002507
9202 002937(2x)
9330 200117(2x)
9205 102598
9231 110127
9840 120027
9840 120033
0755 510110
9231 110107(2x)
9202 002507
9815 710231
9203 312451
0755 513650(2x)
0244 014619(2x)
9202 042507
B1500391.00
9790 060101(2x)
9710 920016(2x)
9202 002507 (2x)
9202 002087(4x)
0755 510240
9840 120027
0755 513090
9201 113297
9202 002087(2x)
9334 001620
9231 110127
0755 514210
9400 000168(2x)
9231 000397(2x)
9400 000383
9710 920016(2x)
9334 003850
9790 060101(2x)
0755 514220
9330 000087
9202 002477
9400 000357
0755 512990
9231 110127
9150 010155
9202 001667(4x)
B1000218.01
9357 000070
9700 212042
9202 002507
B1500391.00
9231 110107
0755 514210
9357 000070

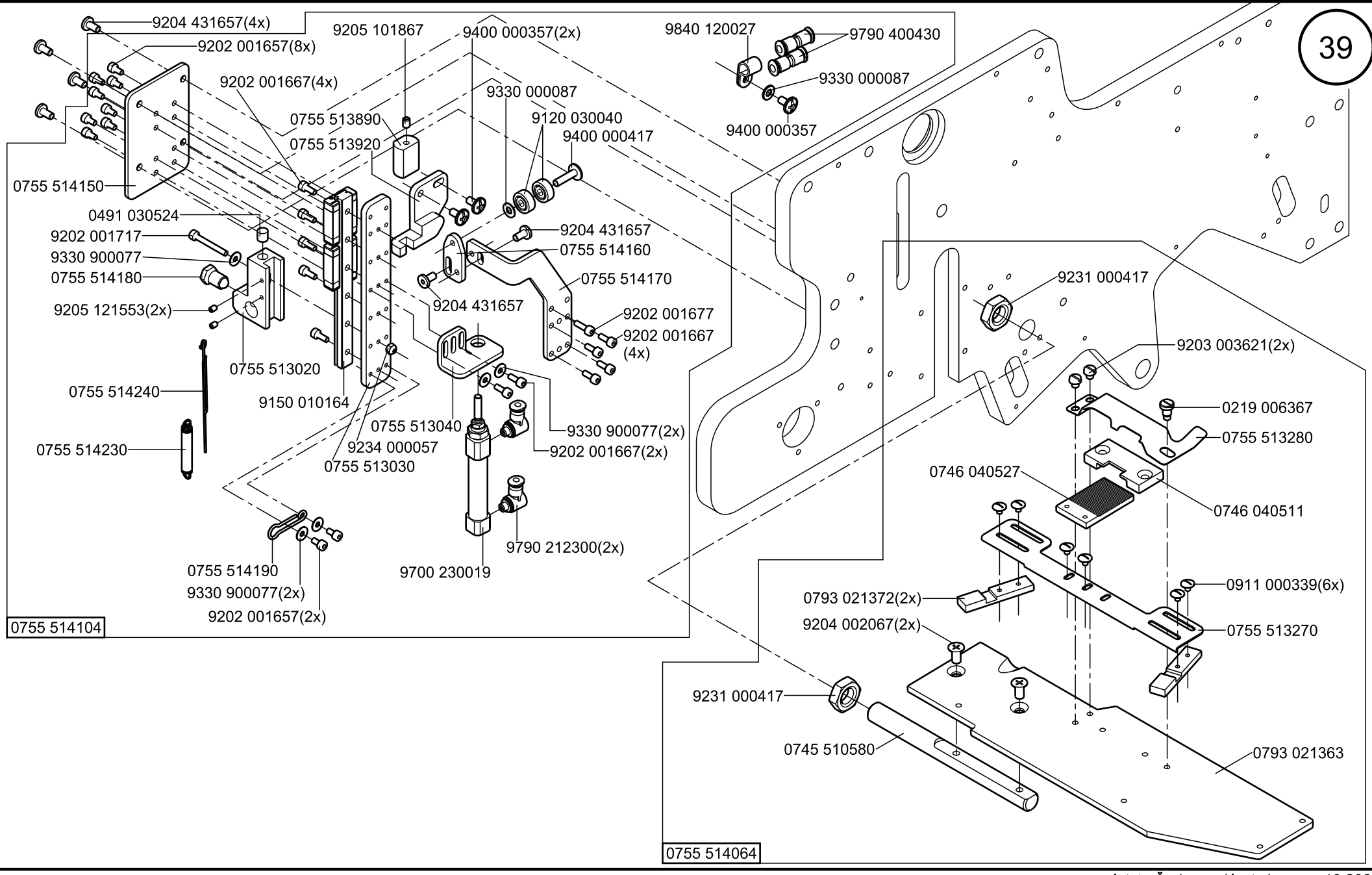
9204 431657(4x)
9202 001657(8x)
9202 001667(4x)
9205 101867
9400 000357(2x)
9840 120027
9790 400430
9330 000087
9400 000357
0755 513890
0755 513920
9330 000087
9120 030040
9400 000417
0755 514150
0491 030524
9202 001717
9330 900077
0755 514180
9205 121553(2x)
0755 513020
9204 431657
0755 514160
0755 514170
9202 001677
9202 001667
(4x)
0755 514240
9150 010164
0755 513040
9330 900077(2x)
9202 001667(2x)
9234 000057
0755 513030
0755 514230
9790 212300(2x)
9700 230019
0755 514190
9330 900077(2x)
9202 001657(2x)
0755 514104
9231 000417
9203 003621(2x)
0219 006367
0755 513280
0746 040527
0746 040511
0911 000339(6x)
0793 021372(2x)
9204 002067(2x)
0755 513270
9231 000417
0745 510580
0793 021363
0755 514064

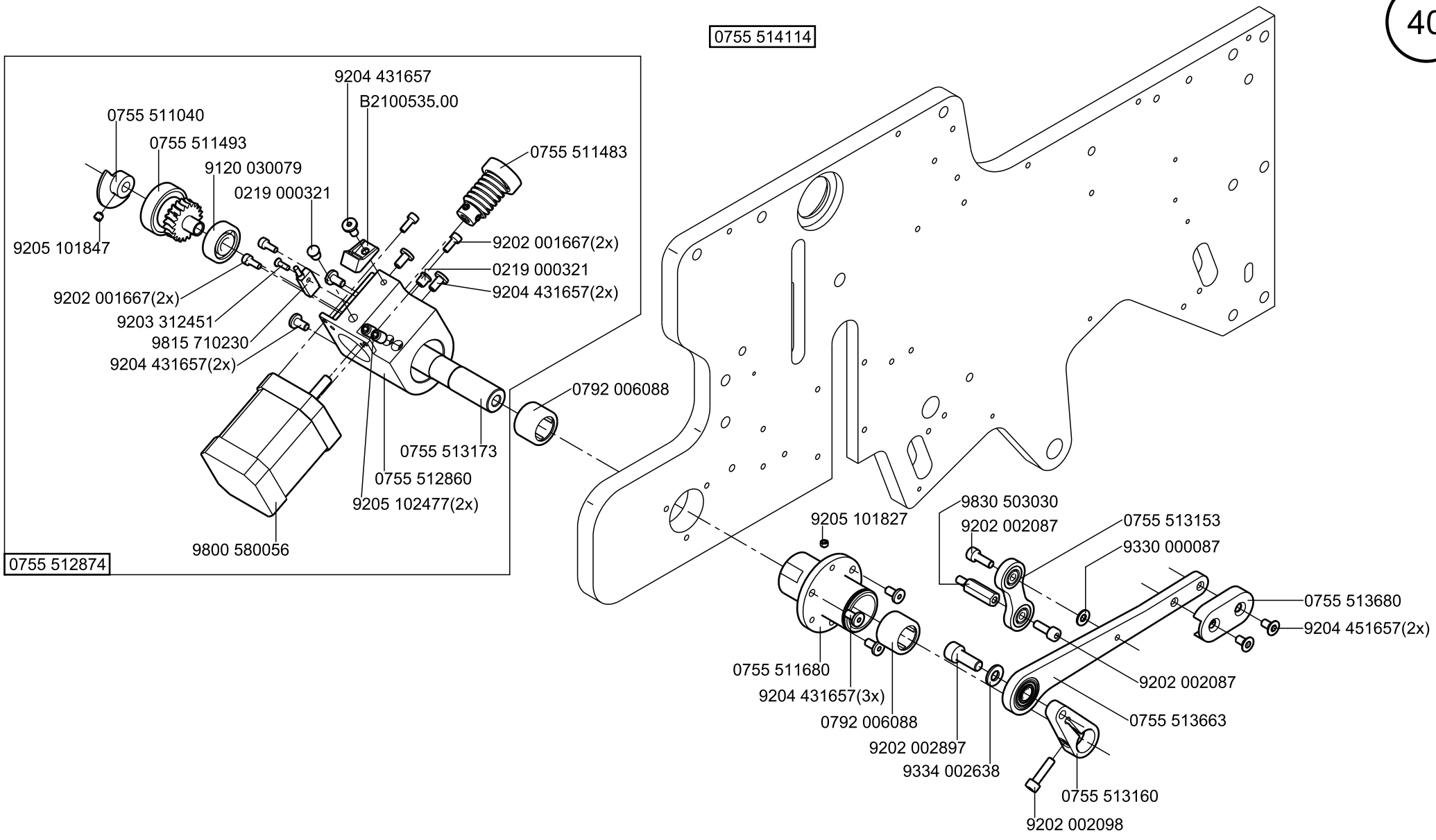
0755 514114
0755 512874
9204 431657
B2100535.00
0755 511040
0755 511493
9120 030079
0219 000321
0755 511483
9205 101847
9202 001667(2x)
0219 000321
9204 431657(2x)
9202 001667(2x)
9203 312451
9815 710230
9204 431657(2x)
0792 006088
0755 513173
0755 512860
9205 102477(2x)
9800 580056
9205 101827
9830 503030
9202 002087
0755 513153
9330 000087
0755 513680
9204 451657(2x)
9202 002087
0755 513663
0755 511680
9204 431657(3x)
0792 006088
9202 002897
9334 002638
0755 513160
9202 002098

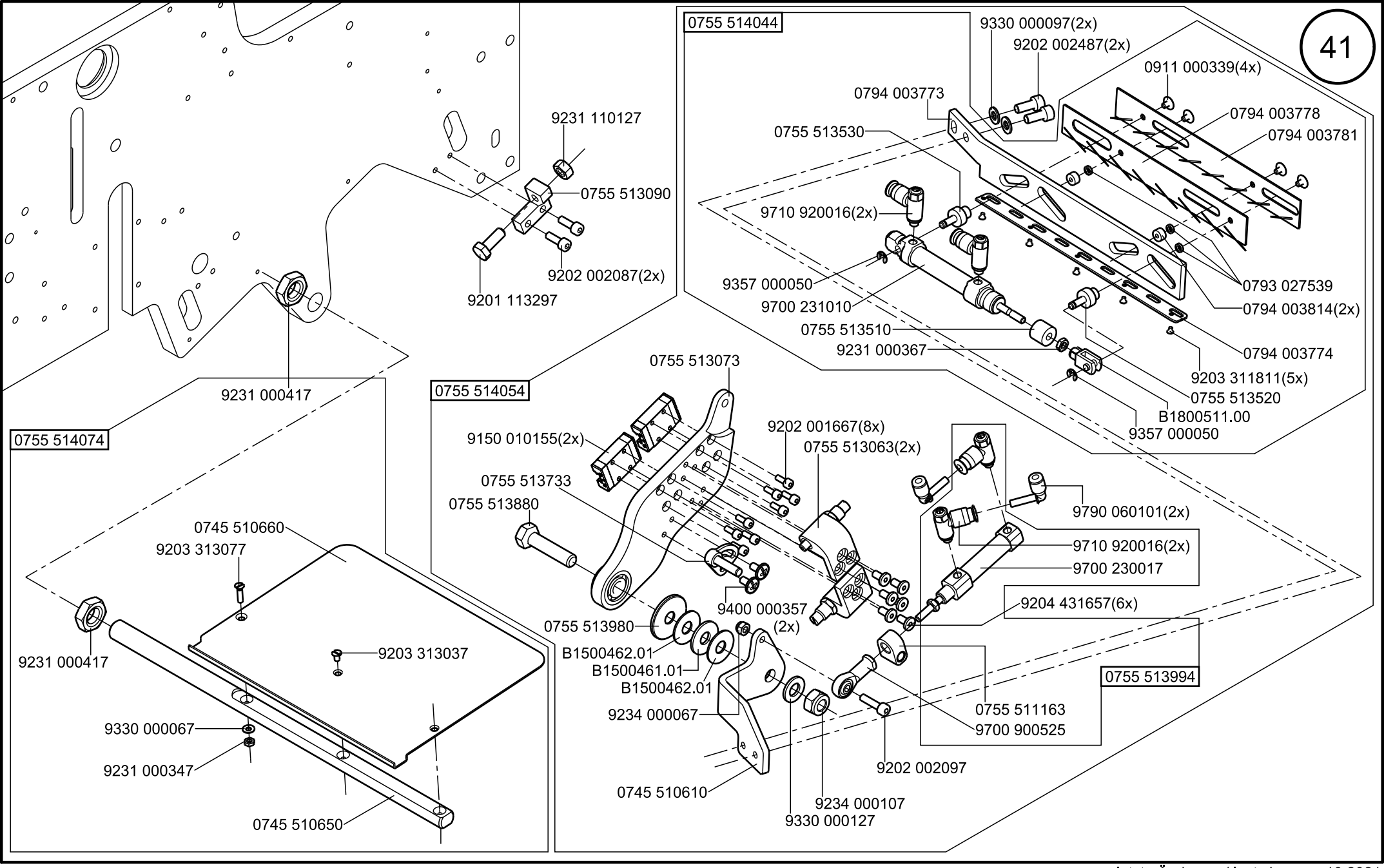
0755 514044
9330 000097(2x)
9202 002487(2x)
0911 000339(4x)
0794 003773
0794 003778
0755 513530
0794 003781
9710 920016(2x)
0793 027539
0794 003814(2x)
9357 000050
9700 231010
0755 513510
9231 000367
0794 003774
9203 311811(5x)
0755 513520
B1800511.00
9357 000050
9231 110127
0755 513090
9202 002087(2x)
9201 113297
9231 000417
0755 514074
0745 510660
9203 313077
9203 313037
9231 000417
9330 000067
9231 000347
0745 510650
0755 514054
0755 513073
9150 010155(2x)
9202 001667(8x)
0755 513063(2x)
0755 513733
0755 513880
9790 060101(2x)
9710 920016(2x)
9700 230017
9400 000357
(2x)
9204 431657(6x)
0755 513980
B1500462.01
B1500461.01
B1500462.01
0755 513994
9234 000067
0755 511163
9700 900525
9202 002097
0745 510610
9234 000107
9330 000127

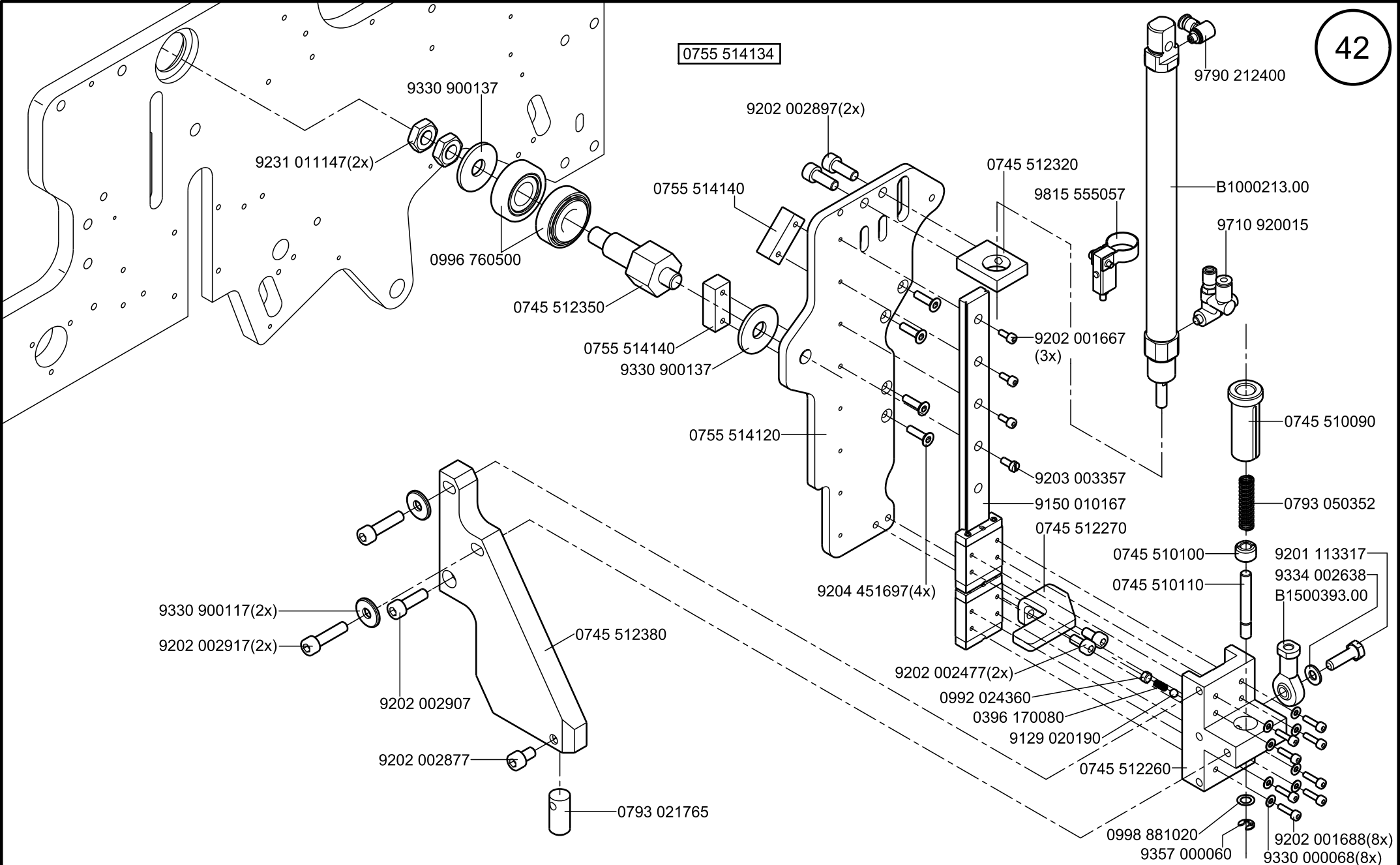
0755 514134
9330 900137
9231 011147(2x)
0996 760500
0745 512350
9202 002897(2x)
0755 514140
0745 512320
9815 555057
9790 212400
B1000213.00
9710 920015
0755 514140
9330 900137
9202 001667
(3x)
0755 514120
0745 510090
9203 003357
0793 050352
9150 010167
0745 512270
0745 510100
9201 113317
9334 002638
B1500393.00
0745 510110
9204 451697(4x)
9330 900117(2x)
9202 002917(2x)
0745 512380
9202 002907
9202 002877
0793 021765
9202 002477(2x)
0992 024360
0396 170080
9129 020190
0745 512260
0998 881020
9357 000060
9202 001688(8x)
9330 000068(8x)

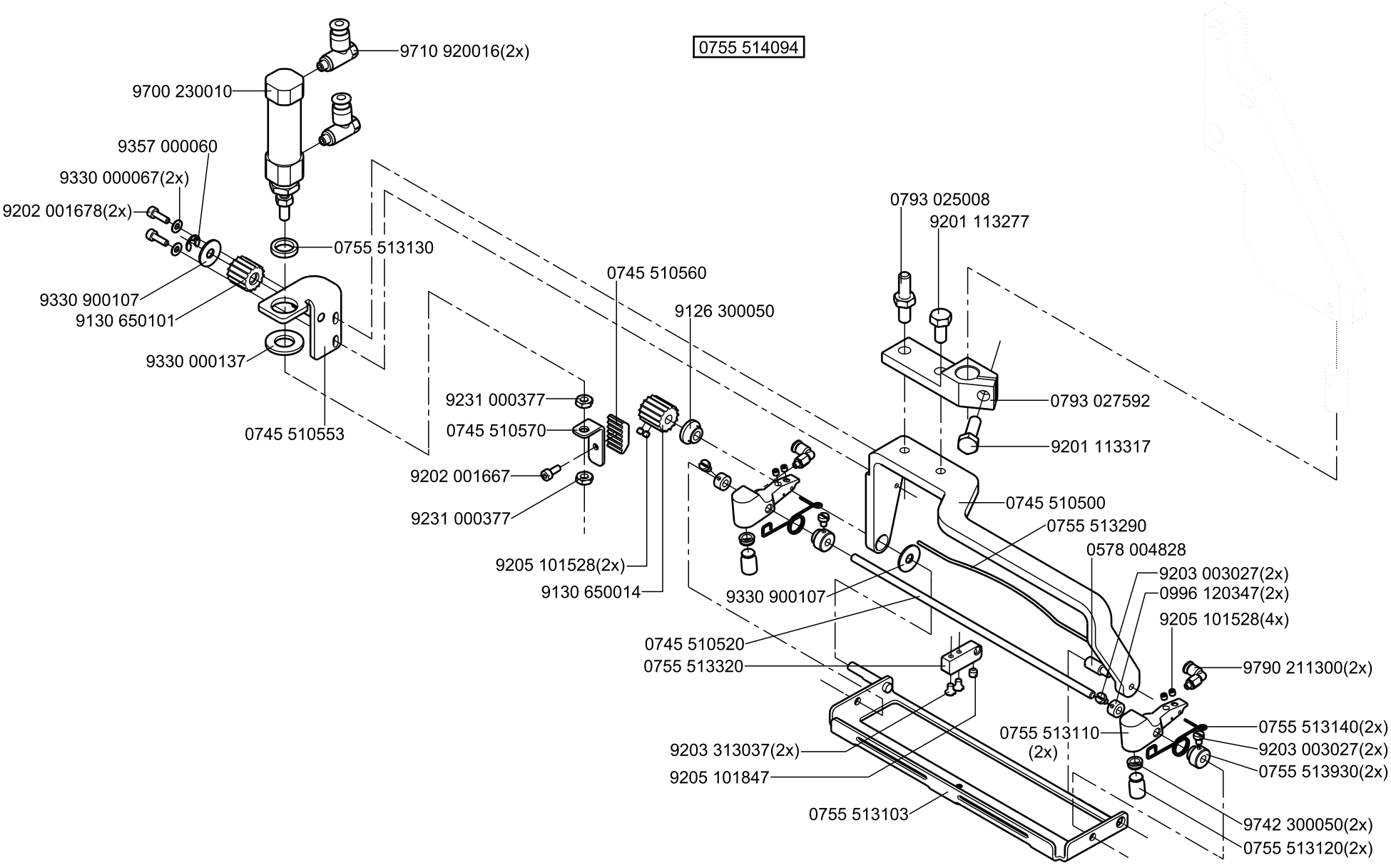
0755 514094
9710 920016(2x)
9700 230010
9357 000060
9330 000067(2x)
9202 001678(2x)
0755 513130
9330 900107
9130 650101
9330 000137
0745 510553
0745 510560
9126 300050
9231 000377
0745 510570
9202 001667
9231 000377
9205 101528(2x)
9130 650014
0793 025008
9201 113277
0793 027592
9201 113317
0745 510500
0755 513290
0578 004828
9203 003027(2x)
0996 120347(2x)
9205 101528(4x)
9330 900107
0745 510520
0755 513320
9790 211300(2x)
0755 513140(2x)
9203 003027(2x)
0755 513930(2x)
0755 513110
(2x)
9203 313037(2x)
9205 101847
0755 513103
9742 300050(2x)
0755 513120(2x)

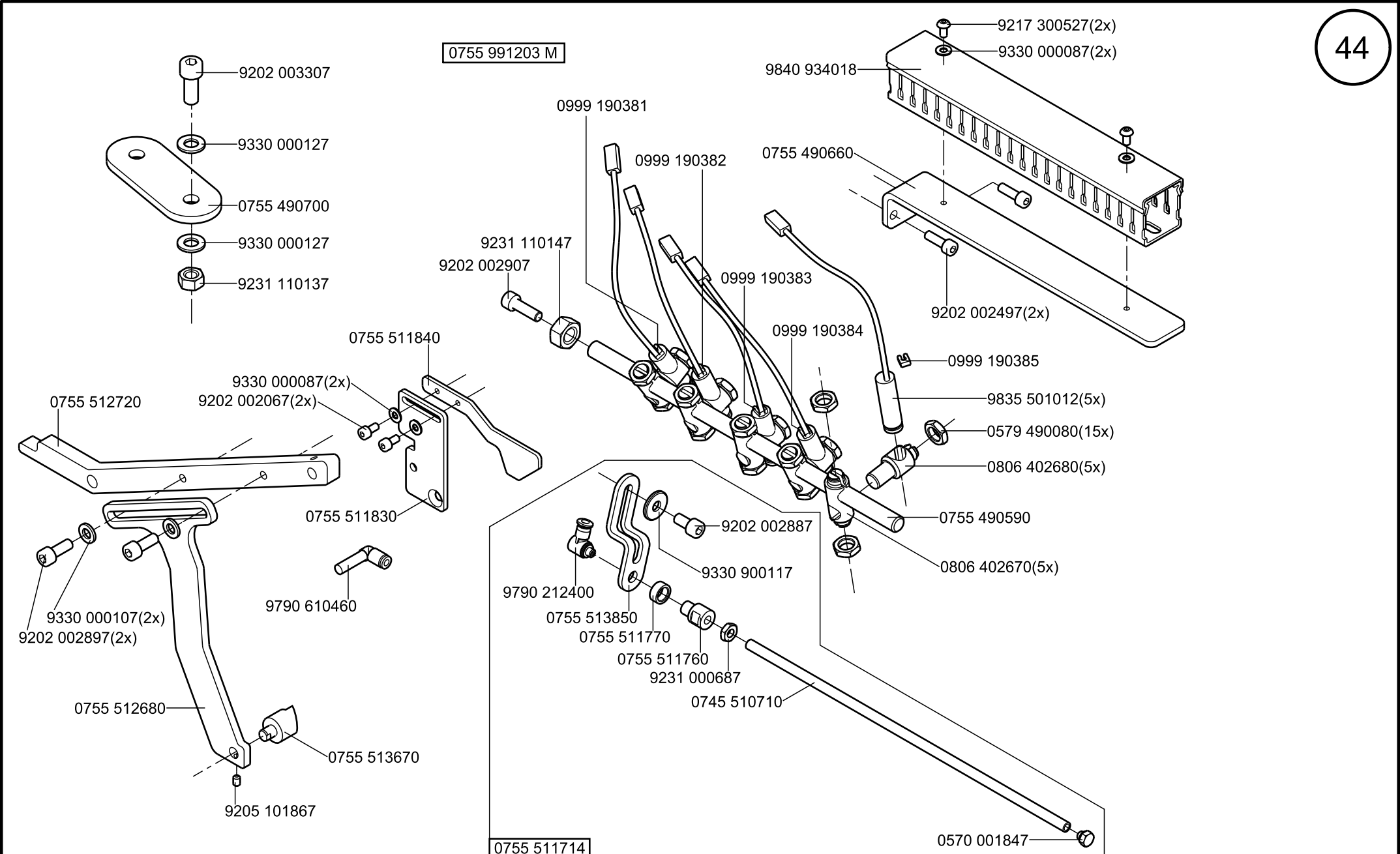
0755 991203 M
9202 003307
9330 000127
0755 490700
9330 000127
9231 110137
9217 300527(2x)
9330 000087(2x)
9840 934018
0999 190381
0999 190382
0755 490660
9231 110147
9202 002907
0999 190383
9202 002497(2x)
0999 190384
0999 190385
9835 501012(5x)
0579 490080(15x)
0806 402680(5x)
0755 490590
0806 402670(5x)
0755 511840
9330 000087(2x)
9202 002067(2x)
0755 512720
0755 511830
9790 610460
9330 000107(2x)
9202 002897(2x)
0755 512680
0755 513670
9205 101867
9202 002887
9330 900117
9790 212400
0755 513850
0755 511770
0755 511760
9231 000687
0745 510710
0570 001847
0755 511714

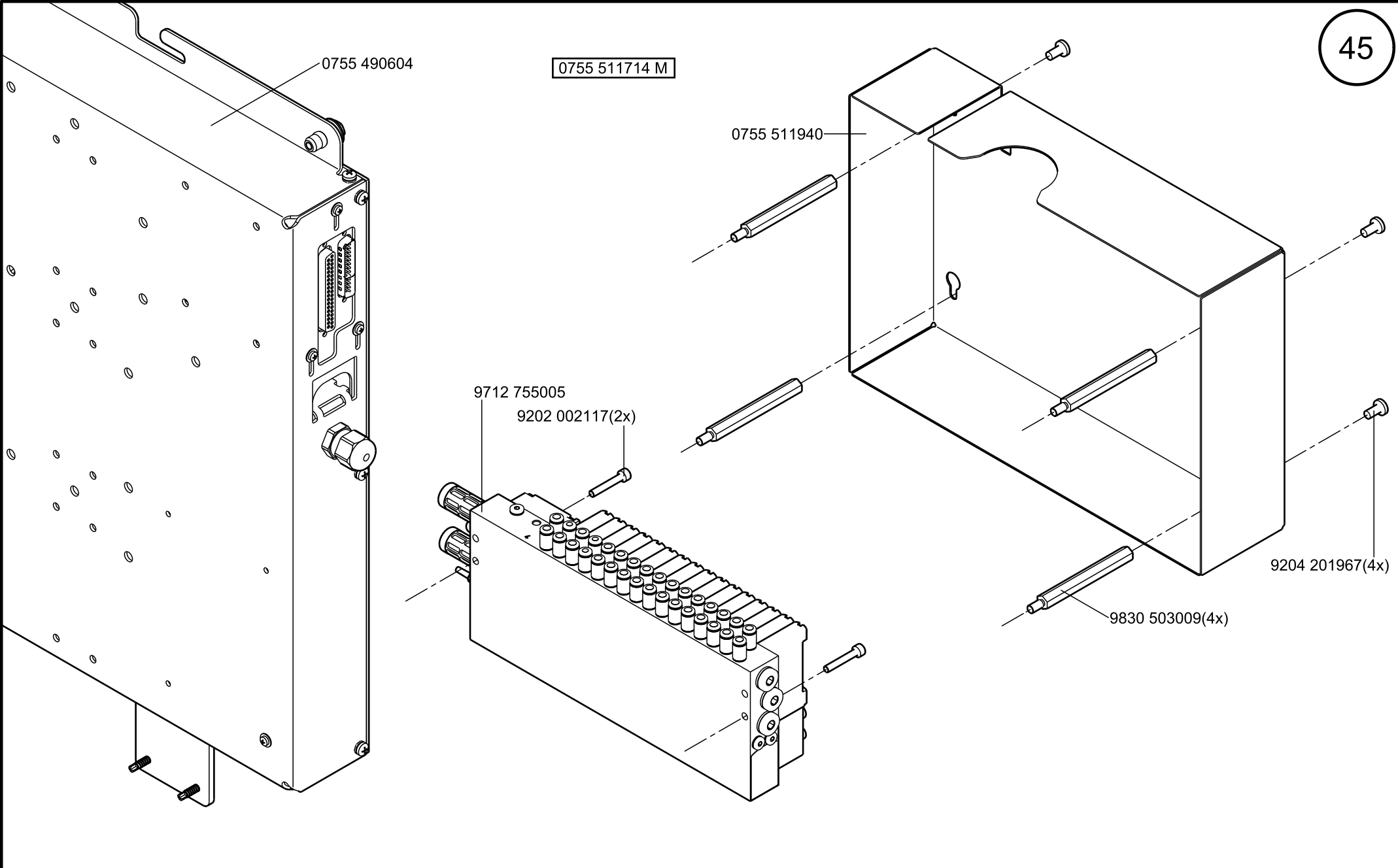
0755 490604
0755 511714 M
0755 511940
9712 755005
9202 002117(2x)
9204 201967(4x)
9830 503009(4x)

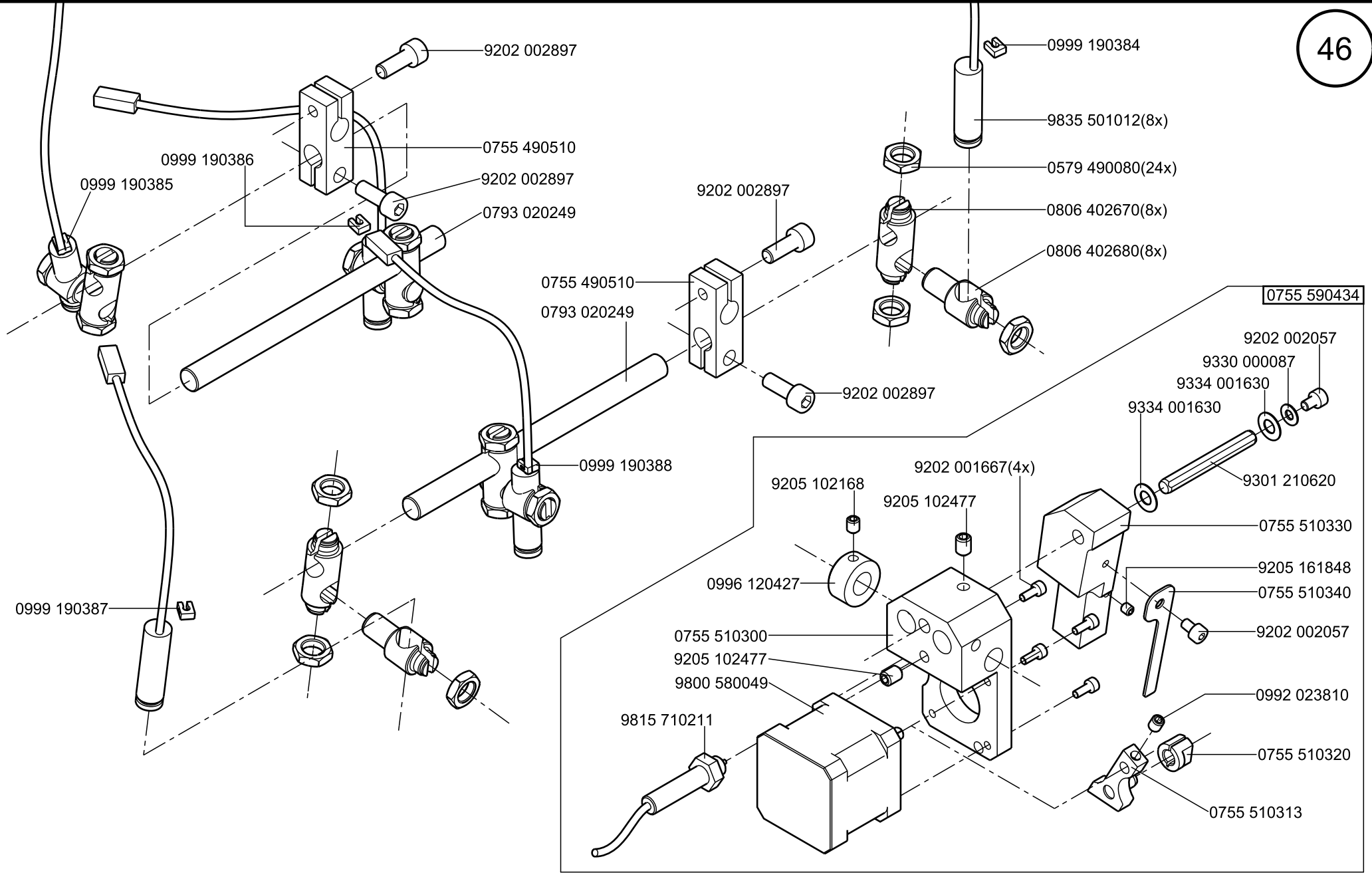

Scale 50%

Cl. 756 D

letzte Änderung/ last change 10.2021
Ausgabe/ Edition 10.2021

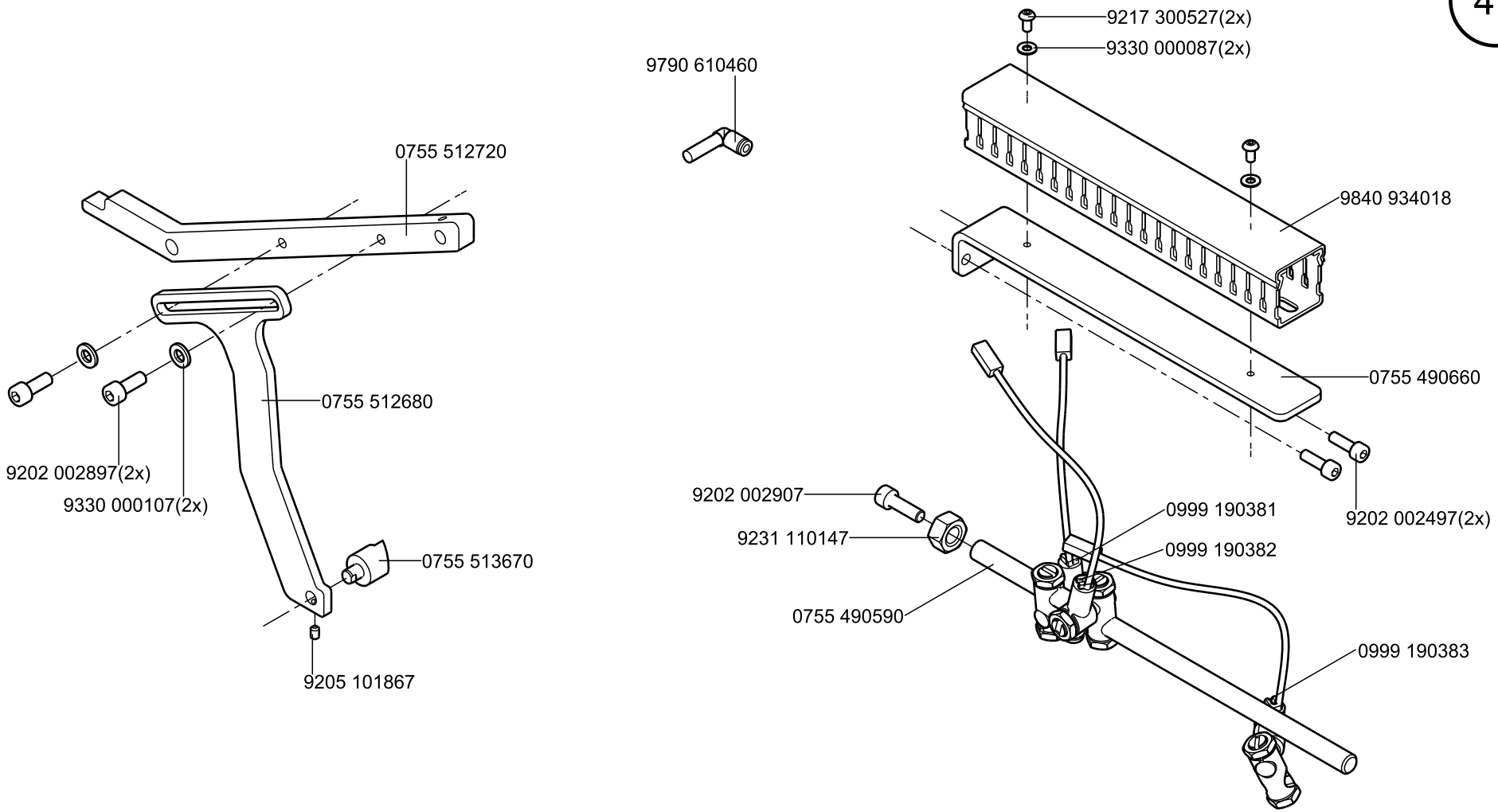
9790 610460
9217 300527(2x)
9330 000087(2x)
9840 934018
0755 490660
9202 002497(2x)
0755 512720
0755 512680
9202 002897(2x)
9330 000107(2x)
0755 513670
9205 101867
9202 002907
9231 110147
0755 490590
0999 190381
0999 190382
0999 190383

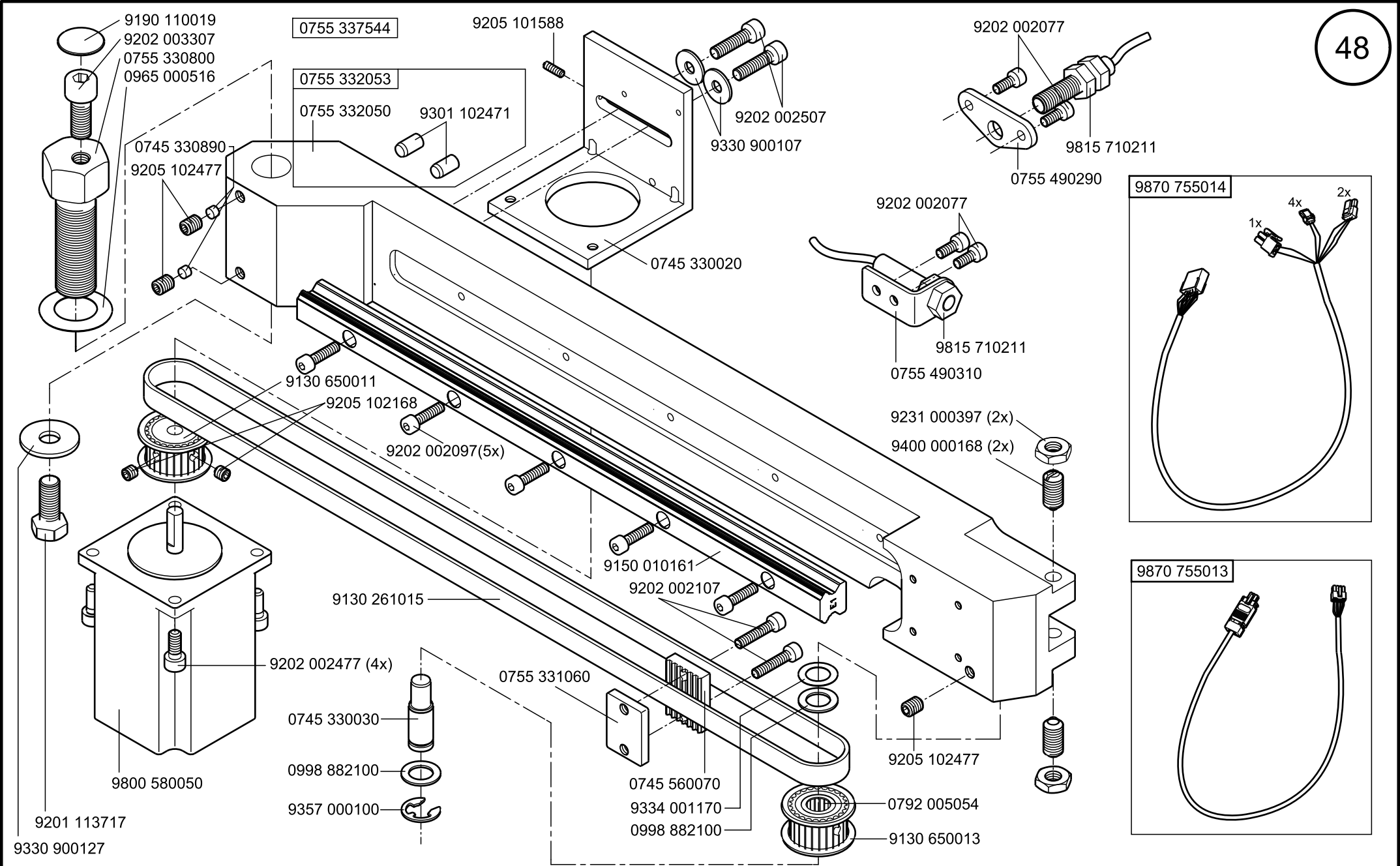

Scale 50%

Cl. 756 D

letzte Änderung/ last change 10.2021
Ausgabe/ Edition 10.2021

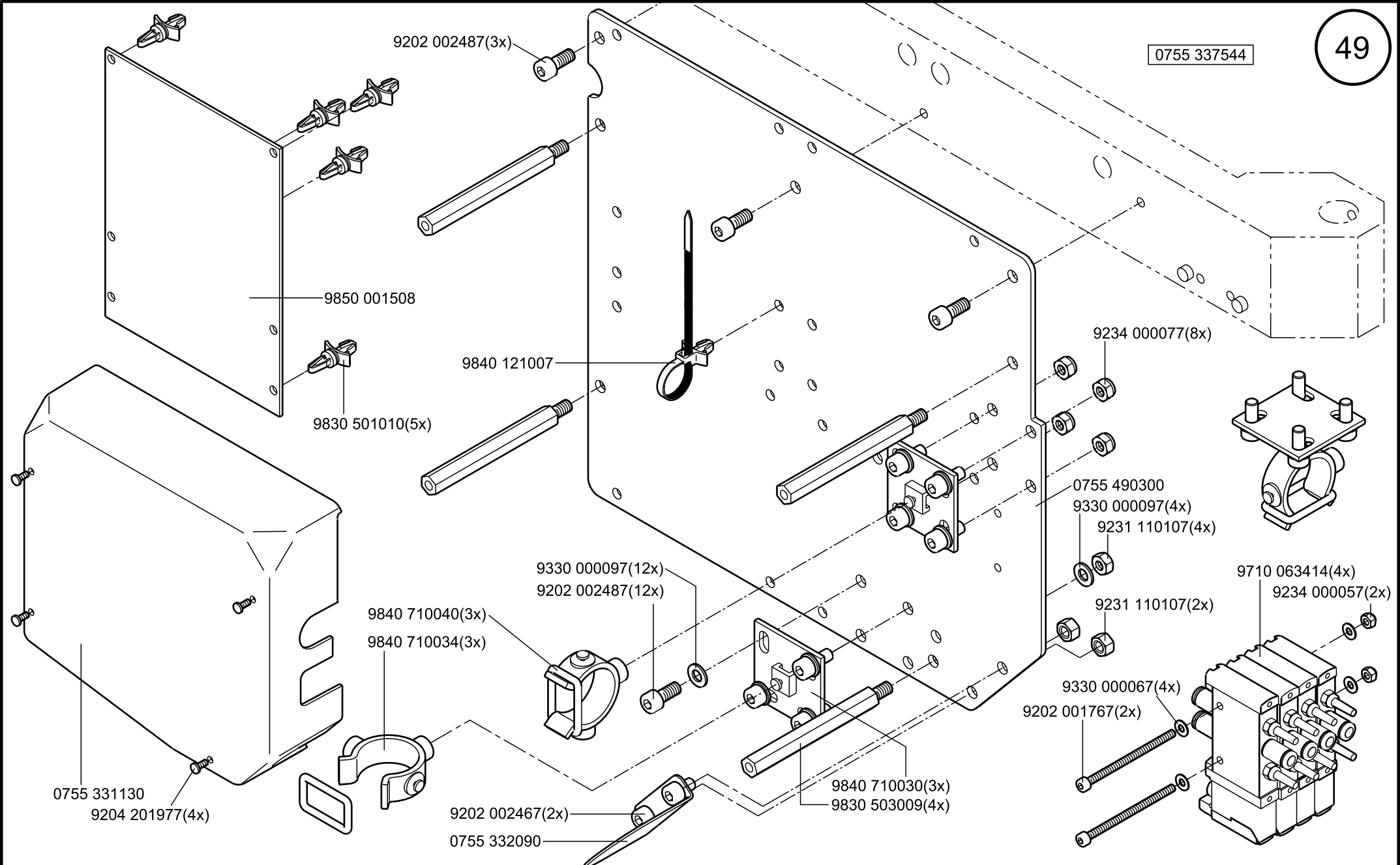

Scale 50%

Cl. 756 D

letzte Änderung/ last change 10.2021
Ausgabe/ Edition 10.2021

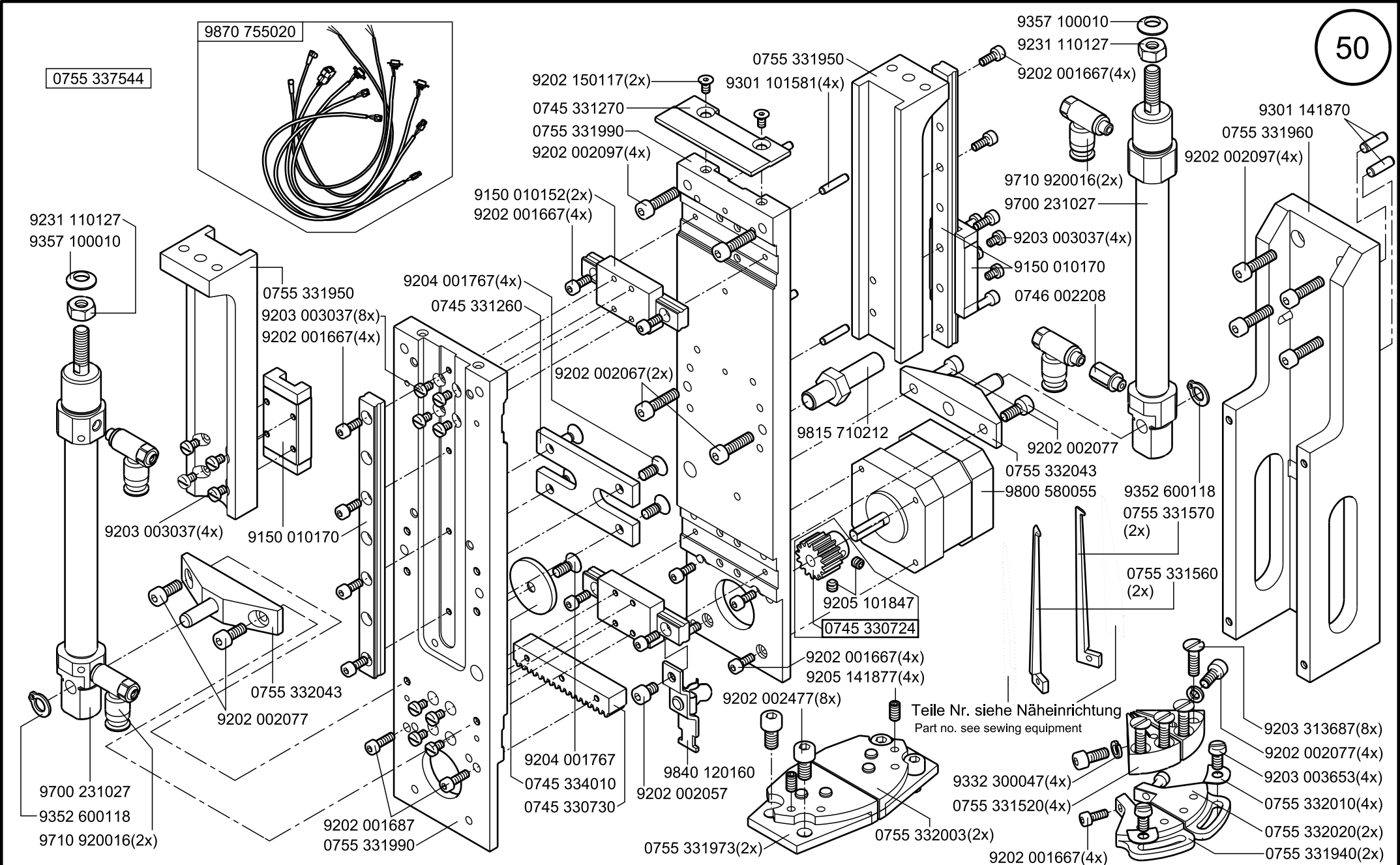

Scale 50%

Cl. 756 D

letzte Änderung/ last change 10.2021
Ausgabe/ Edition 10.2021

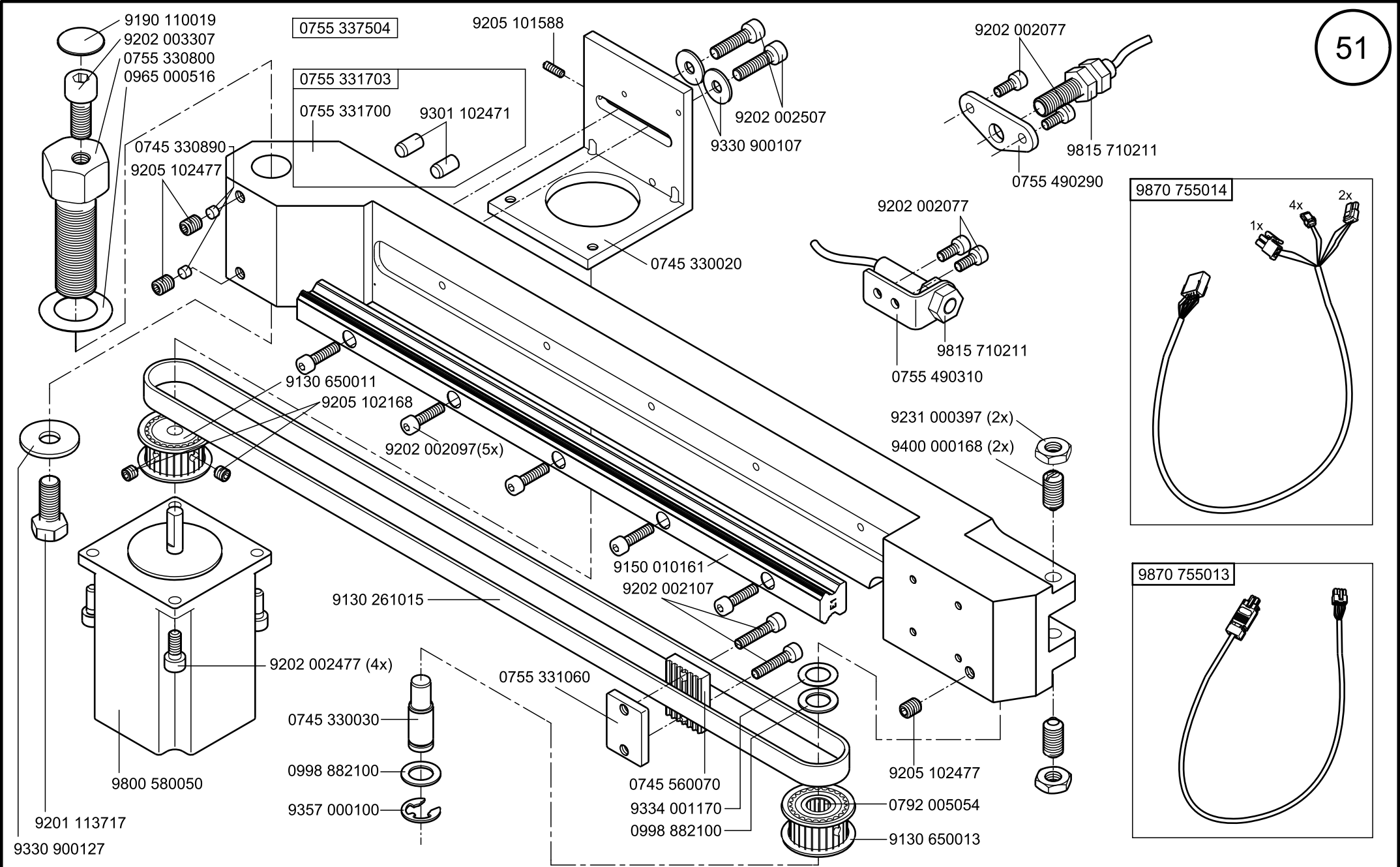

Scale 50%

Cl. 756 D

letzte Änderung/ last change 10.2021
Ausgabe/ Edition 10.2021

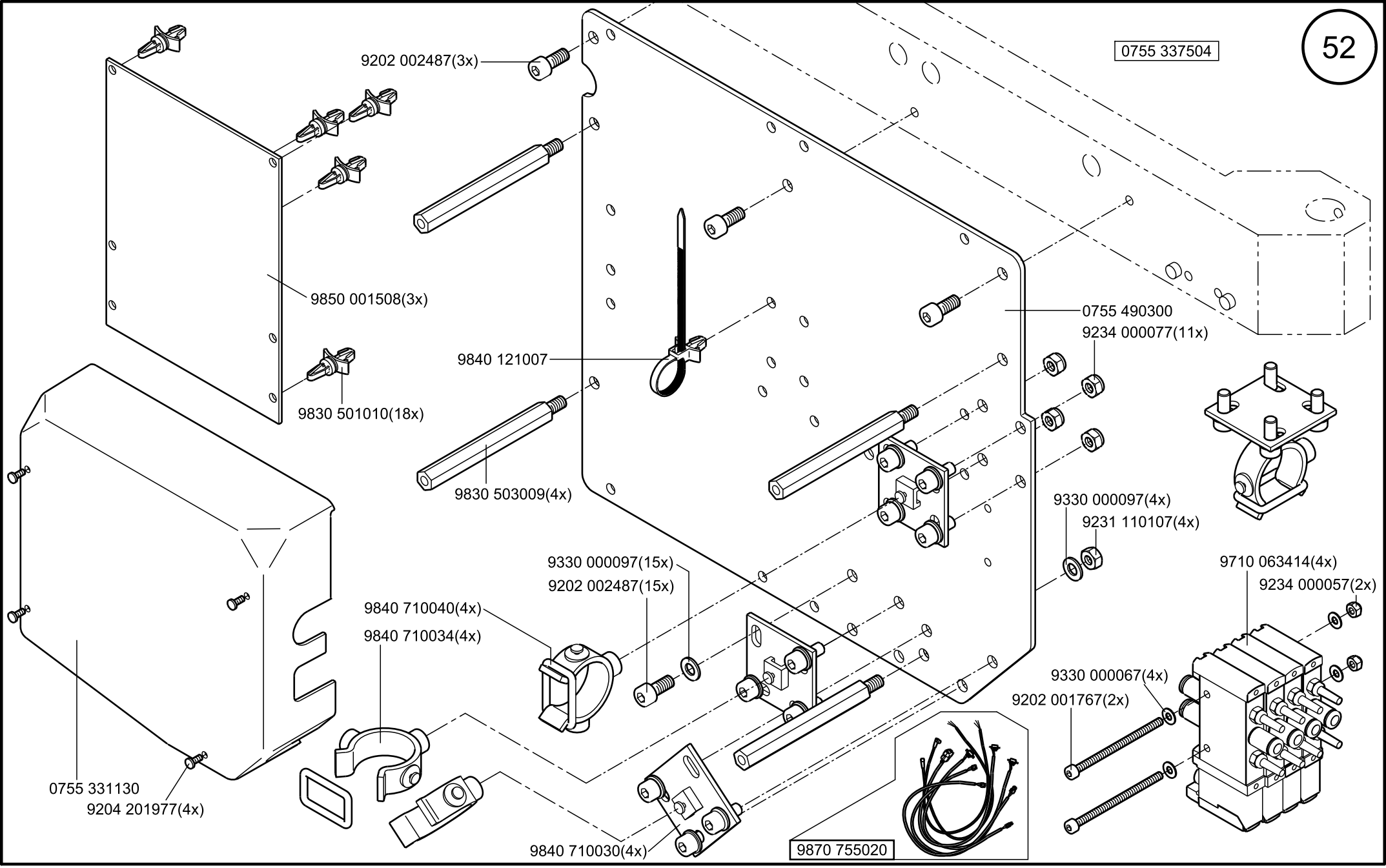

Scale 50%

Cl. 756 D

letzte Änderung/ last change 10.2021
Ausgabe/ Edition 10.2021

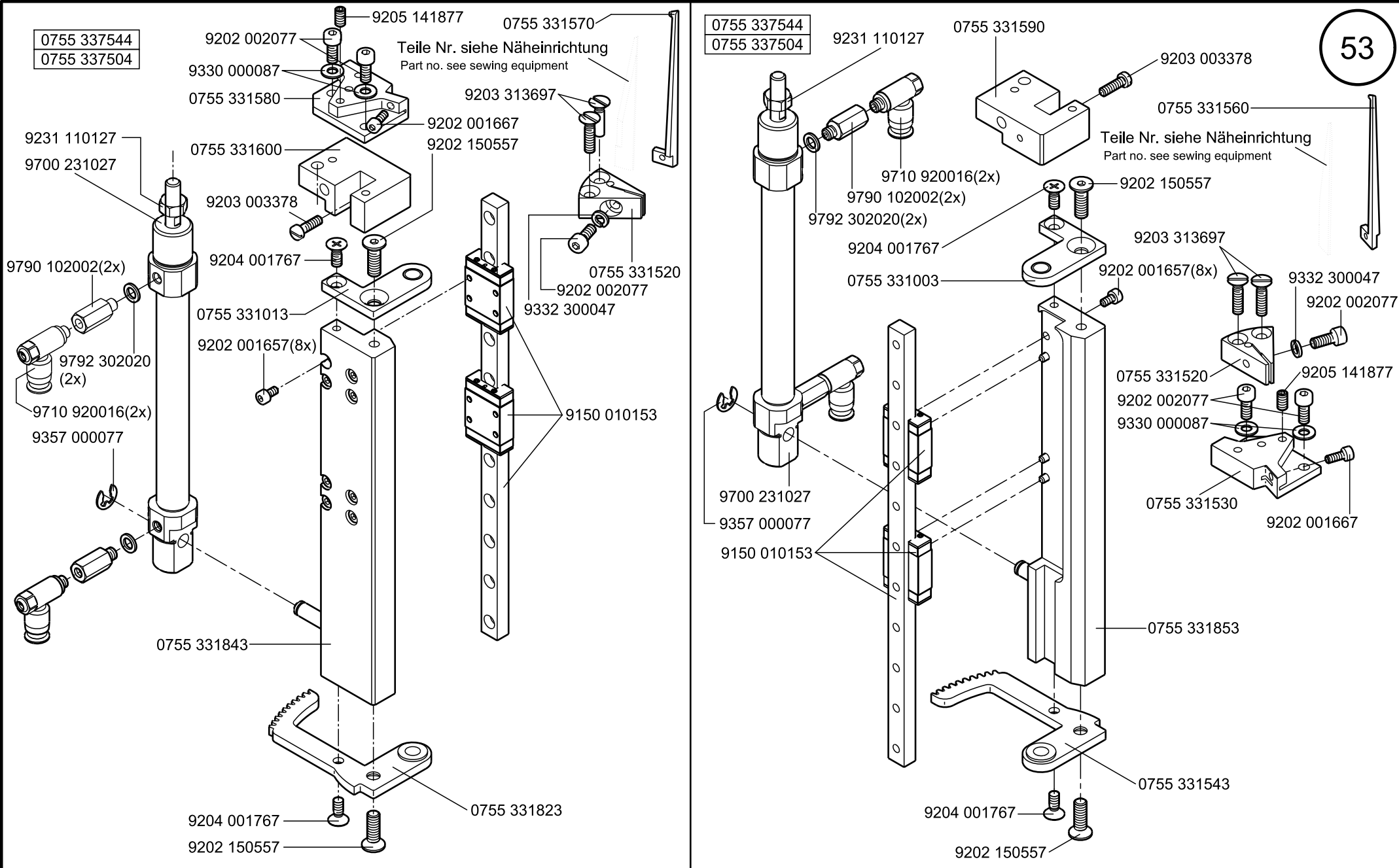

Scale 50%

Cl. 756 D

letzte Änderung/ last change 10.2021
Ausgabe/ Edition 10.2021

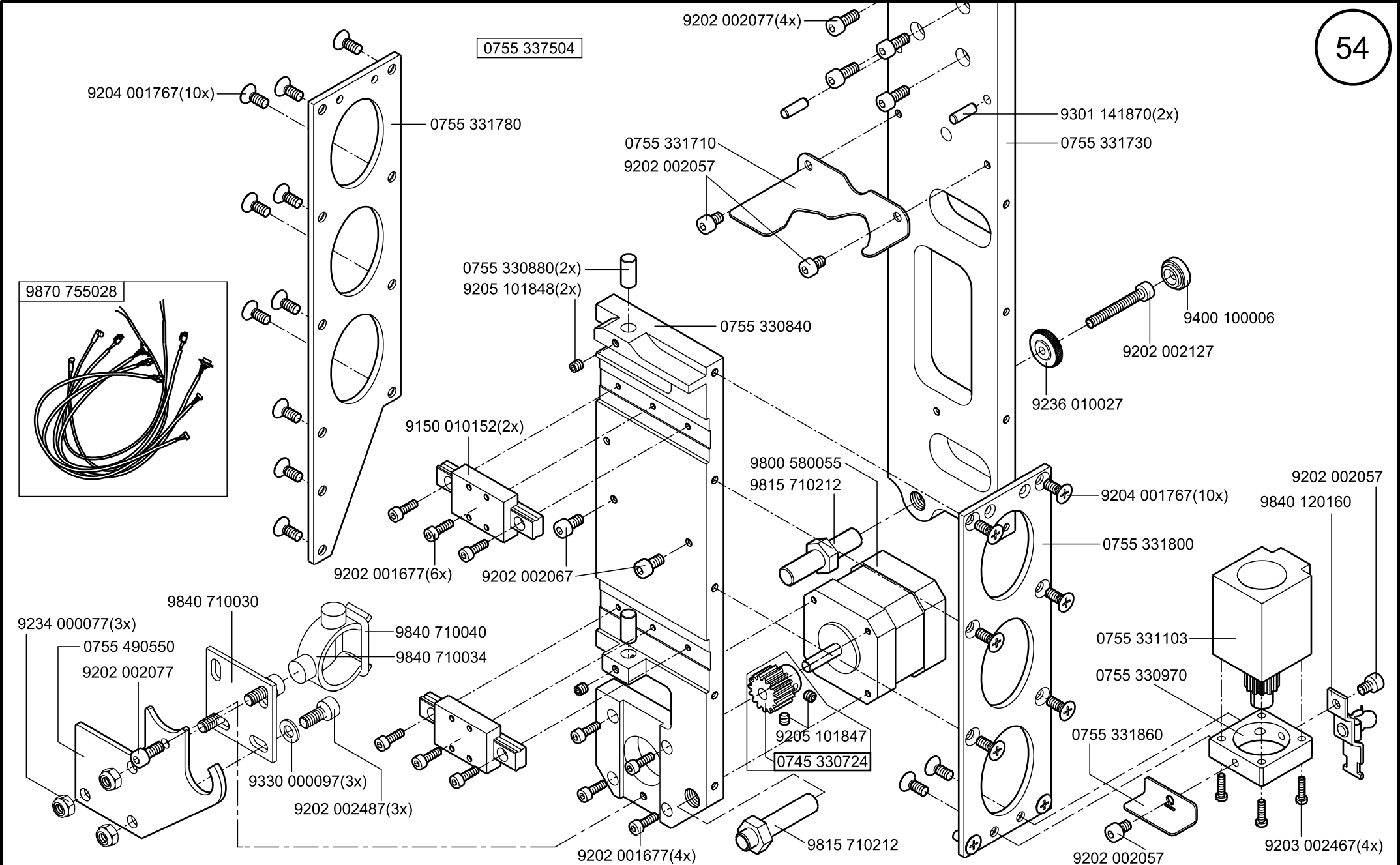

Scale 50%

Cl. 756 D

letzte Änderung/ last change 10.2021
Ausgabe/ Edition 10.2021

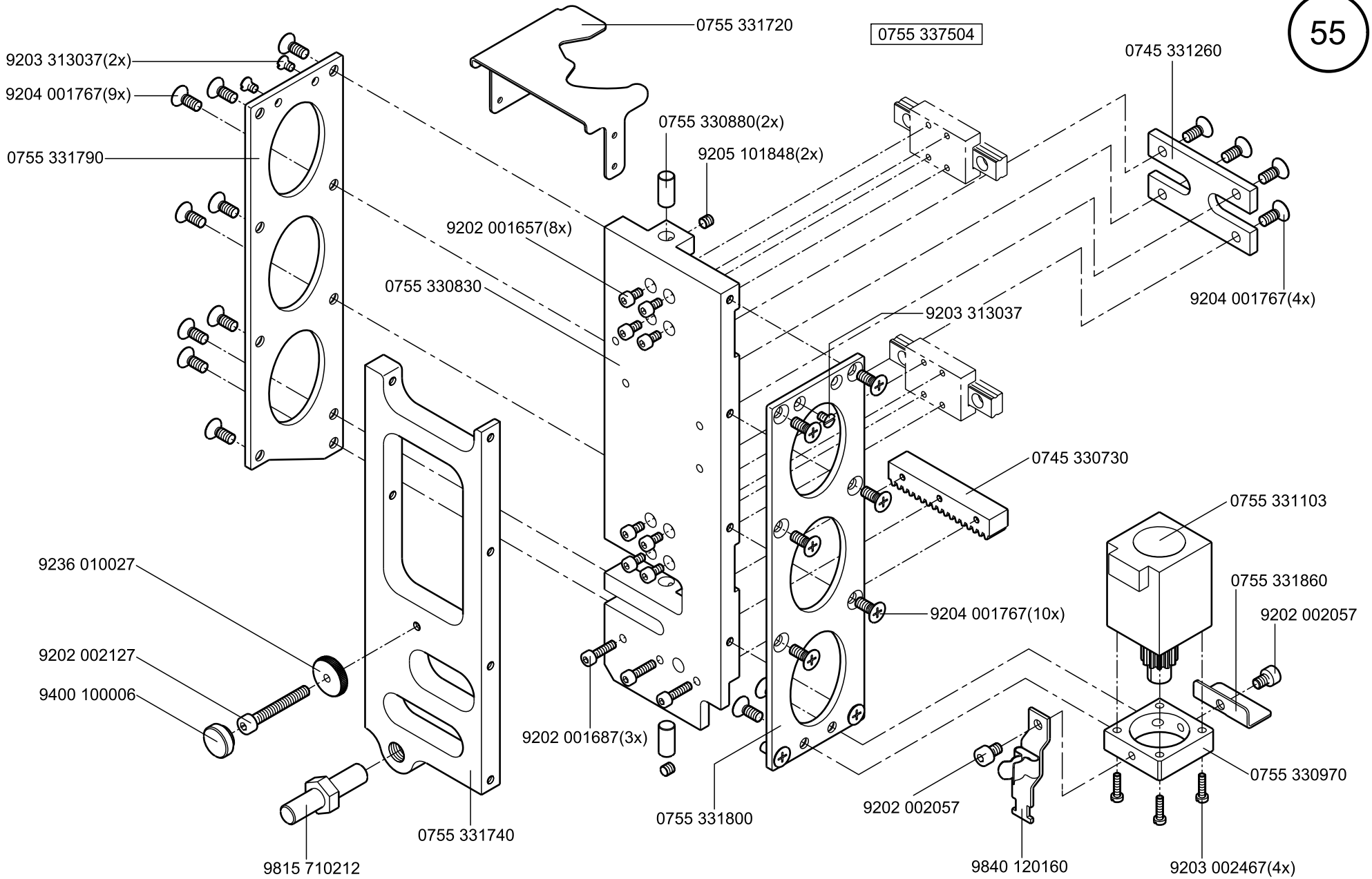

Scale 50%

Cl. 756 D

letzte Änderung/ last change 10.2021
Ausgabe/ Edition 10.2021

0755 337504

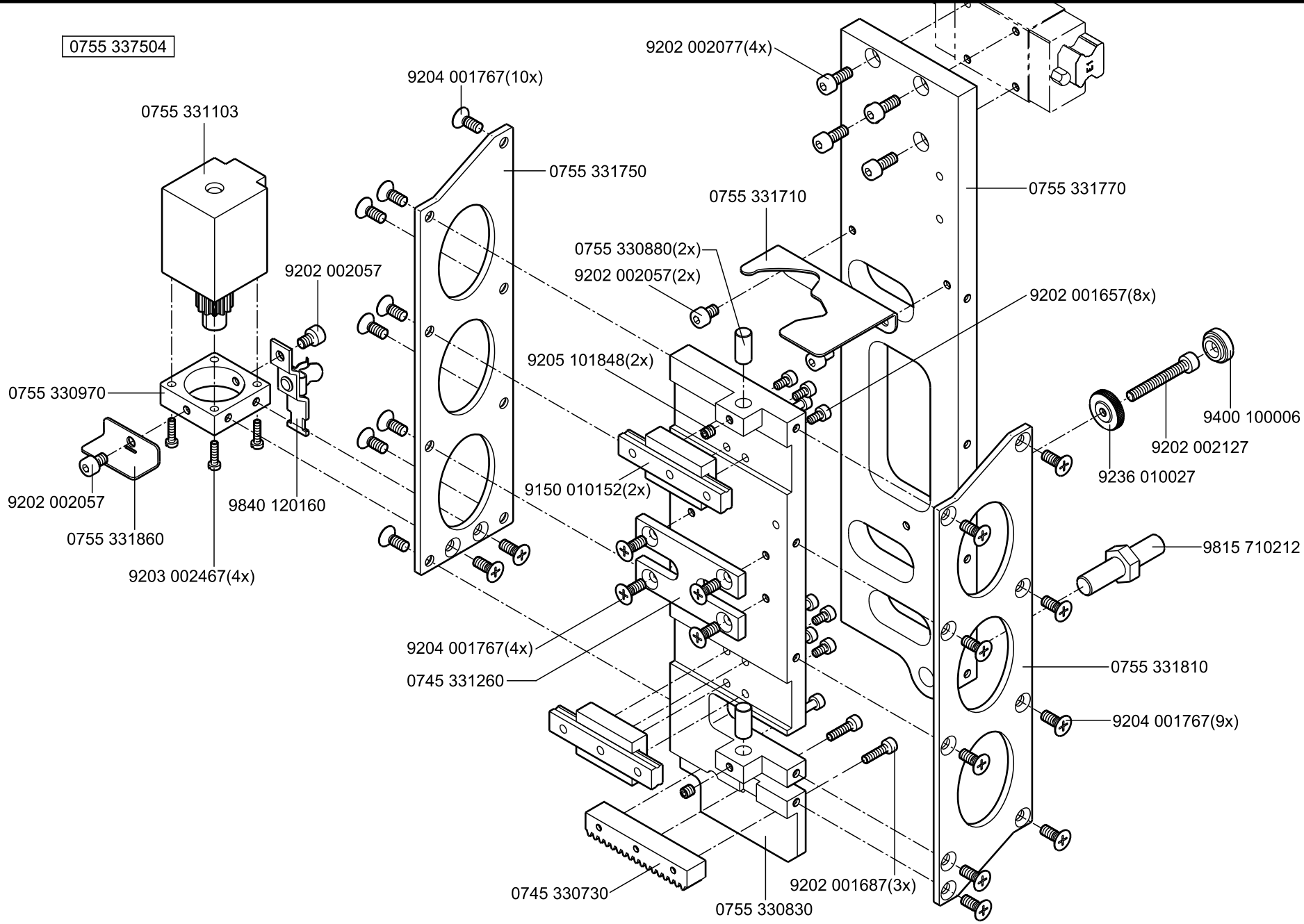
9202 002077(4x)
9204 001767(10x)
0755 331103
0755 331750
0755 331770
0755 331710
0755 330880(2x)
9202 002057(2x)
9202 002057
9202 001657(8x)
9205 101848(2x)
0755 330970
9400 100006
9202 002127
9236 010027
9202 002057
9840 120160
9150 010152(2x)
0755 331860
9815 710212
9203 002467(4x)
9204 001767(4x)
0745 331260
0755 331810
9204 001767(9x)
0745 330730
9202 001687(3x)
0755 330830

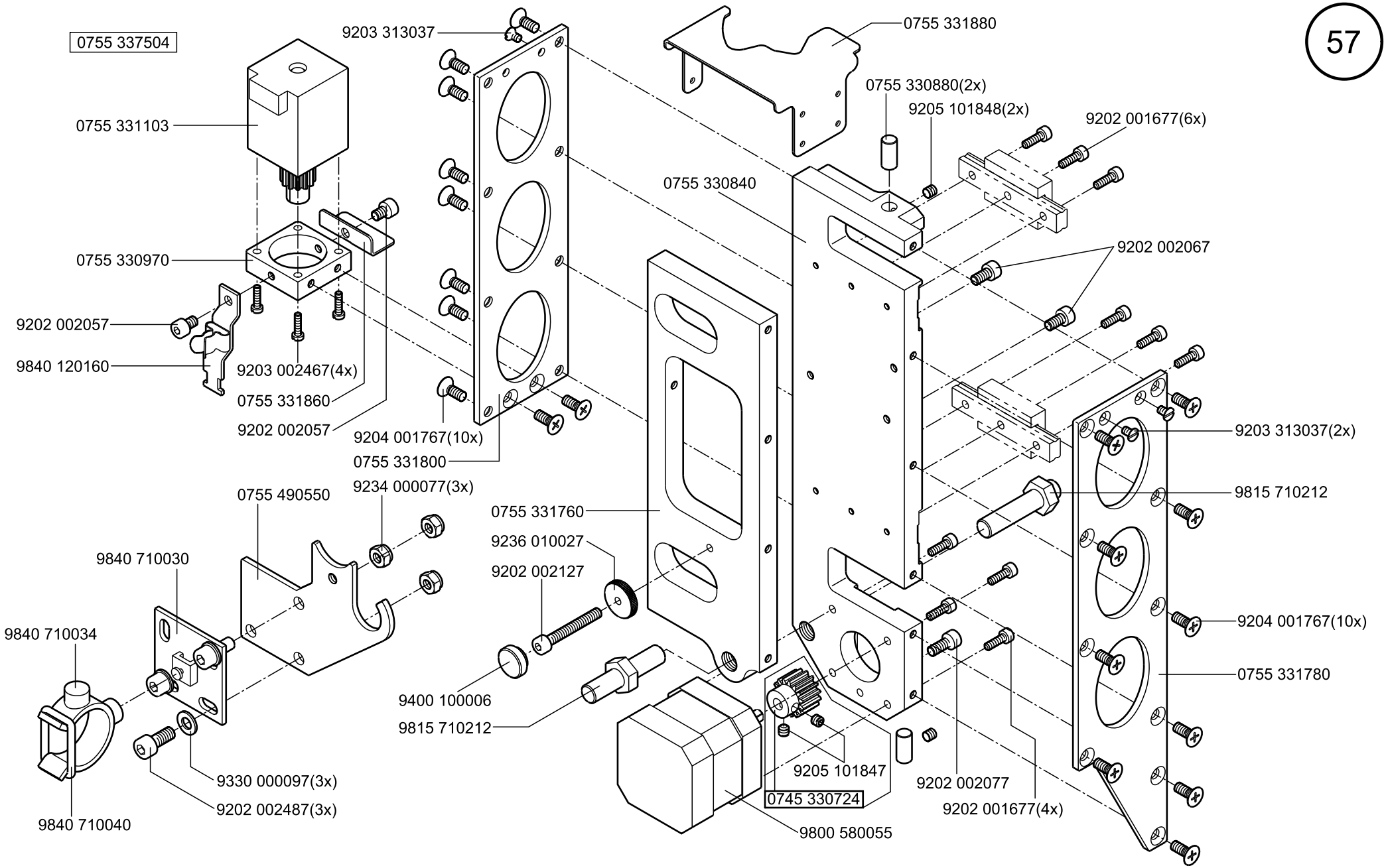
0755 337504
9203 313037
0755 331880
0755 330880(2x)
9205 101848(2x)
9202 001677(6x)
0755 331103
0755 330840
0755 330970
9202 002067
9202 002057
9840 120160
9203 002467(4x)
0755 331860
9202 002057
9204 001767(10x)
0755 331800
9234 000077(3x)
0755 490550
9203 313037(2x)
9815 710212
0755 331760
9236 010027
9202 002127
9840 710030
9204 001767(10x)
9840 710034
0755 331780
9400 100006
9815 710212
9205 101847
9202 002077
0745 330724
9330 000097(3x)
9202 002487(3x)
9202 001677(4x)
9840 710040
9800 580055

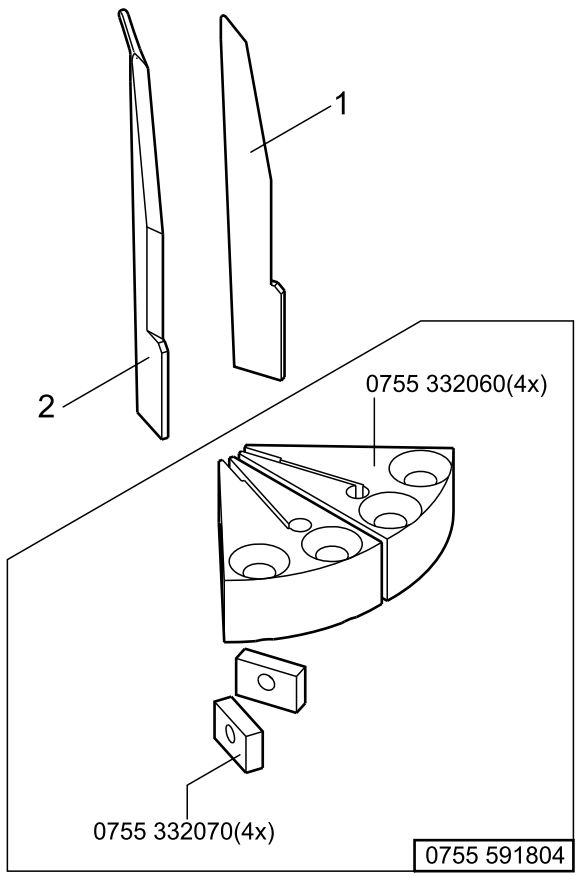

mit Umbausatz (ohne Vorstecher)		
NA..	Eckenmesser rechts Corner knife right	Eckenmesser links Corner knife left
	pos. 1	pos. 2
8	0745 339060	0745 339300
10	0745 339100	0745 339320
12	0745 339120	0745 339330
14	0745 339140	0745 331050
16	0745 339160	0745 339170
18	0745 339160	0745 339170
20	0745 339200	0745 339210
22	0745 331060	0745 331070
24	0745 339240	0745 339250
26	0745 339240	0745 339250
28	0745 339240	0745 339250
30	0745 339240	0745 339250

0755 590904

0755 512444

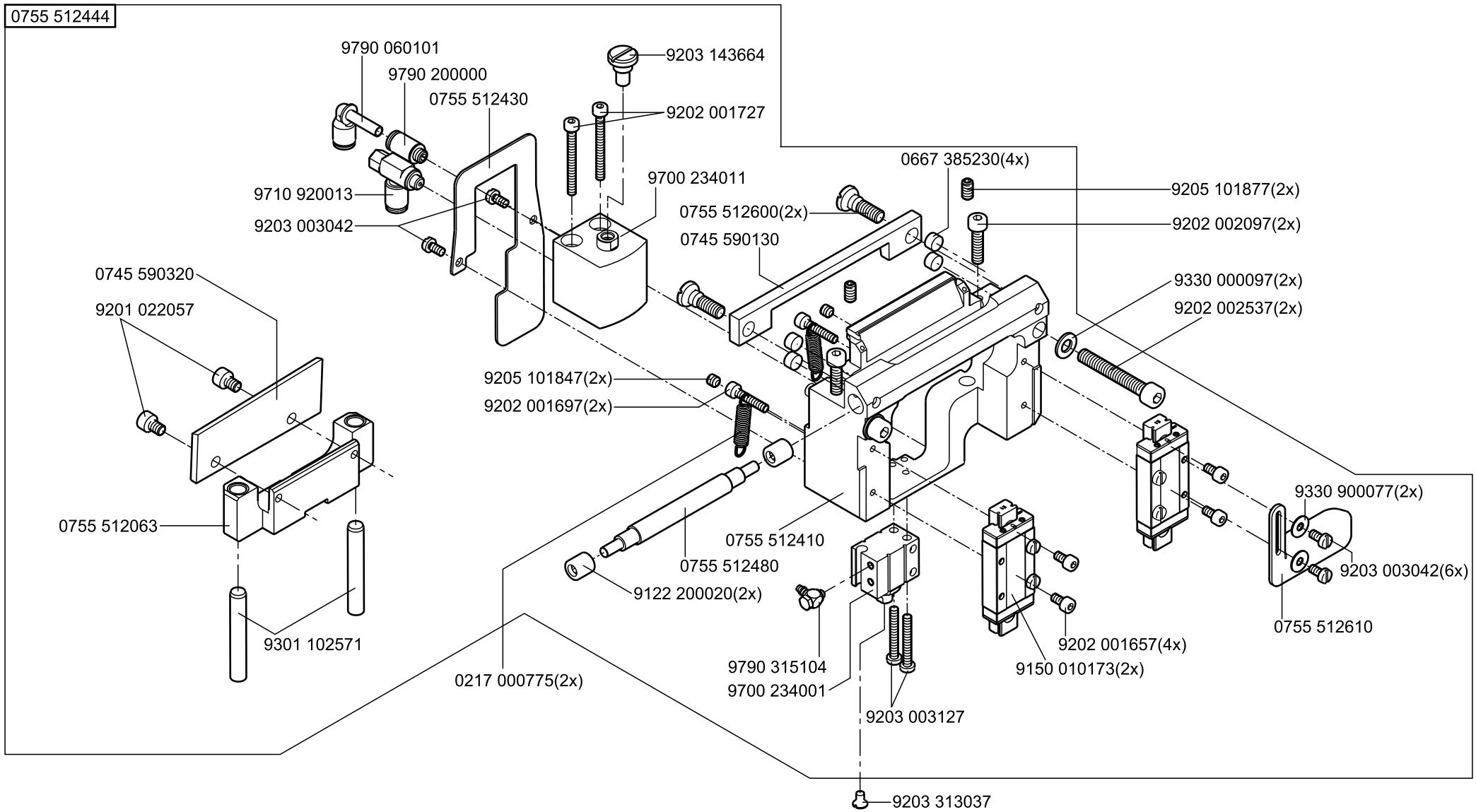

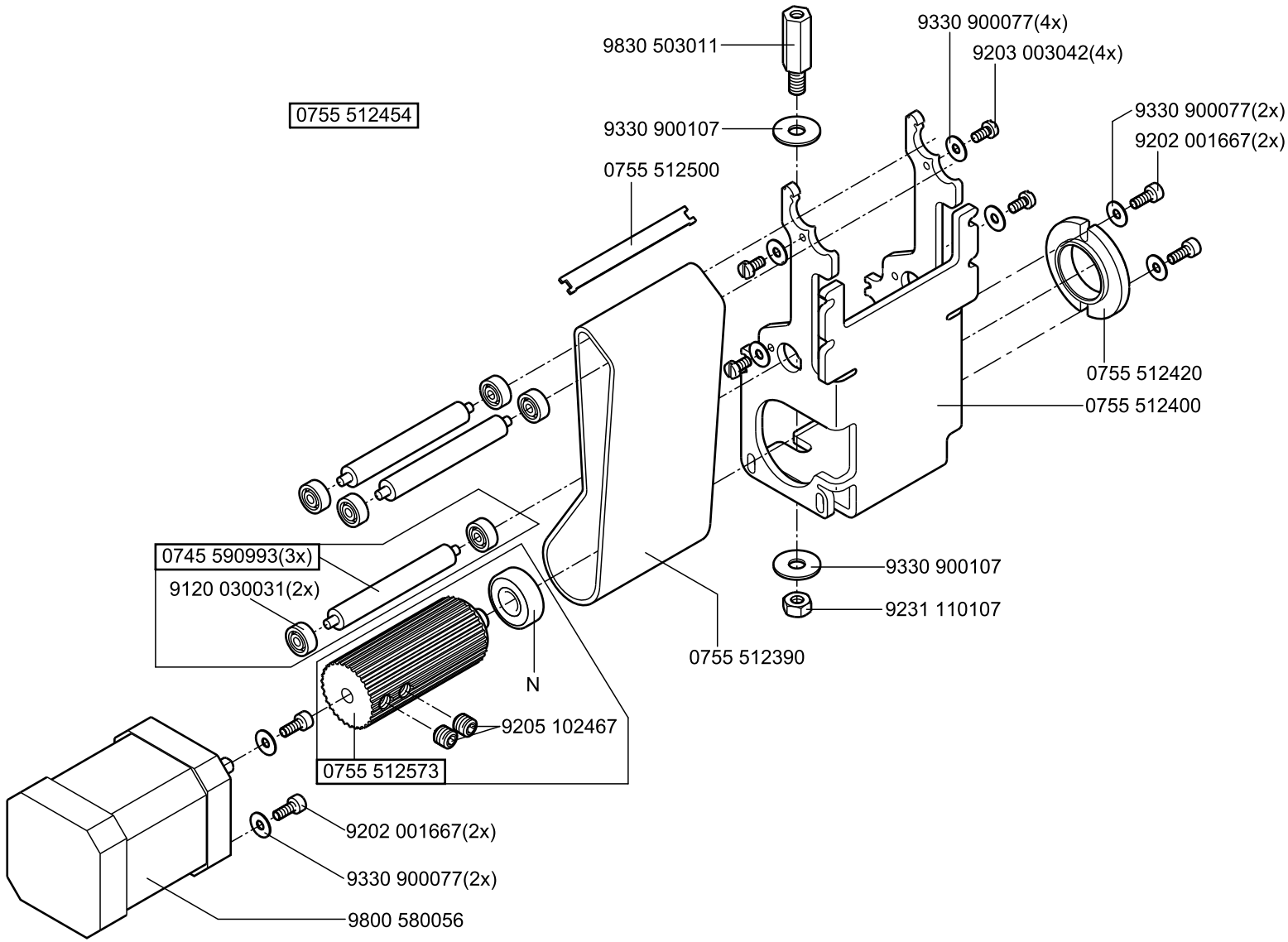

N- nicht als Einzelteil lieferbar
not available as separate part

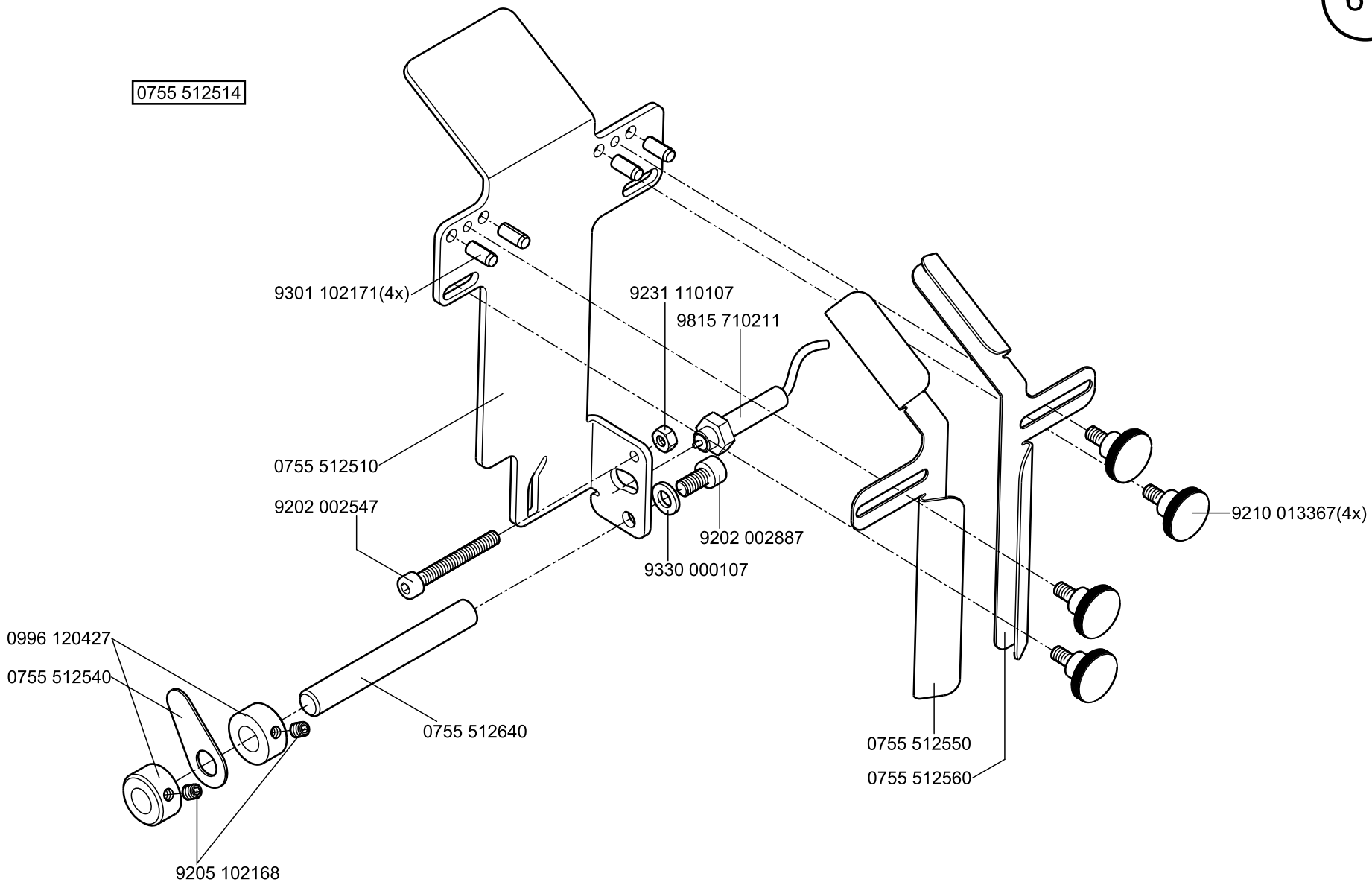
0755 512514
9301 102171(4x)
9231 110107
9815 710211
0755 512510
9202 002547
9202 002887
9330 000107
9210 013367(4x)
0996 120427
0755 512540
0755 512640
0755 512550
0755 512560
9205 102168

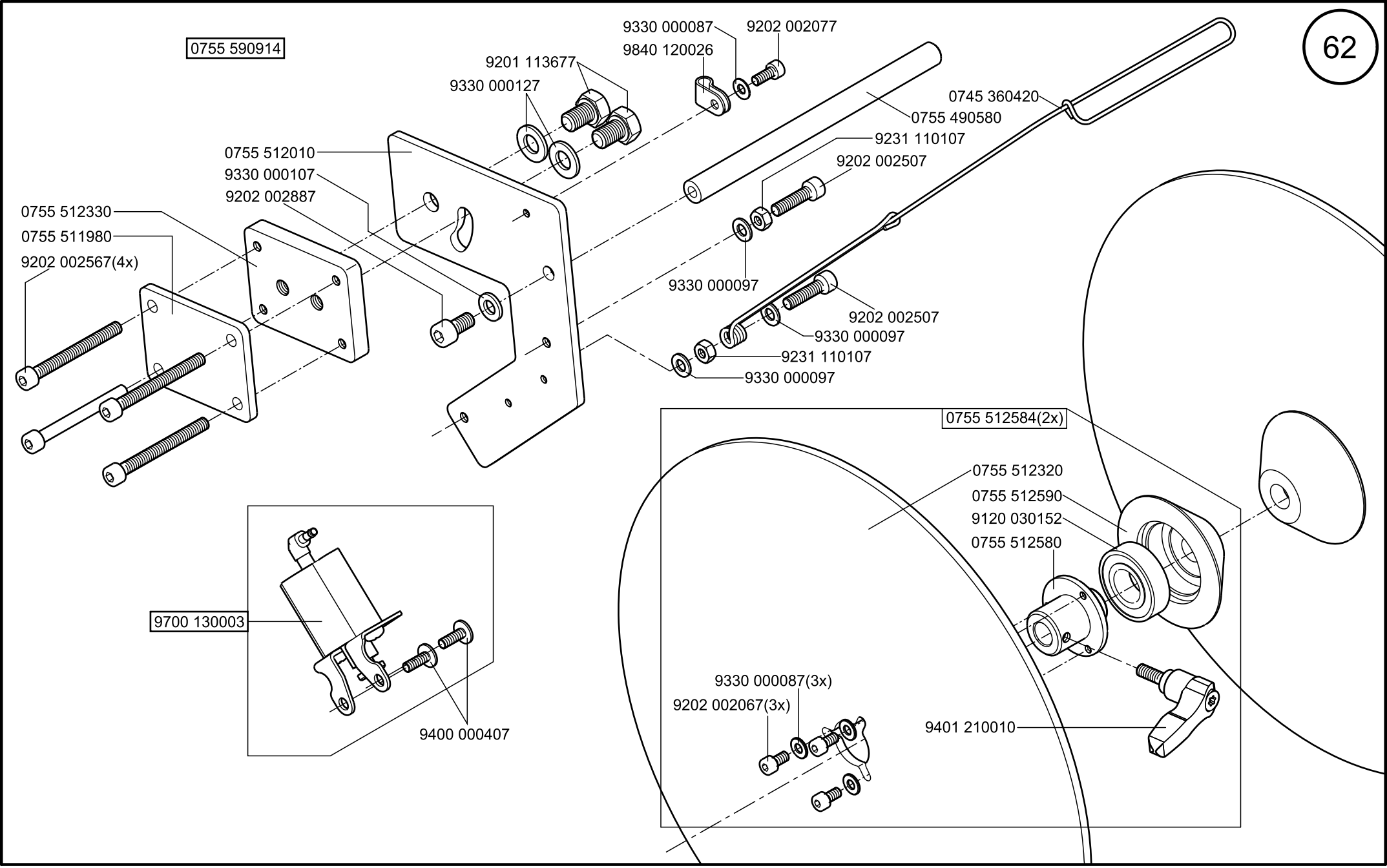
0755 590914
9330 000087
9840 120026
9202 002077
9201 113677
9330 000127
0745 360420
0755 490580
9231 110107
9202 002507
0755 512010
9330 000107
9202 002887
0755 512330
0755 511980
9202 002567(4x)
9330 000097
9202 002507
9330 000097
9231 110107
9330 000097
0755 512584(2x)
0755 512320
0755 512590
9120 030152
0755 512580
9700 130003
9400 000407
9330 000087(3x)
9202 002067(3x)
9401 210010

9880 755014

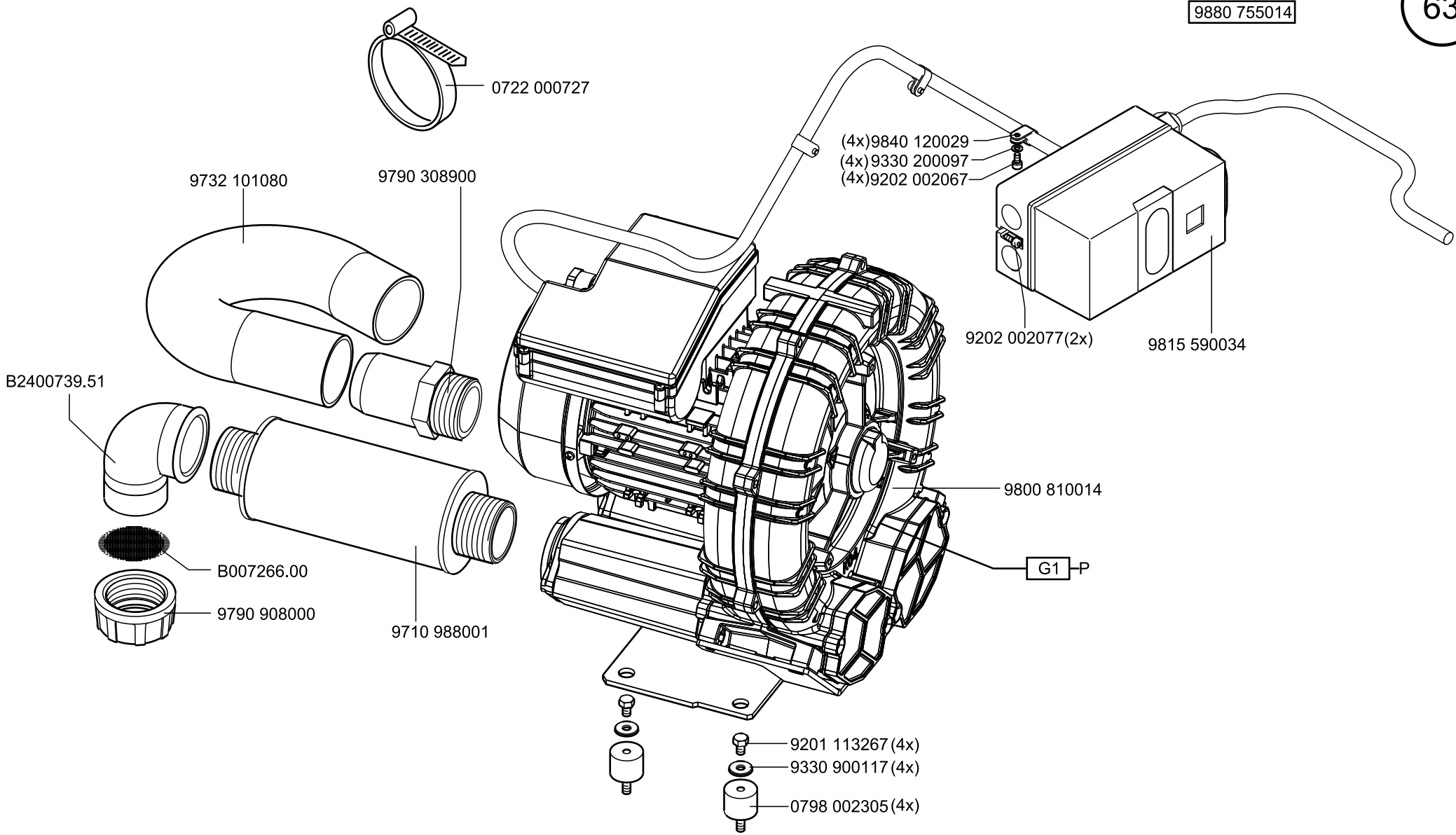

P-Siehe Pneumatikplan
See Pneumatic Diagram

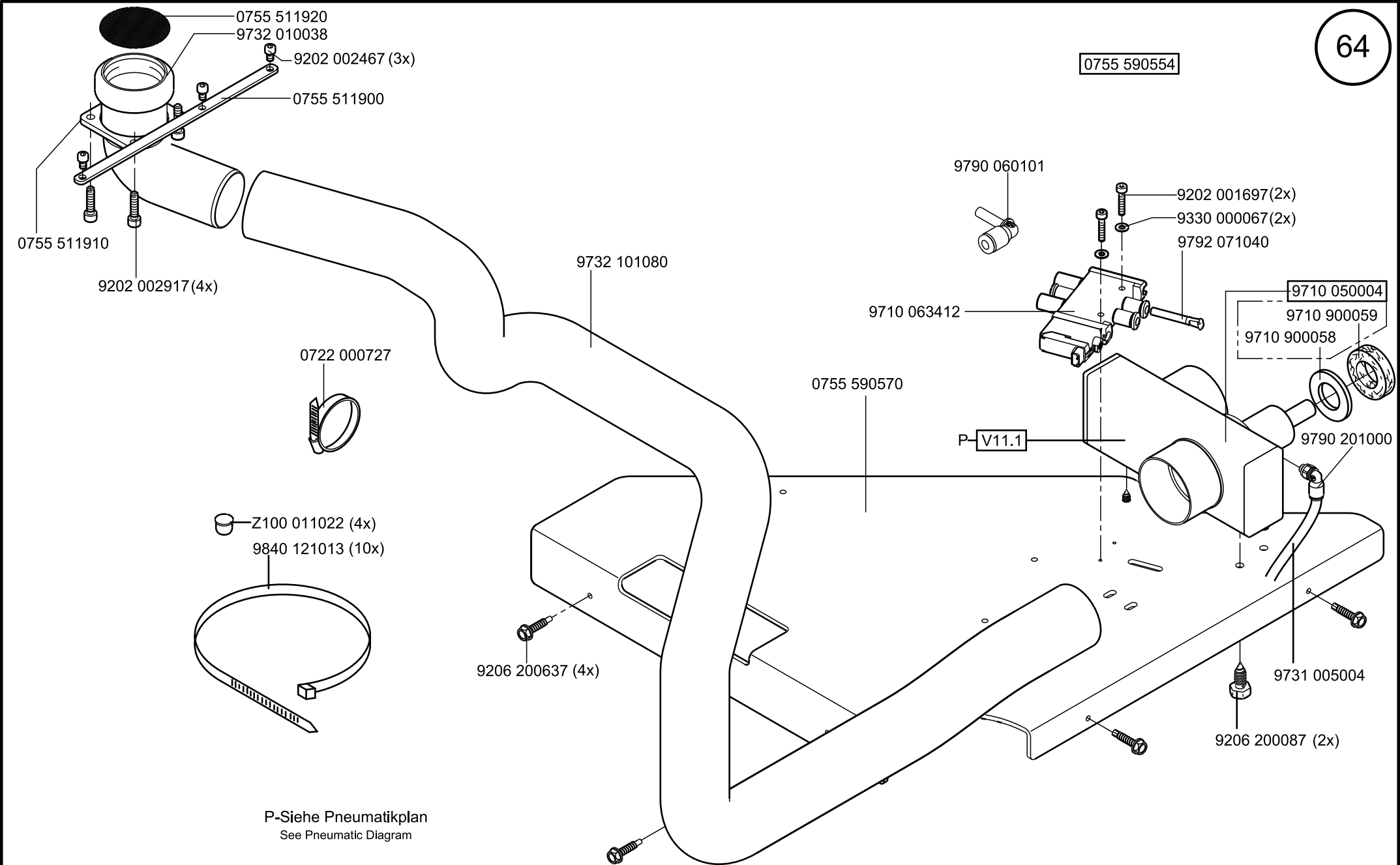
0755 511920
9732 010038
9202 002467 (3x)
0755 511900
0755 511910
9202 002917 (4x)
9732 101080
0722 000727
0755 590570
0755 590554
9790 060101
9202 001697(2x)
9330 000067(2x)
9792 071040
9710 063412
9710 050004
9710 900059
9710 900058
P
V11.1
9790 201000
Z100 011022 (4x)
9840 121013 (10x)
9206 200637 (4x)
9731 005004
9206 200087 (2x)
P-Siehe Pneumatikplan
See Pneumatic Diagram

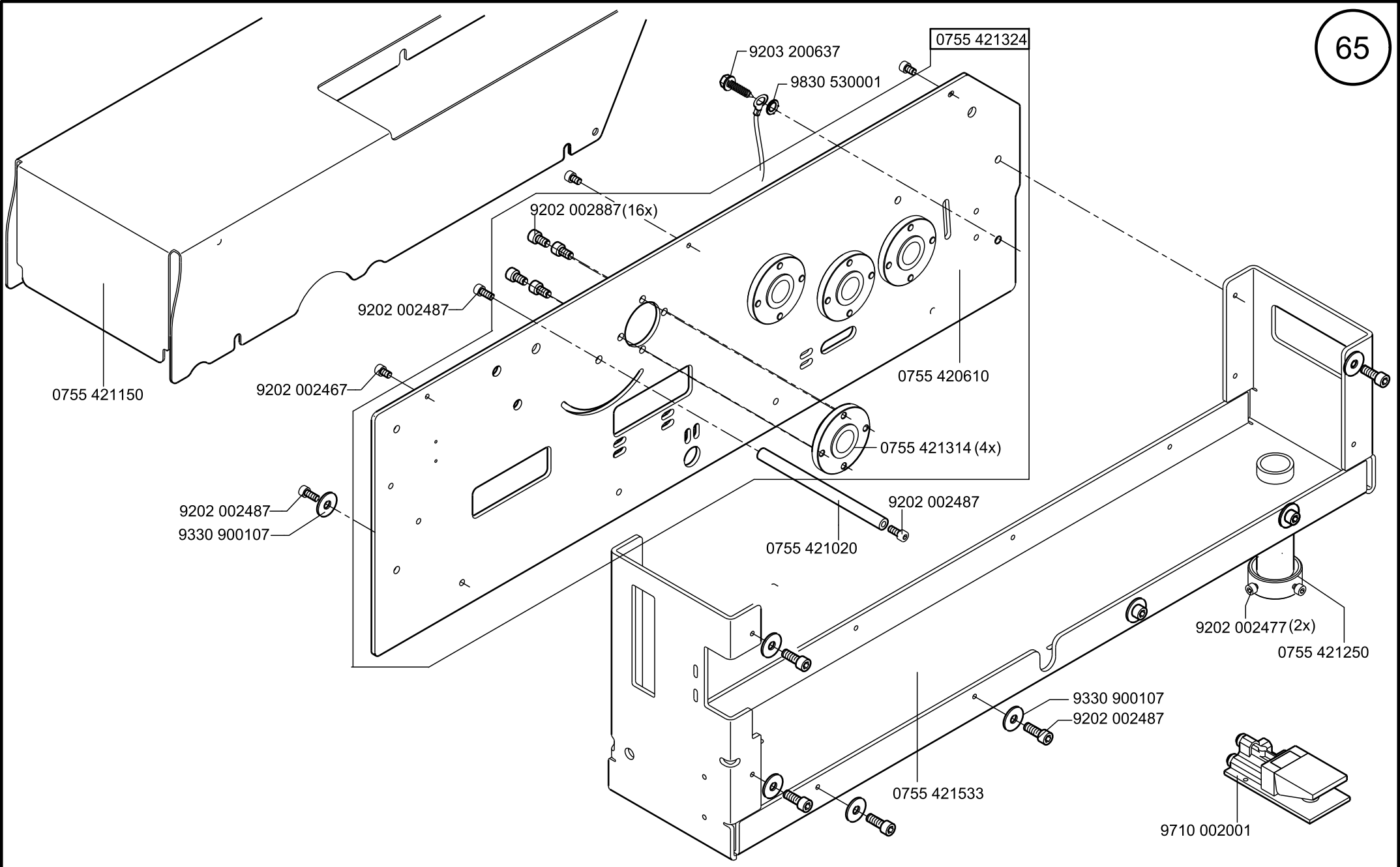
0755 421324
9203 200637
9830 530001
9202 002887(16x)
9202 002487
9202 002467
0755 421150
0755 420610
0755 421314 (4x)
9202 002487
9330 900107
9202 002487
0755 421020
9202 002477 (2x)
0755 421250
9330 900107
9202 002487
0755 421533
9710 002001

0755 421334

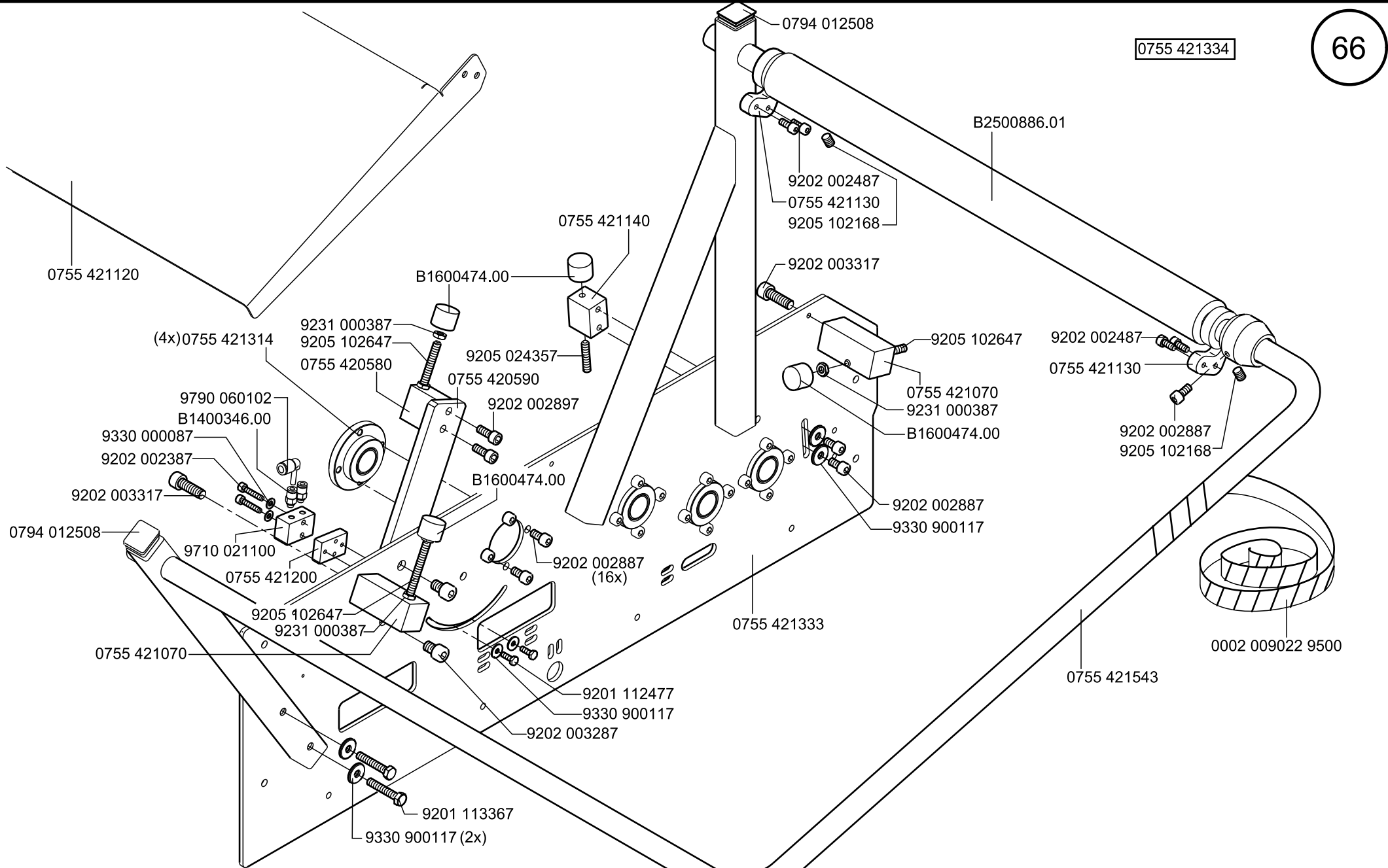

Scale 2x50%x70%

Cl. 756 D

letzte Änderung/ last change 10.2021
Ausgabe/ Edition 10.2021

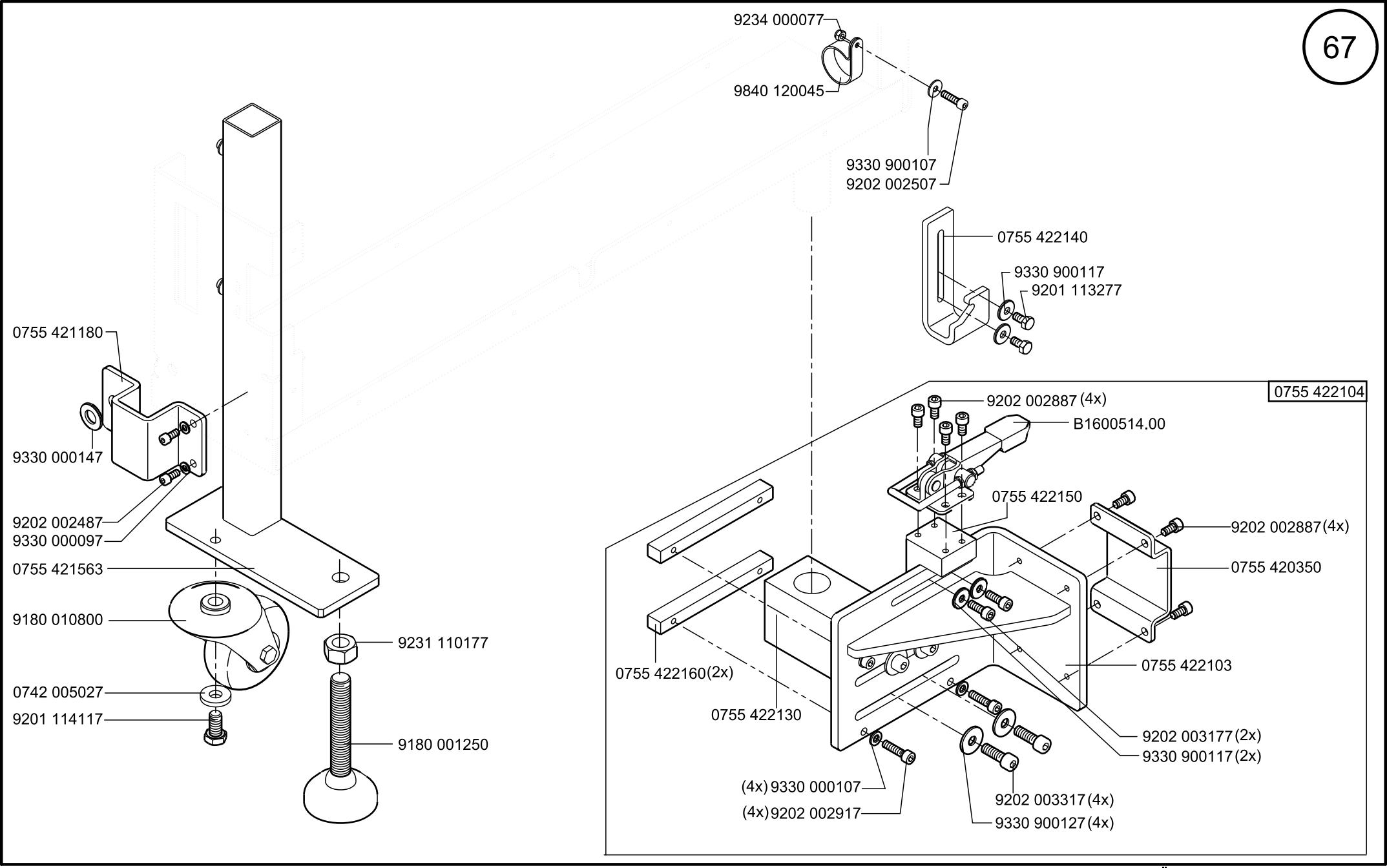
9234 000077
9840 120045
9330 900107
9202 002507
0755 422140
9330 900117
9201 113277
0755 421180
9330 000147
9202 002487
9330 000097
0755 421563
9180 010800
0742 005027
9201 114117
9231 110177
9180 001250
0755 422104
9202 002887 (4x)
B1600514.00
0755 422150
9202 002887(4x)
0755 420350
0755 422160(2x)
0755 422130
0755 422103
9202 003177(2x)
9330 900117(2x)
(4x) 9330 000107
(4x) 9202 002917
9202 003317(4x)
9330 900127(4x)

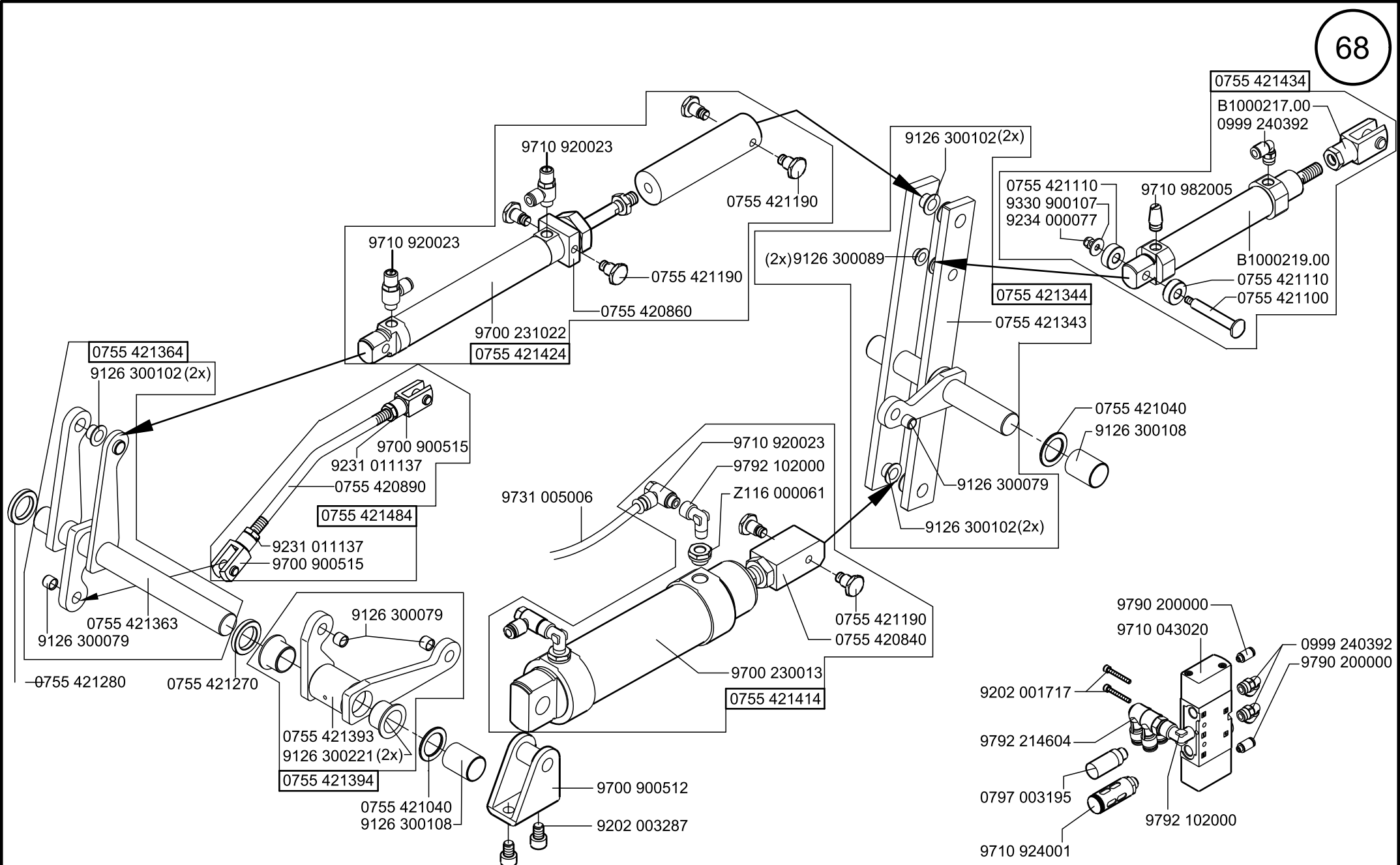
0755 421434
B1000217.00
0999 240392
9126 300102(2x)
9710 920023
0755 421190
0755 421110
9330 900107
9234 000077
9710 982005
9710 920023
(2x)9126 300089
0755 421190
B1000219.00
0755 421110
0755 421100
0755 420860
9700 231022
0755 421424
0755 421344
0755 421343
0755 421364
9126 300102(2x)
0755 421040
9126 300108
9700 900515
9231 011137
0755 420890
0755 421484
9710 920023
9792 102000
9731 005006
Z116 000061
9126 300079
9126 300102(2x)
9231 011137
9700 900515
0755 421363
9126 300079
0755 421190
0755 420840
9700 230013
0755 421414
0755 421280
0755 421270
9126 300079
0755 421393
9126 300221(2x)
0755 421394
0755 421040
9126 300108
9700 900512
9202 003287
9790 200000
9710 043020
0999 240392
9790 200000
9202 001717
9792 214604
0797 003195
9792 102000
9710 924001

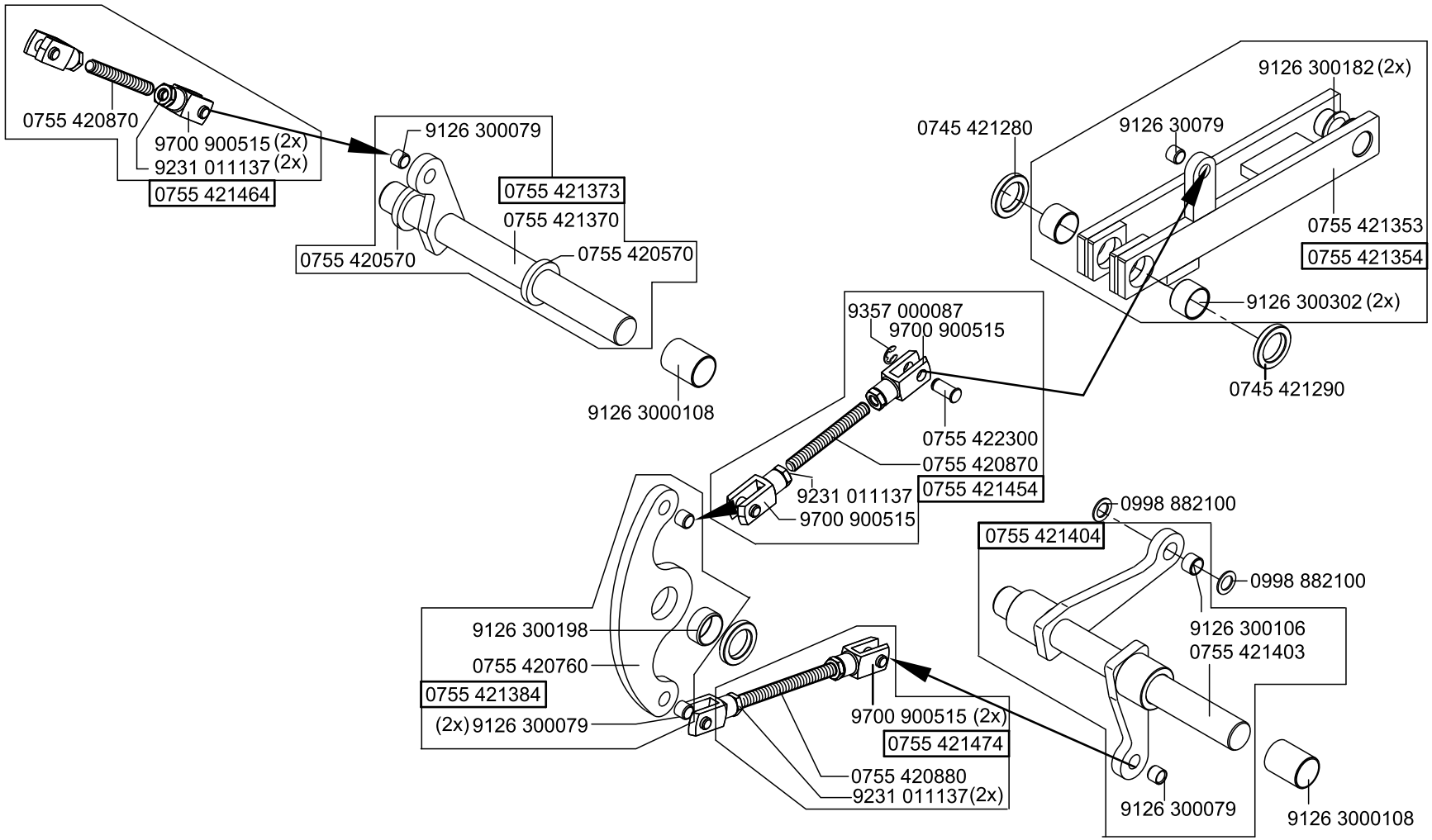
0755 420870
9700 900515 (2x)
9231 011137 (2x)
0755 421464
9126 300079
0755 421373
0755 421370
0755 420570
0755 420570
9126 3000108
9126 300182 (2x)
0745 421280
9126 30079
0755 421353
0755 421354
9126 300302 (2x)
0745 421290
9357 000087
9700 900515
0755 422300
0755 420870
9231 011137
0755 421454
9700 900515
0998 882100
0755 421404
0998 882100
9126 300106
0755 421403
9126 300198
0755 420760
0755 421384
(2x) 9126 300079
9700 900515 (2x)
0755 421474
0755 420880
9231 011137(2x)
9126 300079
9126 3000108

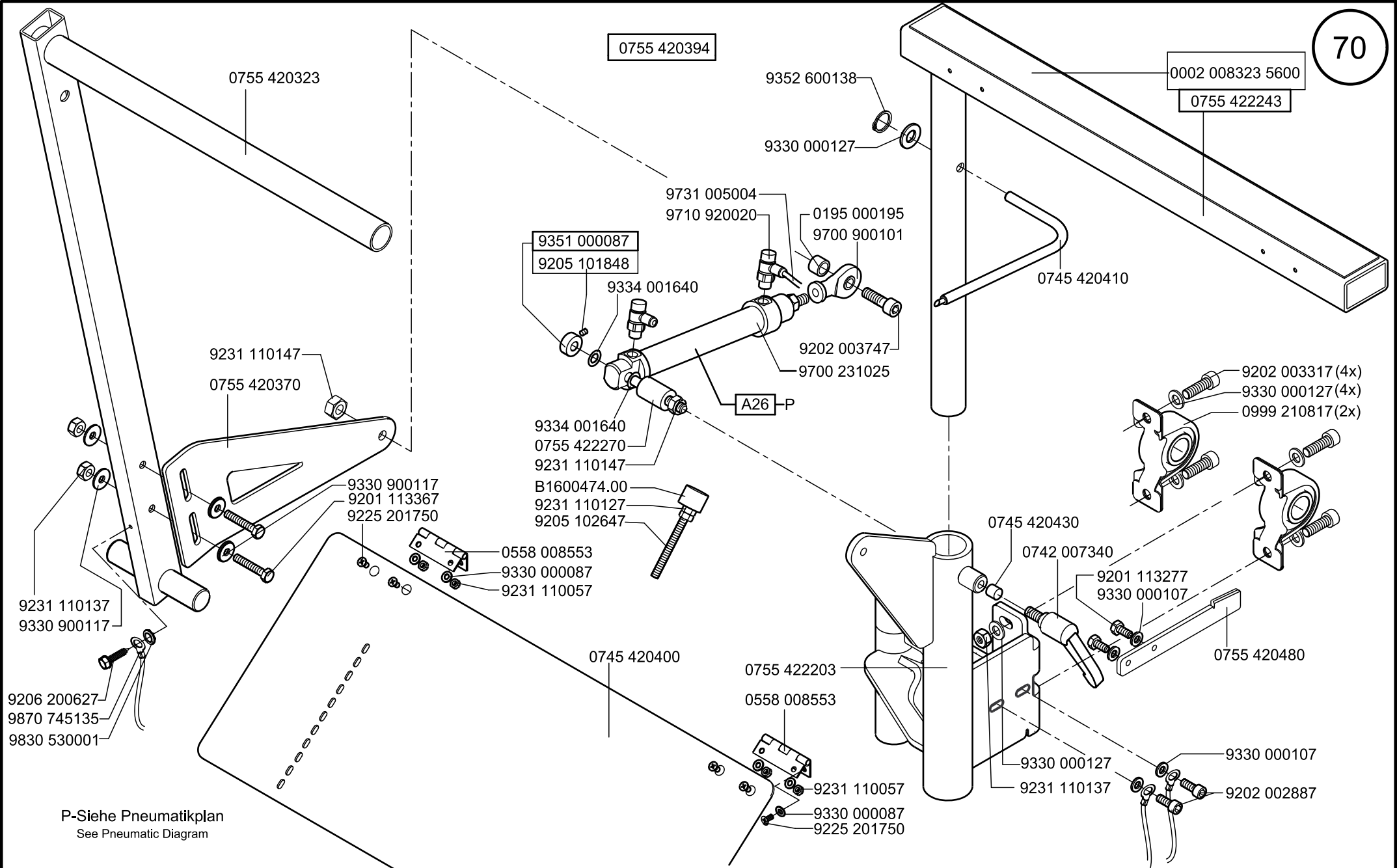
0755 420394
0755 420323
9352 600138
9330 000127
0002 008323 5600
0755 422243
9731 005004
9710 920020
0195 000195
9700 900101
9351 000087
9205 101848
9334 001640
0745 420410
9202 003747
9700 231025
A26
P
9231 110147
0755 420370
9334 001640
0755 422270
9231 110147
B1600474.00
9231 110127
9205 102647
9202 003317 (4x)
9330 000127 (4x)
0999 210817 (2x)
9330 900117
9201 113367
9225 201750
0558 008553
9330 000087
9231 110057
0745 420430
0742 007340
9201 113277
9330 000107
0755 420480
9231 110137
9330 900117
9206 200627
9870 745135
9830 530001
0745 420400
0755 422203
0558 008553
9330 000107
9330 000127
9231 110137
9202 002887
9231 110057
9330 000087
9225 201750
P-Siehe Pneumatikplan
See Pneumatic Diagram

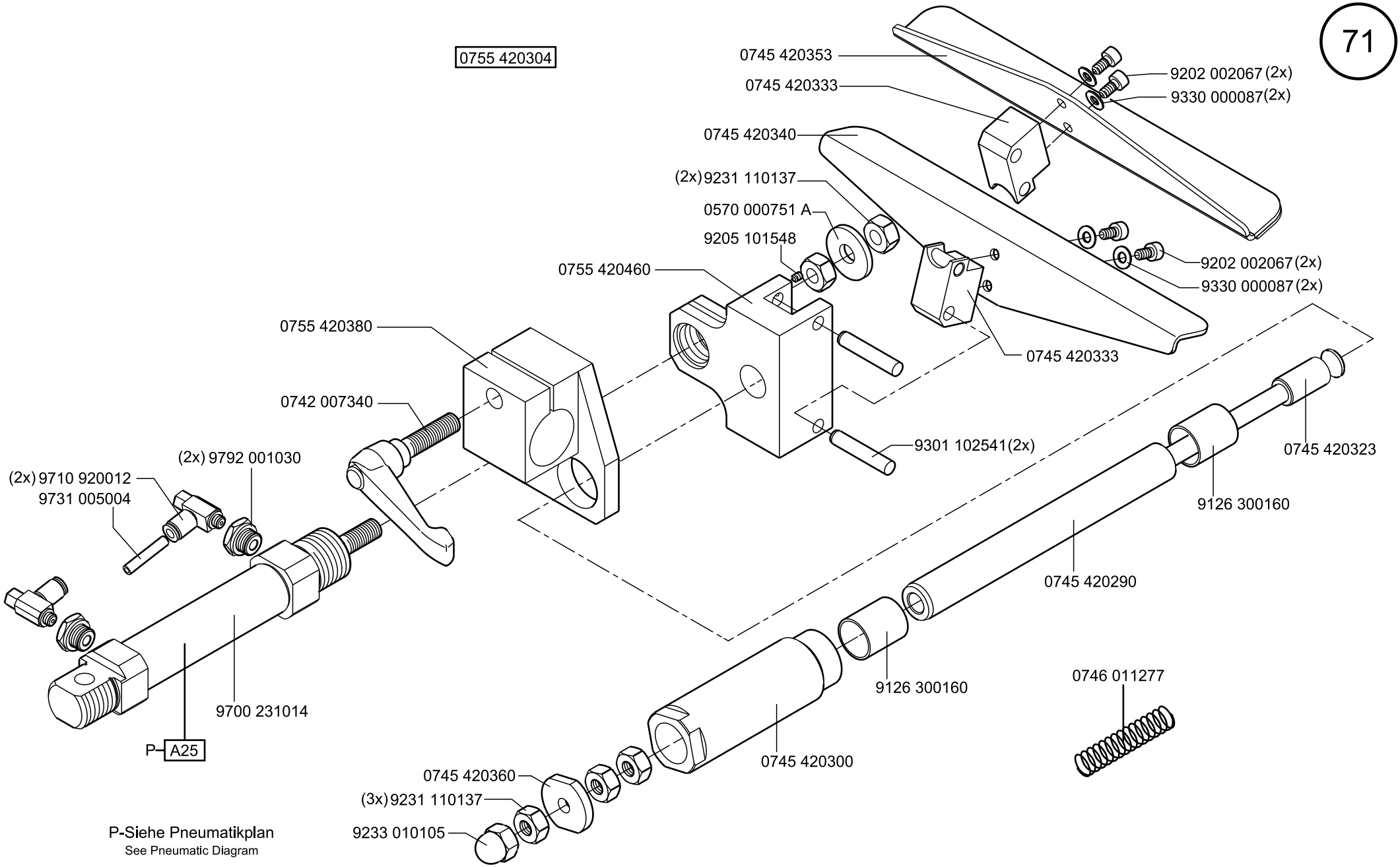
0755 420304
0745 420353
0745 420333
9202 002067 (2x)
9330 000087(2x)
0745 420340
(2x) 9231 110137
0570 000751 A
9205 101548
0755 420460
9202 002067 (2x)
9330 000087 (2x)
0755 420380
0745 420333
0742 007340
9301 102541(2x)
0745 420323
(2x) 9792 001030
(2x) 9710 920012
9731 005004
9126 300160
0745 420290
9700 231014
P– A25
9126 300160
0746 011277
0745 420300
0745 420360
(3x) 9231 110137
9233 010105
P-Siehe Pneumatikplan
See Pneumatic Diagram

0755 420394

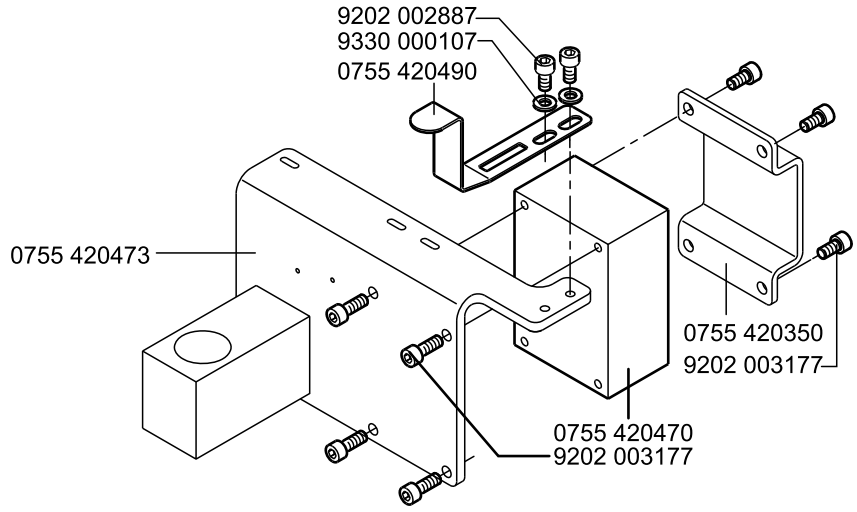
9202 002887
9330 000107
0755 420490
0755 420473
0755 420350
9202 003177
0755 420470
9202 003177

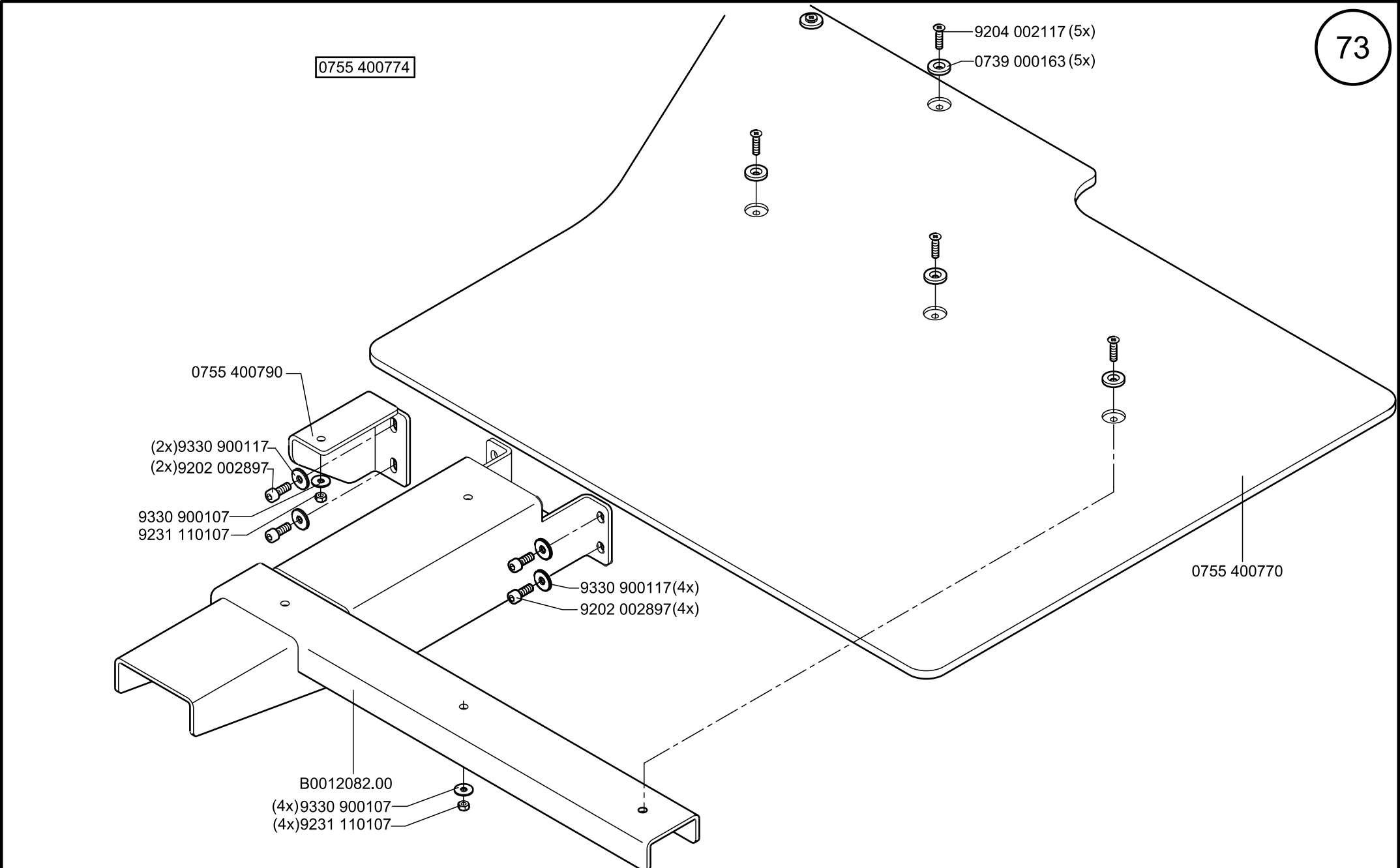
0755 400774
9204 002117 (5x)
0739 000163 (5x)
0755 400790
(2x)9330 900117
(2x)9202 002897
9330 900107
9231 110107
9330 900117(4x)
9202 002897(4x)
0755 400770
B0012082.00
(4x)9330 900107
(4x)9231 110107

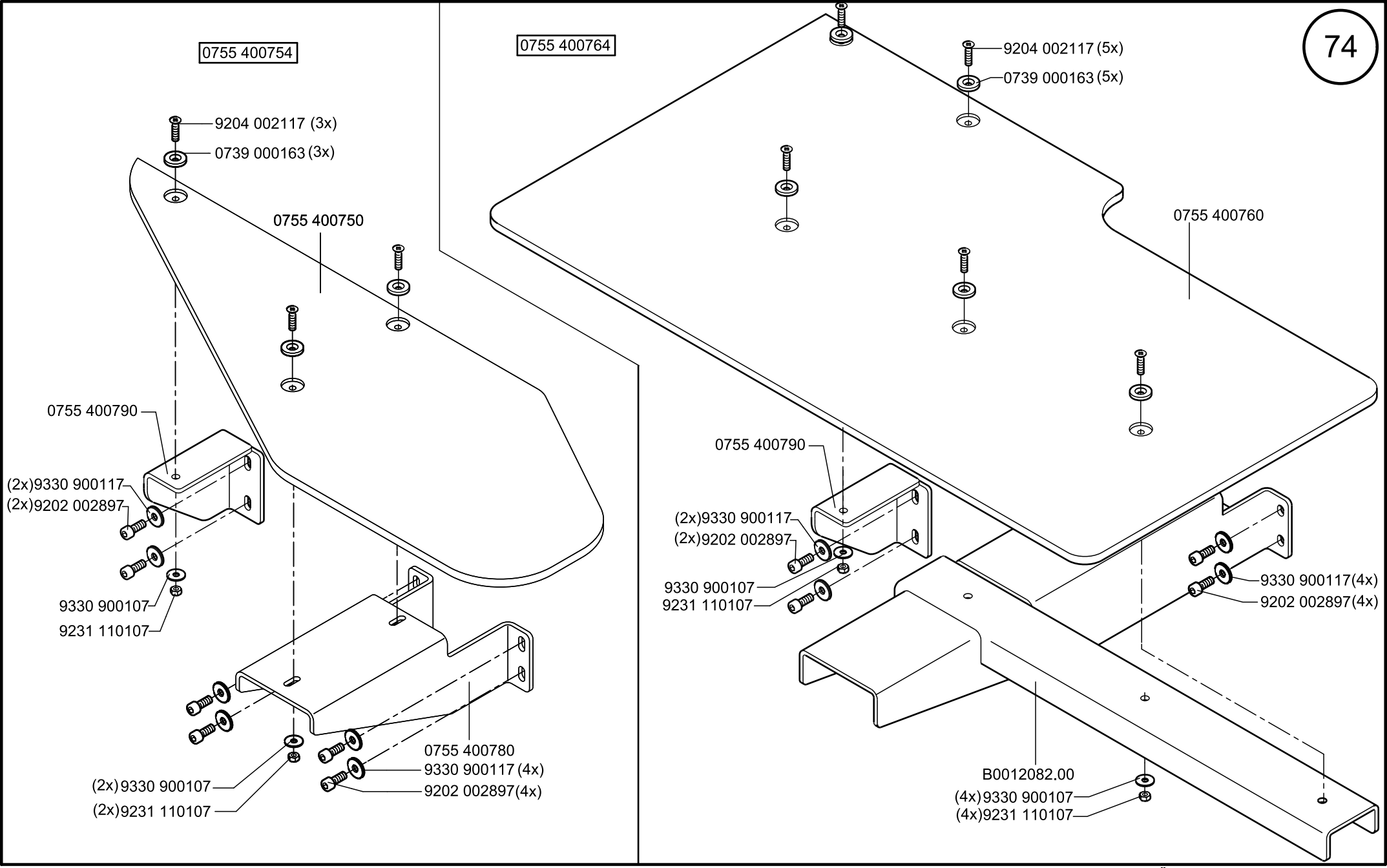

Scale 2x50%

Cl. 756 D

letzte Änderung/ last change 10.2021
Ausgabe/ Edition 10.2021

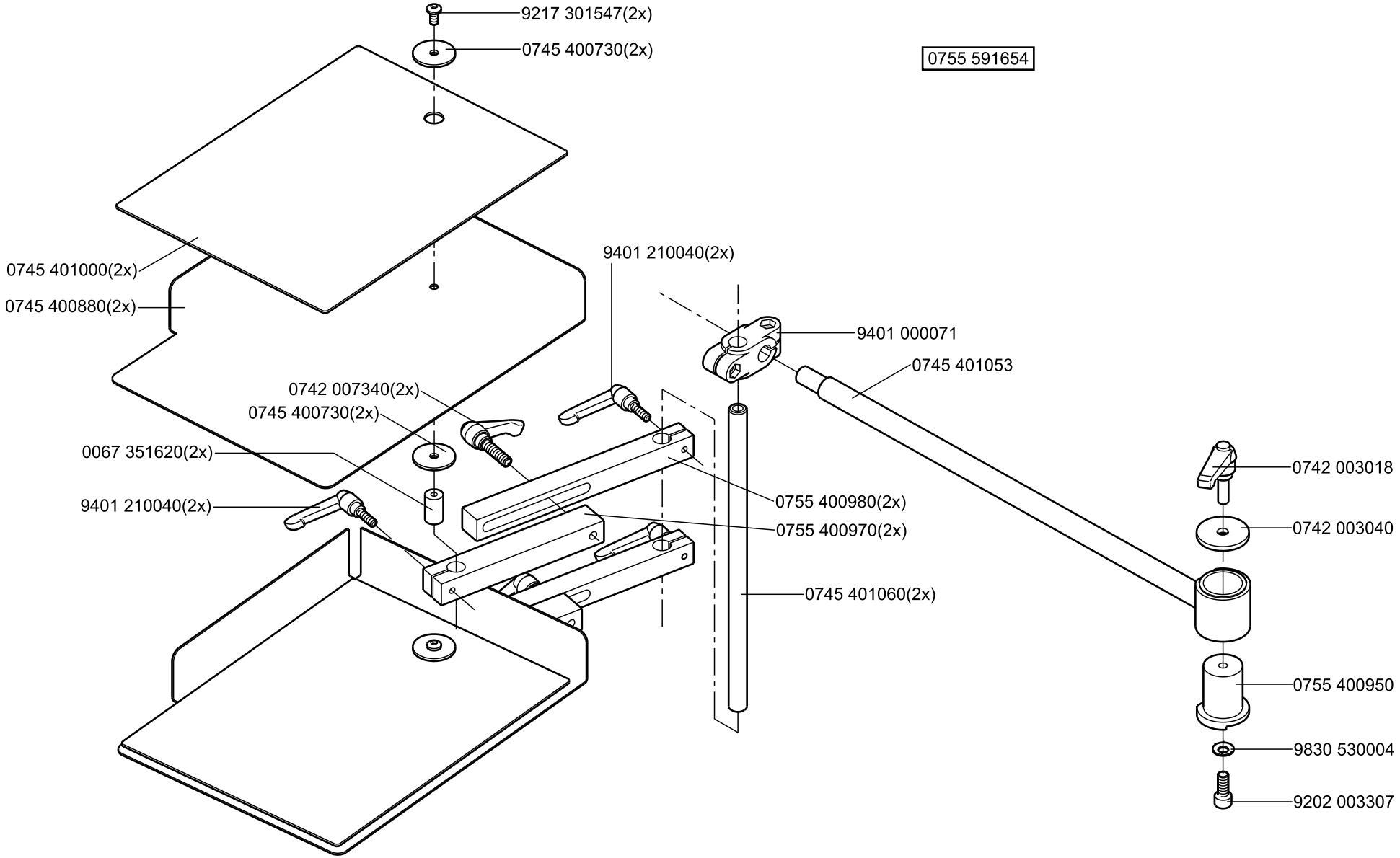
9217 301547(2x)
0745 400730(2x)
0755 591654
0745 401000(2x)
0745 400880(2x)
9401 210040(2x)
9401 000071
0745 401053
0742 007340(2x)
0745 400730(2x)
0067 351620(2x)
9401 210040(2x)
0755 400980(2x)
0755 400970(2x)
0745 401060(2x)
0742 003018
0742 003040
0755 400950
9830 530004
9202 003307

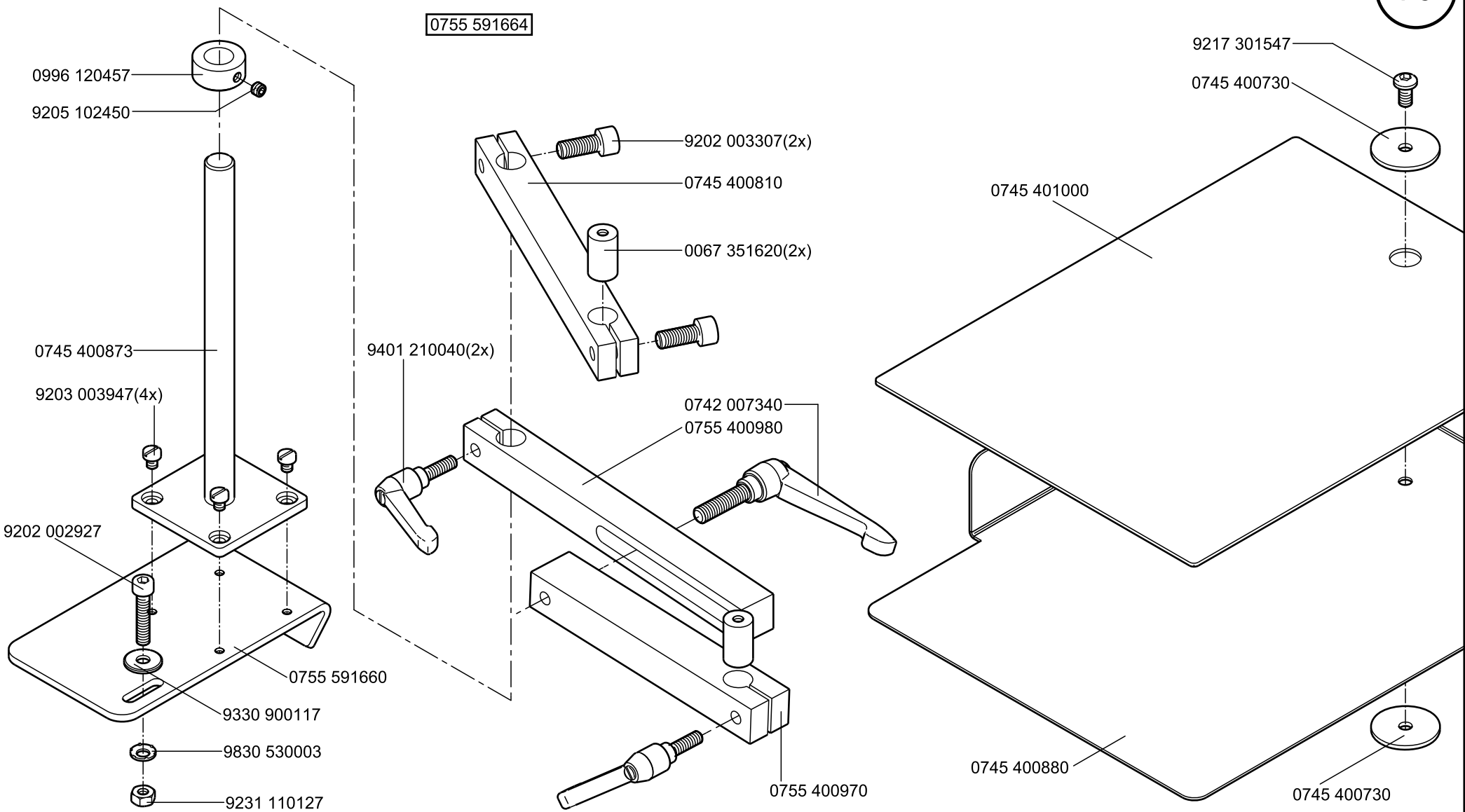

Scale 40%

Cl. 756 D

letzte Änderung/ last change 10.2021
Ausgabe/ Edition 10.2021

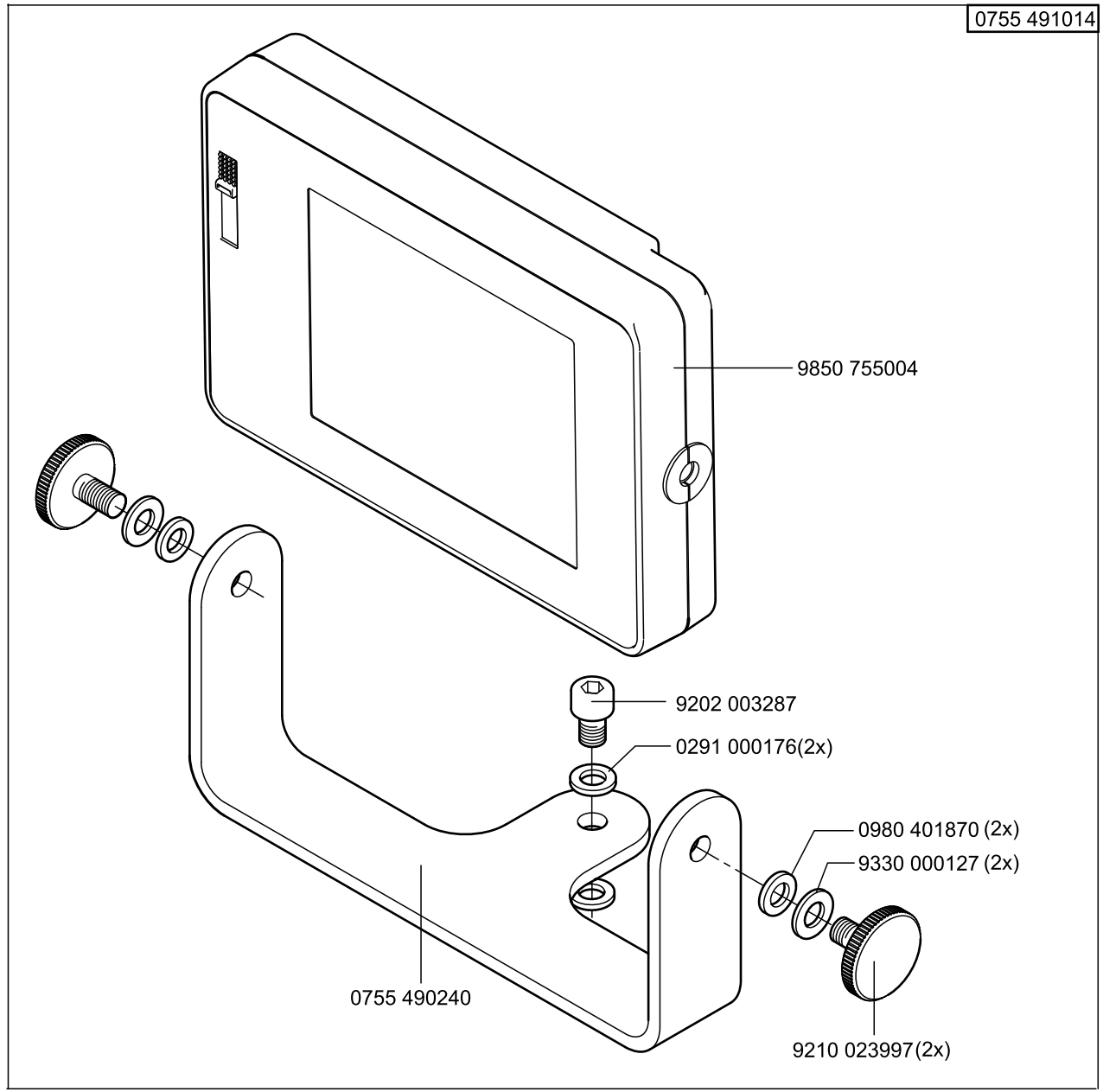
0755 491014
9850 755004
9202 003287
0291 000176(2x)
0980 401870 (2x)
9330 000127 (2x)
0755 490240
9210 023997(2x)

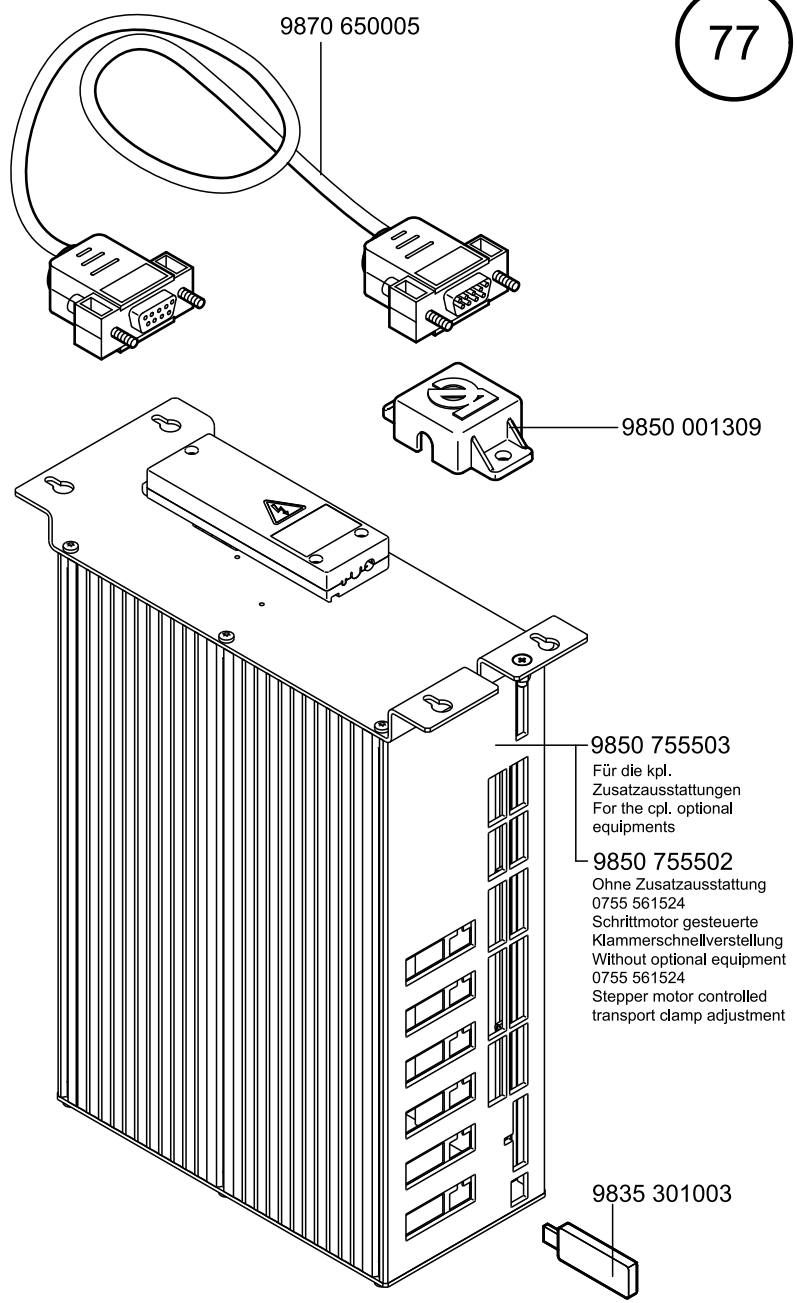
9870 650005
9850 001309
9850 755503
Für die kpl. Zusatzausstattungen
For the cpl. optional equipments
9850 755502
Ohne Zusatzausstattung
0755 561524
Schrittmotor gesteuerte Klammerschnellverstellung
Without optional equipment
0755 561524
Stepper motor controlled transport clamp adjustment
9835 301003

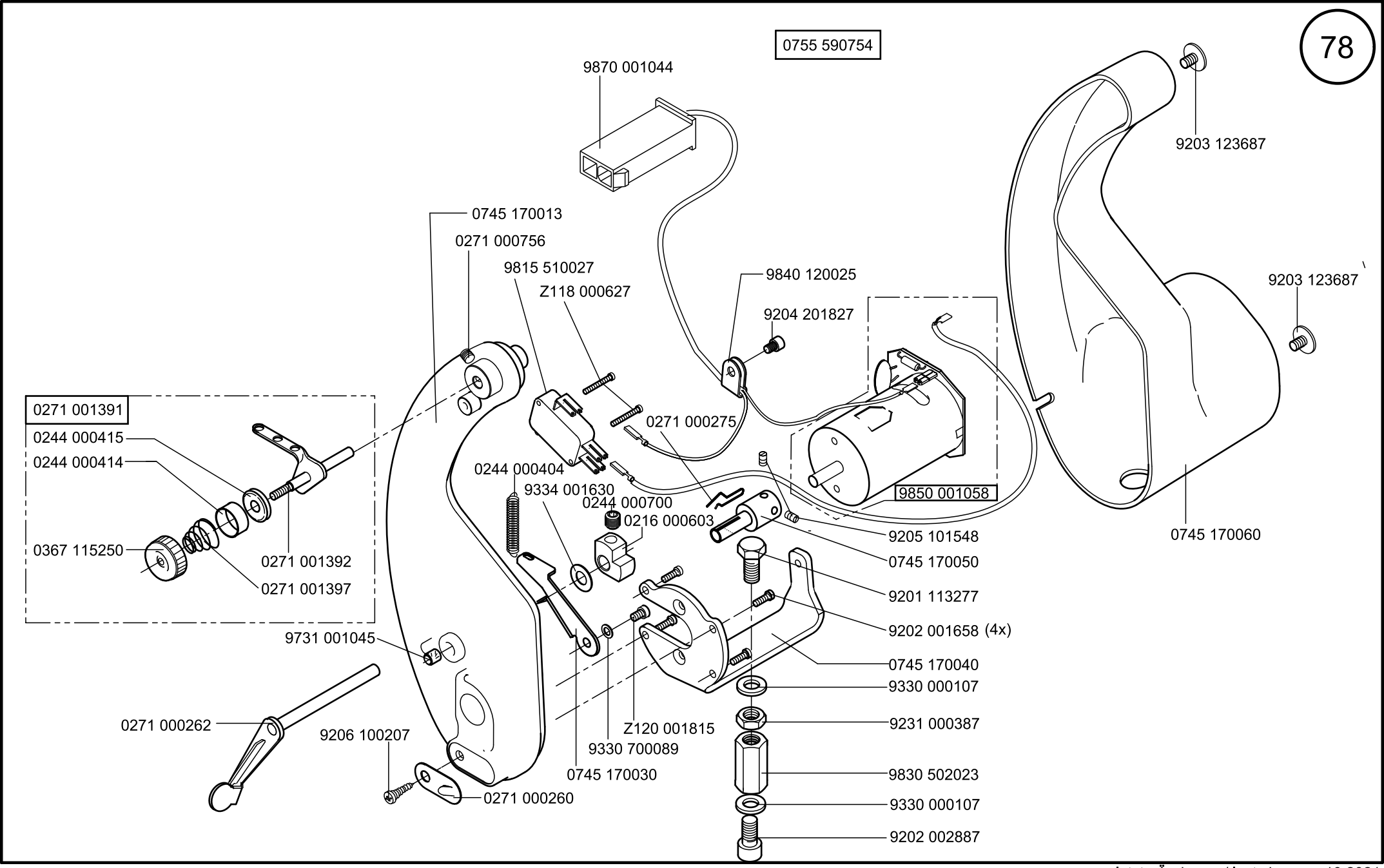
0755 590754
9870 001044
9203 123687
0745 170013
0271 000756
9815 510027
Z118 000627
9840 120025
9204 201827
9203 123687
0271 001391
0244 000415
0244 000414
0271 000275
0244 000404
9334 001630
0244 000700
0216 000603
9850 001058
0745 170060
0367 115250
0271 001392
0271 001397
9205 101548
0745 170050
9201 113277
9731 001045
9202 001658 (4x)
0745 170040
9330 000107
0271 000262
9206 100207
Z120 001815
9330 700089
9231 000387
0745 170030
9830 502023
0271 000260
9330 000107
9202 002887

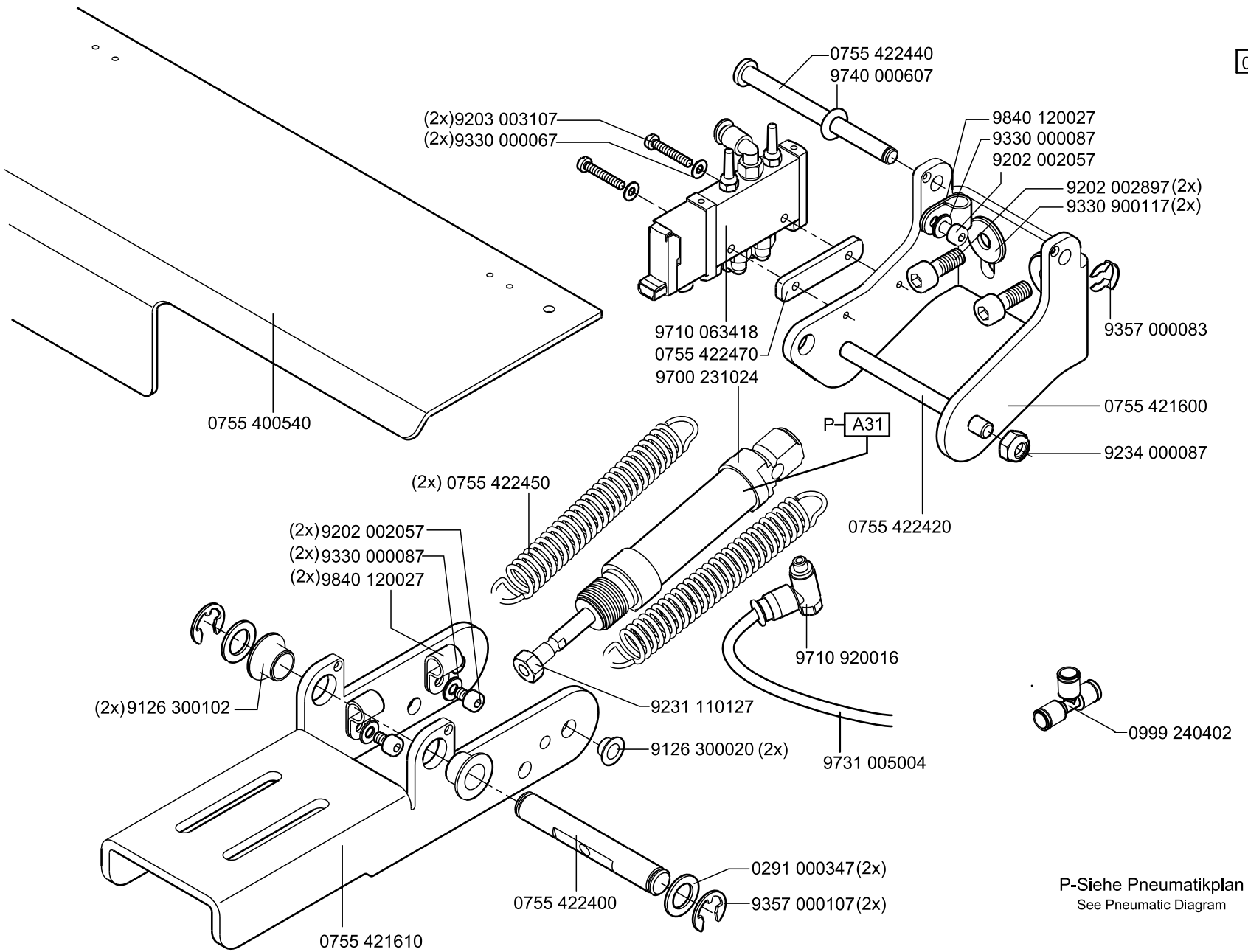
0755 590954
0755 422440
9740 000607
(2x)9203 003107
(2x)9330 000067
9840 120027
9330 000087
9202 002057
9202 002897(2x)
9330 900117(2x)
9357 000083
9710 063418
0755 422470
9700 231024
0755 400540
P- A31
0755 421600
9234 000087
(2x) 0755 422450
0755 422420
(2x)9202 002057
(2x)9330 000087
(2x)9840 120027
9710 920016
(2x)9126 300102
9231 110127
9126 300020 (2x)
9731 005004
0999 240402
0291 000347(2x)
0755 422400
9357 000107(2x)
0755 421610
P-Siehe Pneumatikplan
See Pneumatic Diagram

0755 590954

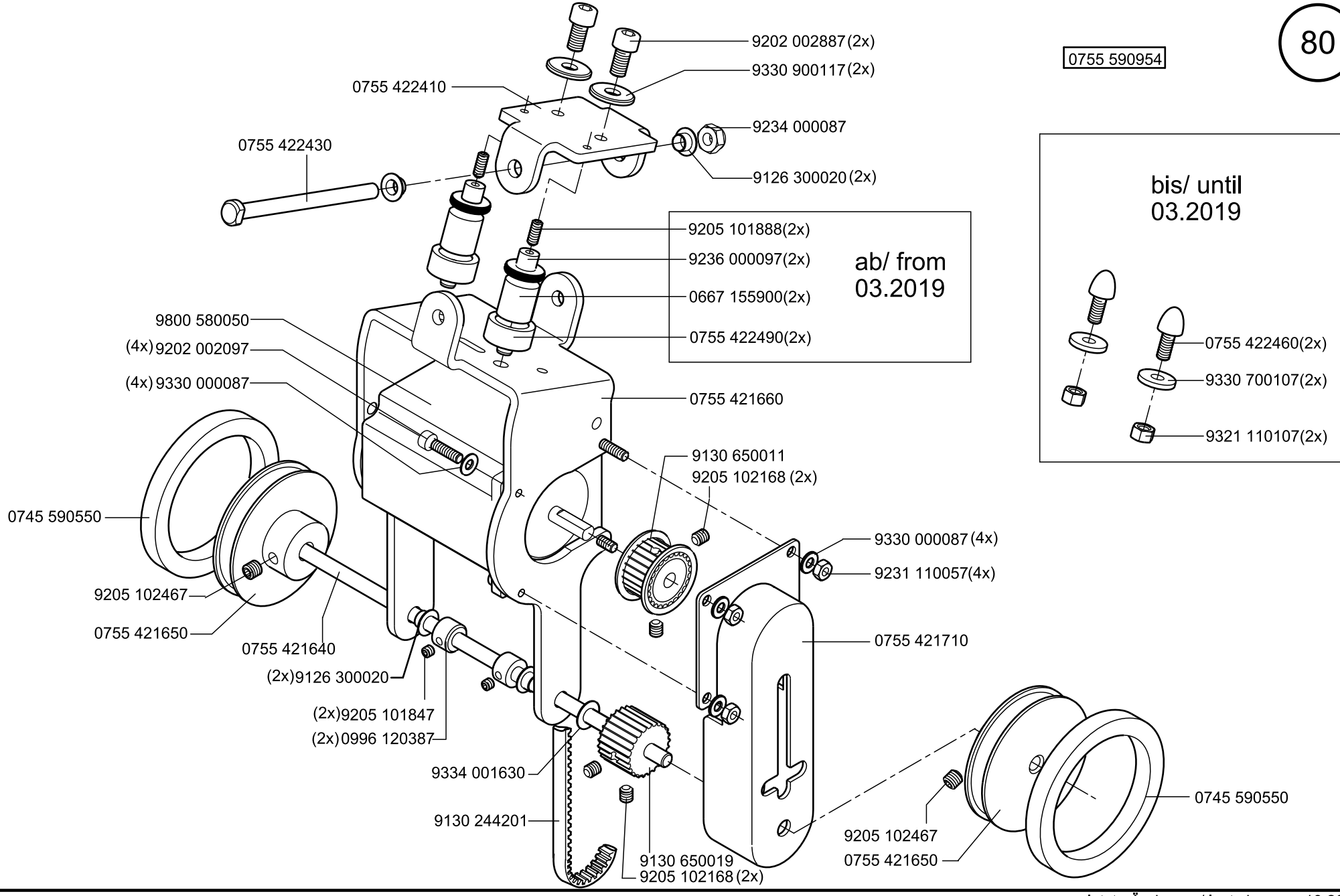

Scale 50%

Cl. 756 D

letzte Änderung/ last change 10.2021
Ausgabe/ Edition 10.2021

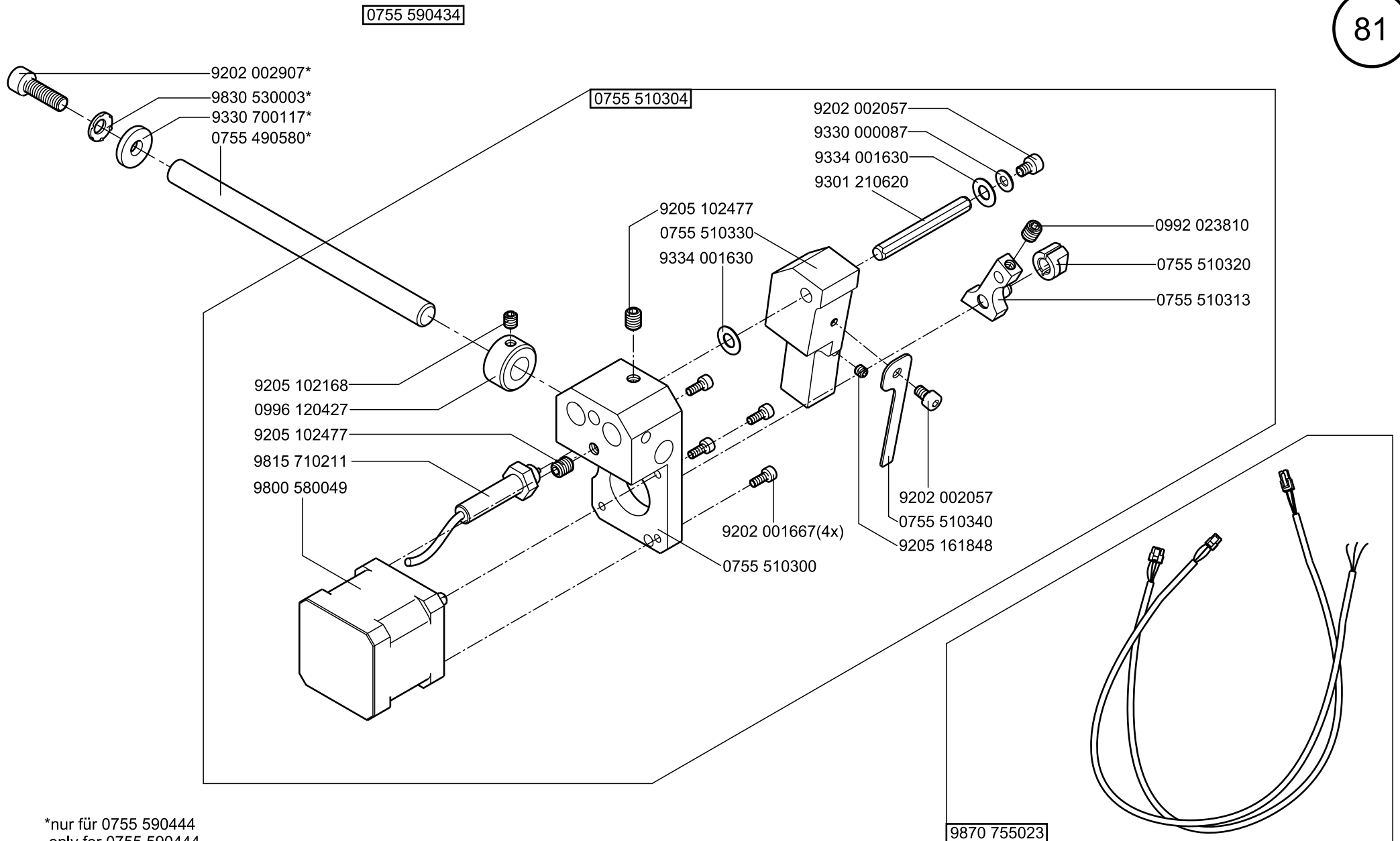

*nur für 0755 590444
only for 0755 590444

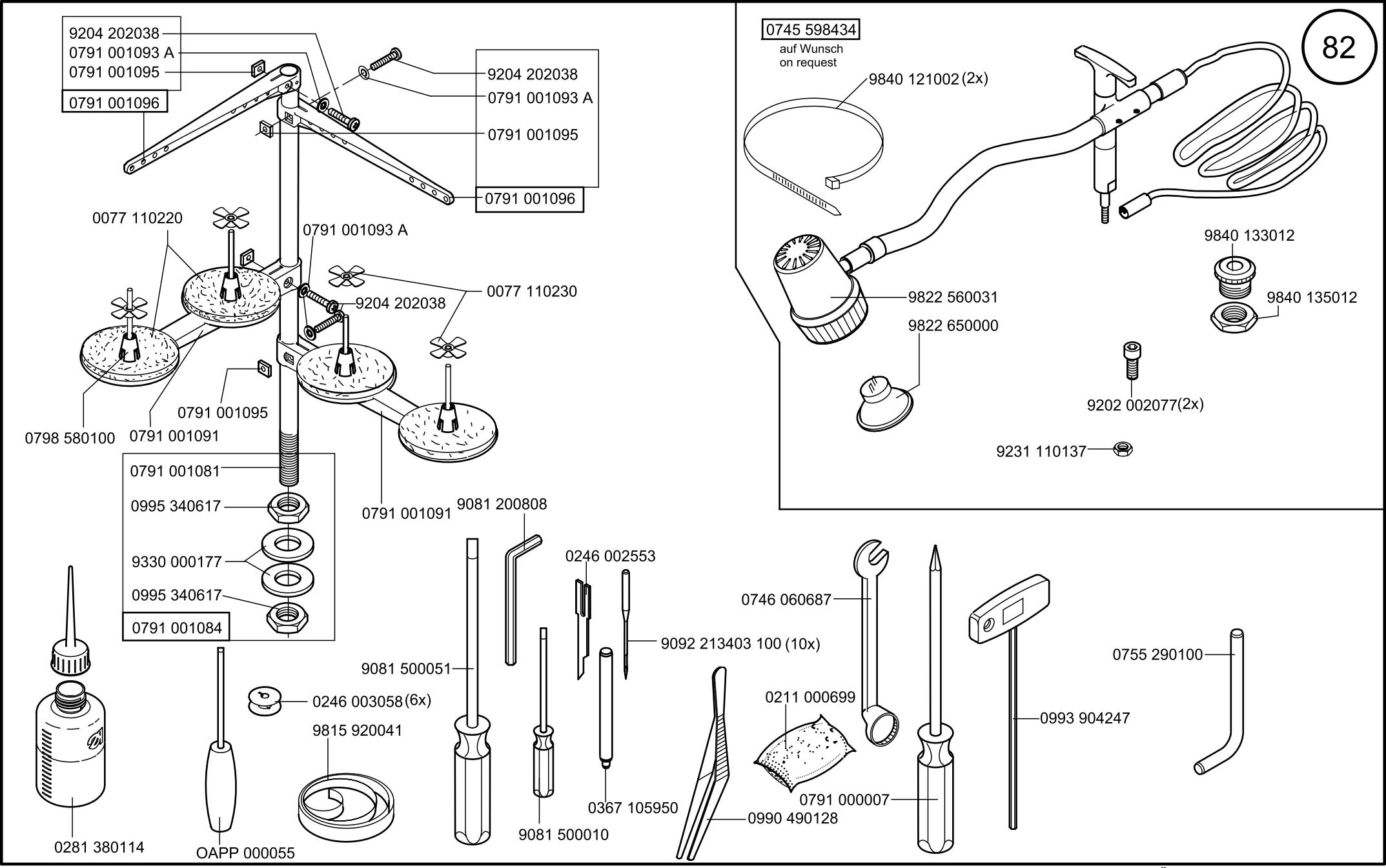

Scale 50%

Cl. 756 D

letzte Änderung/ last change 10.2021
Ausgabe/ Edition 10.2021

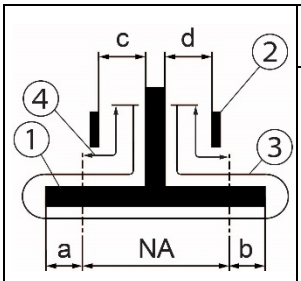

Anwendung Application				Ausstattung Doppelpaspel Equipment double piping							Einrichtung besteht aus: Equipment consisting of:			
	Schräge Tasche Slanted pocket	Gerade Tasche Straight pocket	Methode Method	Einrichtung Equipment	Nahtabstand [mm] Seam distance [mm] NA	Faltstempelmaß [mm] 1) Folder size [mm] a	Faltstempelmaß [mm] 1) Folder size [mm] b	Nähbereich [mm] Sewing range [mm]	Stoffdurchgang [mm] 2) Fabric passage [mm] c	Stoffdurchgang [mm] 2) Fabric passage [mm] d	Klammern 3) Clamps	Nähinrichtung 3) Sewing equipment	Faltstempel 3) Folder	
Paspel-, Patten- und Leistentaschen Piped pockets, flap pockets, welt pockets	X		D	E756-10-125D-01	10			125				N756-10		
	X		D	E756-12-125D-01	12			125				N756-12		
	X		D	E756-14-125D-01	14			125				N756-14		

1) Die Paspelbreite ergibt sich aus a bzw. b + Paspelstreifendicke./The piping width results from a or b + piping strip thickness.
2) Stoffdurchgang = engste Stelle am Faltstempel zur Führung des Nähguts./Fabric passage = narrowest passage at the folder for guiding the material.
3) Einzelteile siehe separate Blätter./Details see extra pages.
4) Ohne Patten/without flaps

Faltstempel/ Folder 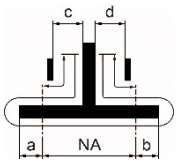		Faltstempel/ Folder			Nahtabstand [mm] Seam distance [mm]	Faltstempelmaß [mm] Folder size [mm]		Stoffdurchgang [mm] 2) Fabric passage [mm]		Faltstempel Folder	Sohle Sole	Sohlen extra breit/ Sole extra wide 1) Sohlenmaß [mm] Sole size [mm]		
S-Nr. S-No.	Methode Method				NA	a	b	c	d			a	b	
FD-10-125D-01-BR	D	X			10					0755 640104	0755 640109			
FD-12-125D-01-BR	D	X			12					0755 640124	0755 640129			
FD-14-125D-01-BR	D	X			14					0755 640144	0755 640149			

1) Extra breite Sohle für sehr dünnes Nähgut bzw. Taschen ohne Patte in Zusatzausstattung lieferbar, Weiteres auf Anfrage./Extra wide soles for very thin material or pockets without flap available as optional equipment. Others on request.
2) Stoffdurchgang = engste Stelle am Faltstempel zur Führung des Nähguts./Fabric passage = narrowest passage at the folder for guiding the material.
3) Stempelsteg, besteht aus Stegblech, Sohle und Pattenanschlägen; auch separat erhältlich./Folder base, consists of material guide, sole and flap stopper; also available separately.

Klammer/ Clamp	Teilenummer/ Part number	Benennung und Beschreibung/ Denomination and description	Nahtlänge/ Seam length
K06 L145 BR	0756 410224		
K06 R145 BR	0756 410214		

Näheinrichtungen/Sewing Equipment 756 D

Näheinrichtung** Sewing Equipment**	N 756-10	N 756-12	N 756-14
Teilenummer Part number	0756 281104	0756 281124	0756 281144
Nahtabstand (mm) Seam distance (mm)	10	12	14
Stichplatte, komplett Throat plate, complete	0755 200104	0755 200124	0755 200144
Stichplatte* Throat plate*	0755 200100	0755 200120	0755 200140
Untermesser* Lower knife*	0246 002706	0246 002706	0246 002706
Linsenschraube* Cylinder screw*	0211 000256	0211 000256	0211 000256
Schraube für Stichplatte Screw for throat plate	0216 000134	0216 000134	0216 000134
Stoffgleitblech Cloth rest plate	0755 590120	0755 590120	0755 590160
Nadelhalter (rechts) Needle clamp (right)	0755 231104	0755 231124	0755 231144
Nadelhalter (links) Needle clamp (left)	0755 231114	0755 231134	0755 231154
Eckenmesser, rechts (4x) Corner blade, right (4x)	0745 331000	0745 331020	0745 331040
Eckenmesser, links (4x) Corner blade, left (4x)	0745 331010	0745 331030	0745 331050
Vorstecher Pre-stabber	/	/	/
Kloben für Eckenmesser Block for corner knife	/	/	/
Messerschutz Knife guard	0755 331180	0755 331180	0755 331180
Klammerhalter, rechts Clamp holder, right	/	/	/
Klammerhalter, links Clamp holder, left	/	/	/
Klammerhalter, rechts (lang) Clamp holder, right (long)	/	/	/
Klammerhalter, links (lang) Clamp holder, left (long)	/	/	/
Faltblech, rechts Folding plate, right	/	/	/
Faltblech, links Folding plate, left	/	/	/
Faltblech, rechts (lang) Folding plate, right (long)	/	/	/
Faltblech, links (lang) Folding plate, left (long)	/	/	/
Mitnehmerleiste Knife shackle	/	/	/
Nadelfadenmesser (rechts) Needle thread knife (right)	/	/	/
Nadelfadenmesser (links) Needle thread knife (left)	/	/	/

***** enthalten in **Stichplatte, komplett**/contained in **Throat plate, complete**

******Näheinrichtung erfordert zusätzlich passenden Stempel und Sohle (dem Nadelabstand entsprechend)/Sewing equipment additionally requires matching folder and sole (according to needle distance)

Näheinrichtungen/Sewing Equipment 756 D

Näheinrichtung** Sewing Equipment**	N 756-10- W/O	N 756-12- W/O	N 756-14- W/O
Teilenummer Part number	0756 282104	0756 282124	0756 282144
Nahtabstand (mm) Seam distance (mm)	10	12	14
Stichplatte, komplett Throat plate, complete	0755 200104	0755 200124	0755 200144
Stichplatte* Throat plate*	0755 200100	0755 200120	0755 200140
Untermesser* Lower knife*	0246 002706	0246 002706	0246 002706
Linsenschraube* Cylinder screw*	0211 000256	0211 000256	0211 000256
Schraube für Stichplatte Screw for throat plate	0216 000134	0216 000134	0216 000134
Stoffgleitblech Cloth rest plate	0755 590120	0755 590120	0755 590160
Nadelhalter (rechts) Needle clamp (right)	0755 231104	0755 231124	0755 231144
Nadelhalter (links) Needle clamp (left)	0755 231114	0755 231134	0755 231154
Eckenmesser, rechts (4x) Corner blade, right (4x)	0745 331000	0745 331020	0745 331040
Eckenmesser, links (4x) Corner blade, left (4x)	0745 331010	0745 331030	0745 331050
Vorstecher Pre-stabber	/	/	/
Kloben für Eckenmesser Block for corner knife	/	/	/
Messerschutz Knife guard	0755 331180	0755 331180	0755 331180
Klammerhalter, rechts Clamp holder, right	/	/	/
Klammerhalter, links Clamp holder, left	/	/	/
Klammerhalter, rechts (lang) Clamp holder, right (long)	/	/	/
Klammerhalter, links (lang) Clamp holder, left (long)	/	/	/
Faltblech, rechts Folding plate, right	/	/	/
Faltblech, links Folding plate, left	/	/	/
Faltblech, rechts (lang) Folding plate, right (long)	/	/	/
Faltblech, links (lang) Folding plate, left (long)	/	/	/
Mitnehmerleiste Knife shackle	/	/	/
Nadelfadenmesser (rechts) Needle thread knife (right)	/	/	/
Nadelfadenmesser (links) Needle thread knife (left)	/	/	/

***** enthalten in **Stichplatte, komplett**/contained in **Throat plate, complete**

******Näheinrichtung erfordert zusätzlich passenden Stempel und Sohle (dem Nadelabstand entsprechend)/Sewing equipment additionally requires matching folder and sole (according to needle distance)

Leitung k
9870 001020
230V
+10% -20%
50/60Hz
X0
L1 bn
N bl
PE gnge
Netzstecker
mains plug
Hauptschalter
mains switch
Q0
L1 T1
L2 T2
PE
bn bl gnge

LED-Nähleuchte
9822 560011
sewing light
prim: 230VAC
sec: 12VDC/3W
-H1

Vakuum
9880 755014
vacuum
Q
L N PE
M
1~
-M18

230V/60Hz	230V/50Hz
I_N = 8A	I_N = 6,6A

230VAC/25VA
N*
L*
24VDC/50mA
+24V
GND
-S90 0-I
BN L
BU N
GNYE PE
-X1 1 2 4 5
-S0
Hauptschalter
mains switch

-A1
Steuerung k DAC comfort 9850 755502
Steuerung k DAC comfort 9850 755503

-X10
9870 755019 L101
9870 755019 L102
9870 755019 L103
9870 009054
Zuführeinrichtung
feeding device
Maschinenoberteil
machine head
Klammertransport
clamp transport
Gestell
frame
Erdungspunkt
ground point
9870 755008 L106/L107
9870 009031
Ausroller
roll off device
Stapler
stacker

Nähmotor
(5pol.)
X2
shield
GND 1 GNYE
NC 2
L1 3 RD
L2 4 WH
L3 5 BK

Nähmotor 9800 170043
sewing motor
-M1

Hauptencoder
Nähmotor
(9pol.)
X5b
ENC-A 1 GN
ENC-B 2 OR
ENC-Z 3 WH
ENC-DT 4
+5V 5 RD
NC (REF-DT) 6
NC 7
NC 8
GND 9 YE
shield
-M1.1

Z Zusatzeinrichtung
optional equipment

c				Datum	2021-09-06	
b				Bearb.	Isaak	
a				Geprüft		
	Änd.	Datum	Name	Norm		

DÜRKOPP ADLER

Teilefamilie
Freigabe 0002/21

Kl. 755 / 756 D
Spannungsversorgung, Nählicht
power supply, sewing light

Bauschaltplan
9890 755004 B

Blatt 1 / 17

-A1

Steuerung DAC comfort

control DAC comfort

Maschinen-ID

(RJ45/8P8C)

X11

NC 1
NC 2
NC 3
+3V3 4
MEM-SDA 5
NC 6
MEM-SCL 7
GND 8

Maschinen-ID

9850 001309

machine-ID

-A2

Zusatz-Encoder

Nähmotor

auxiliary encoder

sewing motor

(9pol.)

X5t

REF-IN1 1
REF-IN2 2
NC 3
NC (ENC-DT) 4
+5V 5
REF-DT 6
NC 7
NC 8
GND 9

Pedal

pedal

(9pol.)

X6b

PED-A 1 WH
PED-B 2
PED-C 3 YE
PED-D 4
+5V 5
NC 6
PED-GEN 7
PED-ANA 8 BN
GND 9 GN

9870 755039

Pedal 0755 400214

pedal

-A3

-S201 WH GY — Pedal, rechts, vorwärts — pedal, right, forward

-S202 BN GY — Pedal, rechts, rückwärts — pedal, right, backward

-S203 GN GY — Pedal, links, vorwärts — pedal, left, forward

-S204 YE GY — Pedal, links, rückwärts — pedal, left, backward

CAN-Erweiterung

CAN-extension

(9pol.)

X6t

GND 1
CAN-L 2 YE
GND 3 WH
NC 4
GND 5
GND 6
CAN-H 7 GN
+24V stab. 8 BN
NC 9

9870 001064

Blatt /8.B5

sheet

Bedienfeld 1

control panel 1

(15pol.)

X170b

GND 1	WH	
OP1-BOOT 2	BN	
DAC-BOOT 3	GN	
OP1-STOP 4	YE	
OPPAN-RX- 5	GY	
OPPAN-TX+ 6	PK	
GND 7	BU	
+15V 8	RD	
GND 9	BK	
RST 10	VI	
OP1-RST 11	GY-PK	
OPPAN-RX+ 12	BU-RD	
OPPAN-TX- 13	WH-GN	
+5V 14	BN-GN	
+15V 15	WH-YE	
	Shield	

Bedienfeld

OP7000

control panel

-A4

(15pol.)

X410

WH 1	GND	
BN 2		
GN 3	BOOT	
YE 4		
GY 5	RS422 /OUT	
PK 6	RS422 IN	
BU 7	GND SIG	
RD 8	24V	
BK 9		
VI 10	/RES_DAC3	
GY-PK 11	/RESET IN	
BU-RD 12	RS422 OUT	
WH-GN 13	RS422 /IN	
BN-GN 14		
WH-YE 15		
Shield		

9870 001062

Bedienfeld 2

control panel 2

(15pol.)

X170t

Ein-/Ausgänge 1-8

input/output 1-8

(25pol.)

X120b

+24V stab. 1	BN
IN_1 2	GY/PK
IN_3 3	RD/BU
IN_5 4	WH/GN
IN_7 5	
I_CONST 6	
IN_ANA_1 7	
+24V stab. 8	BN
OUT_1 9	WH/YE
OUT_3 10	YE/BN
OUT_5 11	WH/GY
OUT_7 12	GY/BN
GND 13	BU
GND 14	
IN_2 15	WH/PK
IN_4 16	PK/BN
IN_6 17	
IN_8 18	BN/BU
GND 19	BU
IN_ANA_3 20	
+24V stab. 21	BN
OUT_2 22	WH/RD
OUT_4 23	BN/RD
OUT_6 24	WH/BK
OUT_8 25	BN/BK

Ein-/Ausgänge 9-16

input/output 9-16

(25pol.)

X120t

+24V stab. 1	BN	
IN_9 2	GY/PK	(BK)
IN_11 3	RD/BU	(BK)
IN_13 4		
IN_15 5		
U_CONST 6		
IN_ANA_2 7		
+24V stab. 8	BN	
OUT_9 9	WH/YE	(BK)
OUT_11 10	YE/BN	(BK)
OUT_13 11	WH/GY	(BK)
OUT_15 12	GY/BN	(BK)
GND 13	BU	
GND 14	BU	
IN_10 15	WH/PK	(BK)
IN_12 16	PK/BN	(BK)
IN_14 17		
IN_16 18		
GND 19		
IN_ANA_4 20		
+24V stab. 21		
OUT_10 22	WH/RD	(BK)
OUT_12 23	BN/RD	(BK)
OUT_14 24	WH/BK	(BK)
OUT_16 25	BN/BK	(BK)

-X703

GN 1 — GN
RD 2 — RD

Kabelbaum

9870 755001

Blatt /8.H1

sheet

Schrittmotoren 7-8

stepper 7-8

(15pol.)

X100b

	+24V stab. 1	BN
DIR-SM7	OUT_17 2	GY/GN
SM7-CLK	OUT_18 3	YE/GY
SM7-REF	IN_17 4	PK/GN
EN-SM8	OUT_19 5	YE/PK
BOOST-SM8	OUT_20 6	GN/BU
RDY-SM8	IN_18 7	
	+24V stab. 8	
EN-SM7	OUT_21 9	GN/RD
BOOST-SM7	OUT_22 10	YE/RD
RDY-SM7	IN_19 11	
	GND 12	BU
DIR-SM8	OUT_23 13	YE/BK
SM8-CLK	OUT_24 14	GY/BU
SM8-REF	IN_20 15	PK/BU

Schrittmotoren 9-10

stepper 9-10

(15pol.)

X100t

	+24V stab. 1	BN
DIR-SM9	OUT_25 2	GY/GN
SM9-CLK	OUT_26 3	YE/GY
SM9-REF	IN_21 4	PK/GN
EN-SM10	OUT_27 5	YE/PK
BOOST-SM10	OUT_28 6	GN/BU
RDY-SM10	IN_22 7	
	+24V stab. 8	BN
EN-SM9	OUT_29 9	GN/RD
BOOST-SM9	OUT_30 10	YE/RD
RDY-SM9	IN_23 11	
	GND 12	BU
DIR-SM10	OUT_31 13	YE/BK
SM10-CLK	OUT_32 14	GY/BU
SM10-REF	IN_24 15	PK/BU

PWM und REF.

PWM and reference switches

(20pol.)

X90

BLDC-REF	1	
ST1-REF	2	RD/BU
ST2-REF	3	
ST3-REF	4	BN/GN
ST4-REF	5	WH/YE
ST5-REF	6	YE/BN
ST6-REF	7	WH/GY
Eng-On	8	BK
GND	9	BU
+24V stab.	10	BN
+24V Umag.	11	GN
PWM1	12	
PWM2	13	
PWM3	14	PK
PWM4	15	VT
PWM-CUR1	16	GN/BK
ANA-CUR1	17	YE/BK
PWM-CUR2	18	
ANA-CUR2	19	
5V	20	RD

Kabelbaum

9870 755015

Blatt /5.H1

sheet

Ⓩ Zusatzeinrichtung

optional equipment

c					Datum	2021-09-06
b					Bearb.	Isaak
a					Geprüft	
	Änd.	Datum	Name		Norm	

DÜRKOPP ADLER

Teilefamilie

Freigabe 0002/21

Kl. 755 / 756 D

Nähmotor, Bedienfeld, Ein-/Ausgänge

sewing drive, control panel, in-/outputs

Bauschaltplan

9890 755004 B

Blatt 2 / 17

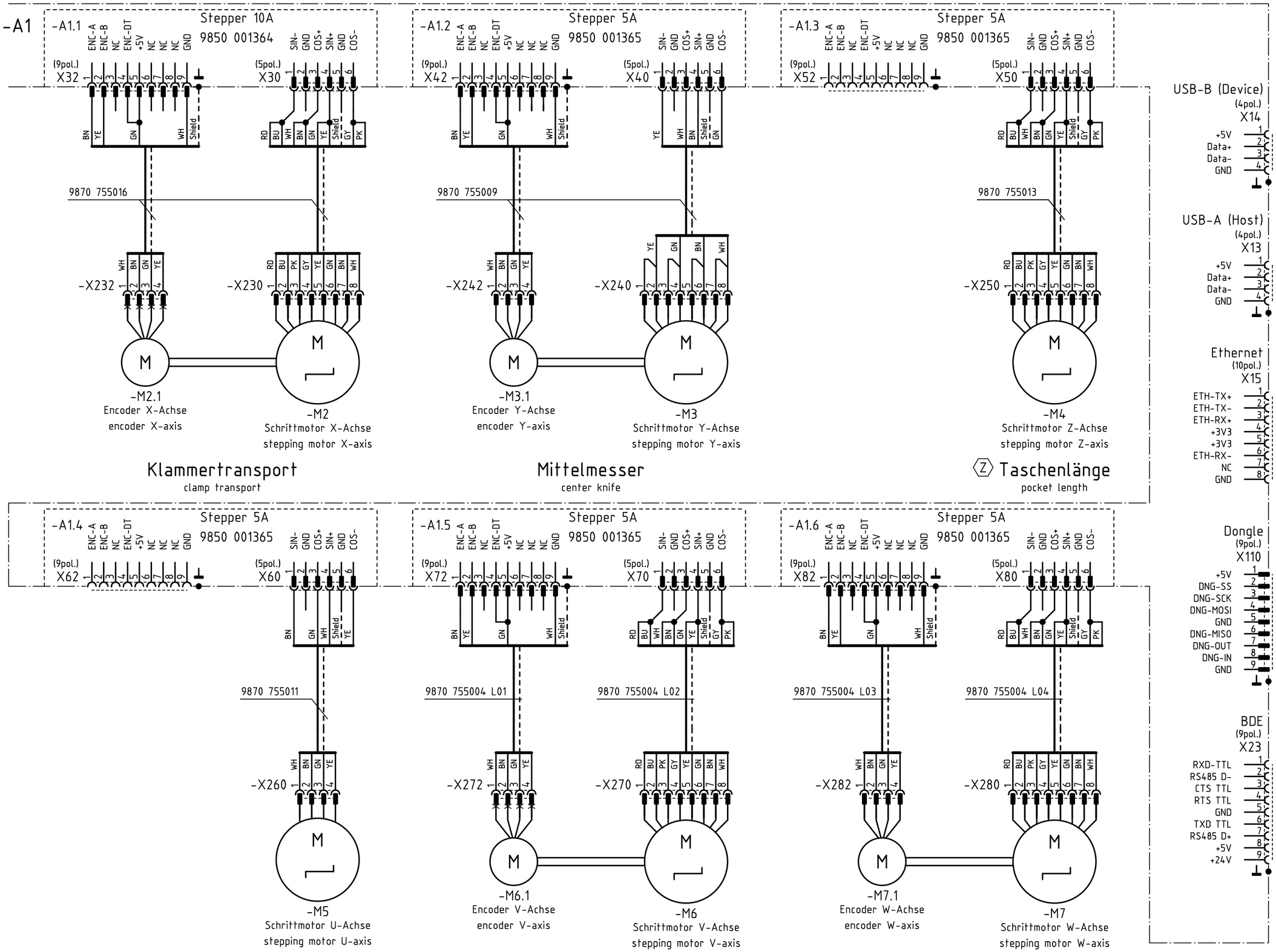

c				Datum	2021-09-06	
b				Bearb.	Isaak	
a				Geprüft		
	Änd.	Datum	Name	Norm		

DÜRKOPP ADLER

Teilefamilie

Freigabe 0002/21

Kl. 755 / 756 D
Schrittmotoren, Schnittstellen
stepper motors, interfaces

Bauschaltplan

9890 755004 B

Blatt 3 / 17

Schalter Nähleuchte
switch sewing lamp

-S90

-A1

-S0

-F2
10A/T
-F1
10A/T

X23 BDE
BDE-Interface

POWER
BOOT
MESSAGE

X110

X15
Ethernet

X14
USB-B

X13
USB-A

-S0
Hauptschalter
mains switch

-A1

Steuerung k
DAC Comfort 9850 755502
control 9850 755503
DAC Comfort

-A1

M1
X2

M1.1
X5t SYNC.
X5b
Blatt /15.C2
sheet

9870 755006
X6t CAN
X6b

9870 001062
X170t
X170b

9870 755016
X32
X30

9870 755009
X42
X40

X120t
X120b

9870 755013
X52
X50

9870 755011
X62
X60

X100t
X100b

9870 755004 L01
9870 755004 L02
9870 755004 L03
9870 755004 L04
X72
X70
X82
X80

X90

X11

-X703

Maschinen-ID
9850 001309

Kabelbaum
9870 755015

Kabelbaum
9870 755001

c				Datum	2021-09-06
b				Bearb.	Isaak
a				Geprüft	
	Änd.	Datum	Name	Norm	

DÜRKOPP ADLER

Teilefamilie

Freigabe
0002/21

Kl. 755 / 756 D
Übersicht Anschlüsse Steuerung
overview connectors control box

Bauschaltplan
9890 755004 B

Blatt
4 / 17

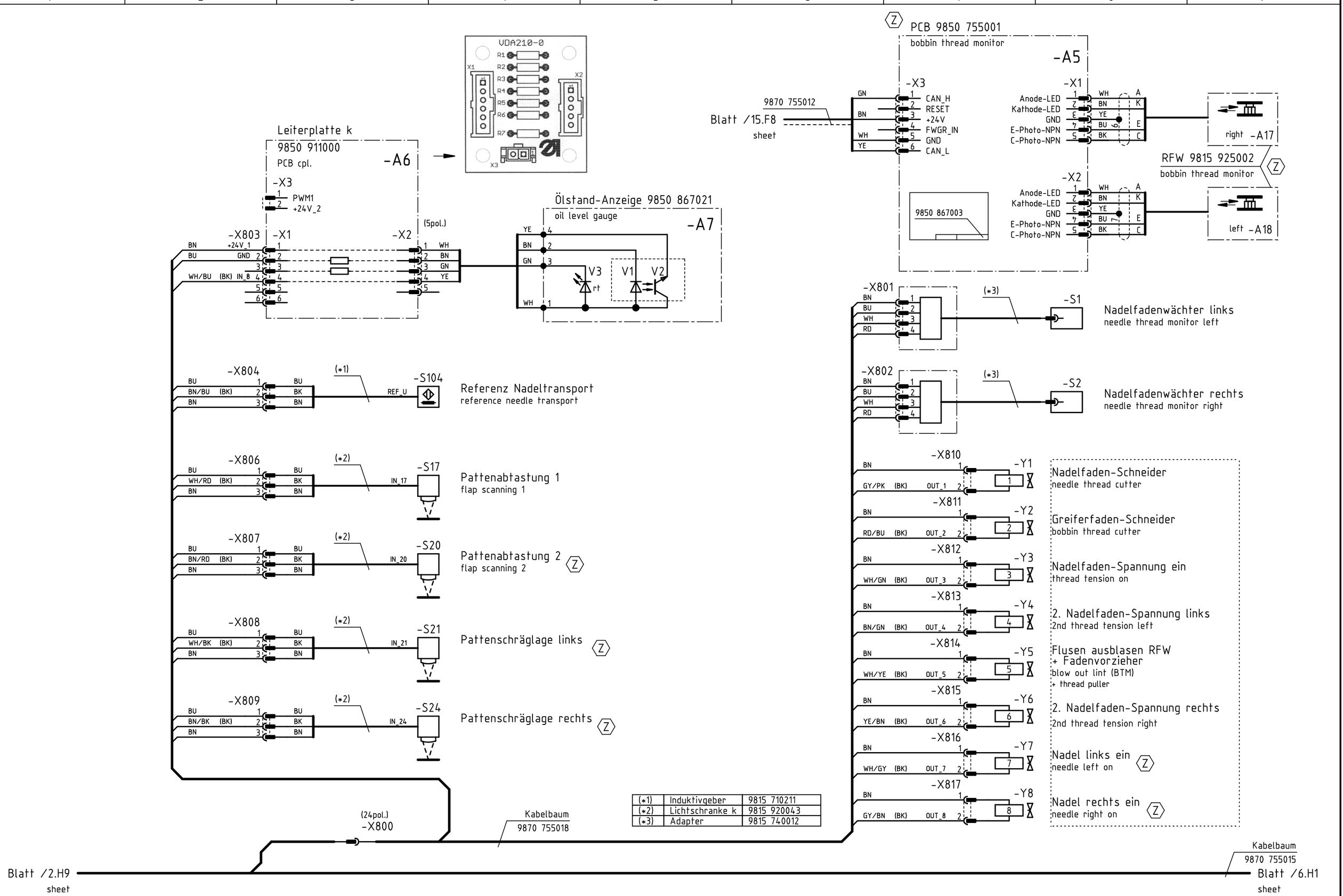

(*1)	Induktivgeber	9815 710211
(*2)	Lichtschranke k	9815 920043
(*3)	Adapter	9815 740012

Zusatzeinrichtung
optional equipment

c				Datum	2021-09-06
b				Bearb.	Isaak
a				Geprüft	
	Änd.	Datum	Name	Norm	

DÜRKOPP ADLER

Teilefamilie

Freigabe 0002/21

Kl. 755 / 756 D
Maschinenoberteil
machine head

Bauschaltplan

9890 755004 B

Blatt 5 / 17

Ventilinsel
9712 755003
valve block
-A600

SUB-D (25pol.)
-X615

BN 25 25 +24V
YE/GY 1 1 OUT_18 → -Y18 Transportklammer rechts senken / lower the right transport clamp
GY/GN 2 2 OUT_17 → -Y17 Transportklammer links senken / lower the left transport clamp
GN/BU 3 3 OUT_20 → -Y20 Transportklammer rechts heben / lift the right transport clamp
YE/PK 4 4 OUT_19 → -Y19 Transportklammer links heben / lift the left transport clamp
GY/BU 5 5 OUT_32 → -Y32 Anlegevorrichtung schwenken / swivel positioning device
GY/BU 6 6 OUT_24
WH/RD 7 7 OUT_C106 → -YC106 Anlegevorrichtung drehen / turn positioning device
BN/BU 8 8 OUT-C105 → -YC105 Anlegevorrichtung drehen / turn positioning device
GN/RD 9 9 OUT_21 → -Y21 Faltbleche schließen / close folding sheets
10 10
YE/RD 11 11 OUT_22 → -Y22 Pattenklemme links öffnen / open left flap clamps
WH/GY 12 12 OUT_C114
YE/BK 13 13 OUT_23
YE/BN 14 14 OUT_C113
GY/GN 15 15 OUT_25 → -Y25 Stapler ein / Staplerzange vor (Z) / stacker on
WH/YE 16 16 OUT_C112
YE/GY 17 17 OUT_26 → -Y26 Staplerbügel ausschwenken (Z) / swivel out stacker shackle
BN/GN 18 18 OUT_C111 → -YC111 Nadeln spreizen / spread needles

9870 009101
Ground M5

PK 19 19 PWM_3 → -Y103 Bandschere / tape cutter
WH/GN 20 20 OUT_C110 → -YC110 Taschenbeutel zuführen / feed pocket bag
VT 21 21 PWM_4 → -Y104 Band lösen / release tape
RD/BU 22 22 OUT_C109 → -YC109 Taschenbeutelklemme absenken / lower pocket bag clamp
BN/RD 23 23 OUT_C107 → -YC107 Faltstempel lüften / lift folder
GY/PK 24 24 OUT_C108 → -YC108 Brustleiste klemmen / clamp breast welt pocket

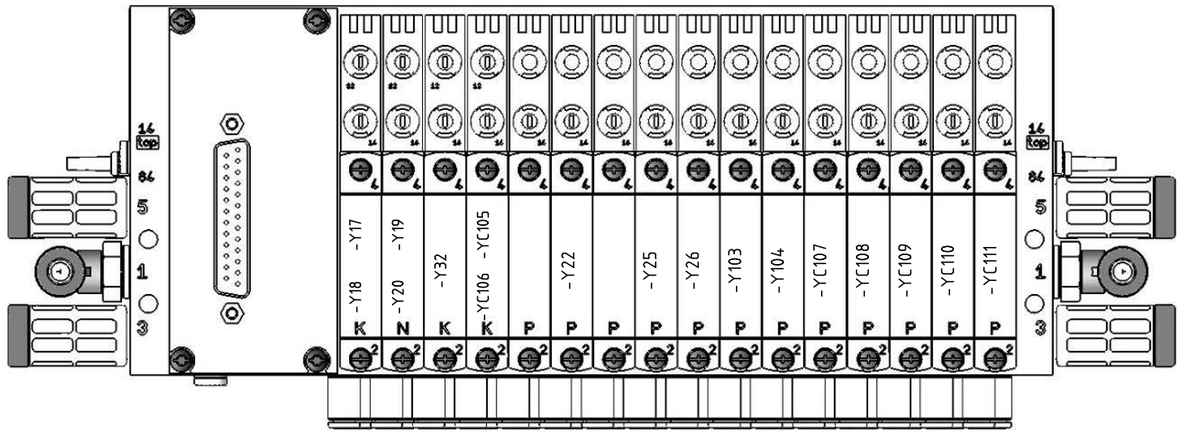

-X625
BN 1 → -Y25
GY/GN OUT_25 2 → Stapler ein / Ausblasen (Z) / stacker on / blowing out

-X631
BN 1 → -Y31
YE/BK OUT_31 2 → Ausroller senken (Z) / lower roll-off device

-X609 -S3
BN +24V_1 1
RD/BU IN_3 2 → Druckwächter / pressure monitor

-X602
BU 1 BU
RD/BU 2 BK (*1) REF_X → -S101 Ref. Transporteinheit / ref. transport unit
BN 3 BN

-X605
BU 1 BU
WH/GN 2 BK (*2) IN_5 → -S5 Nähgut entnommen / fabric taken
BN 3 BN

(*1)	Induktivgeber	9815 710211
(*2)	Lichtschranke k	9815 920037

Blatt /5.H9 sheet

Kabelbaum 9870 755015
Blatt /7.H1 sheet

(Z) Zusatzeinrichtung
optional equipment

c					Datum	2021-09-06
b					Bearb.	Isaak
a					Geprüft	
	Änd.	Datum	Name		Norm	

DÜRKOPP ADLER

Teilefamilie
Freigabe 0002/21

Kl. 755 / 756 D
Ventilinsel
valve block

Bauschaltplan
9890 755004 B

Blatt 6 / 17

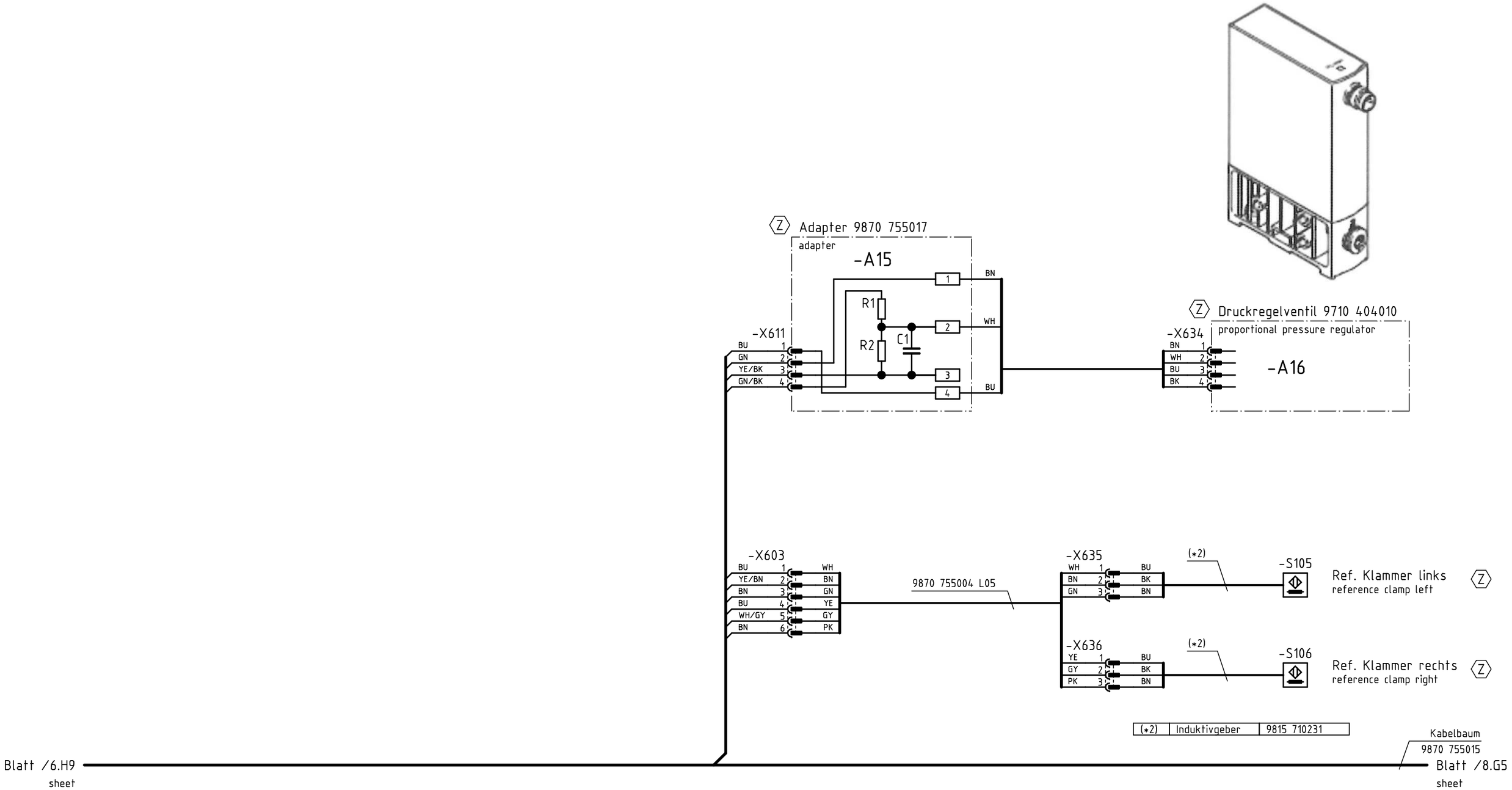

Z Zusatzeinrichtung
optional equipment

c				Datum	2021-09-06
b				Bearb.	Isaak
a				Geprüft	
	Änd.	Datum	Name	Norm	

DÜRKOPP ADLER

Teilefamilie

Freigabe 0002/21

Kl. 755 / 756 D
Klammerverstellung, -druck
clamp adjustment/pressure

Bauschaltplan
9890 755004 B

Blatt 7 / 17

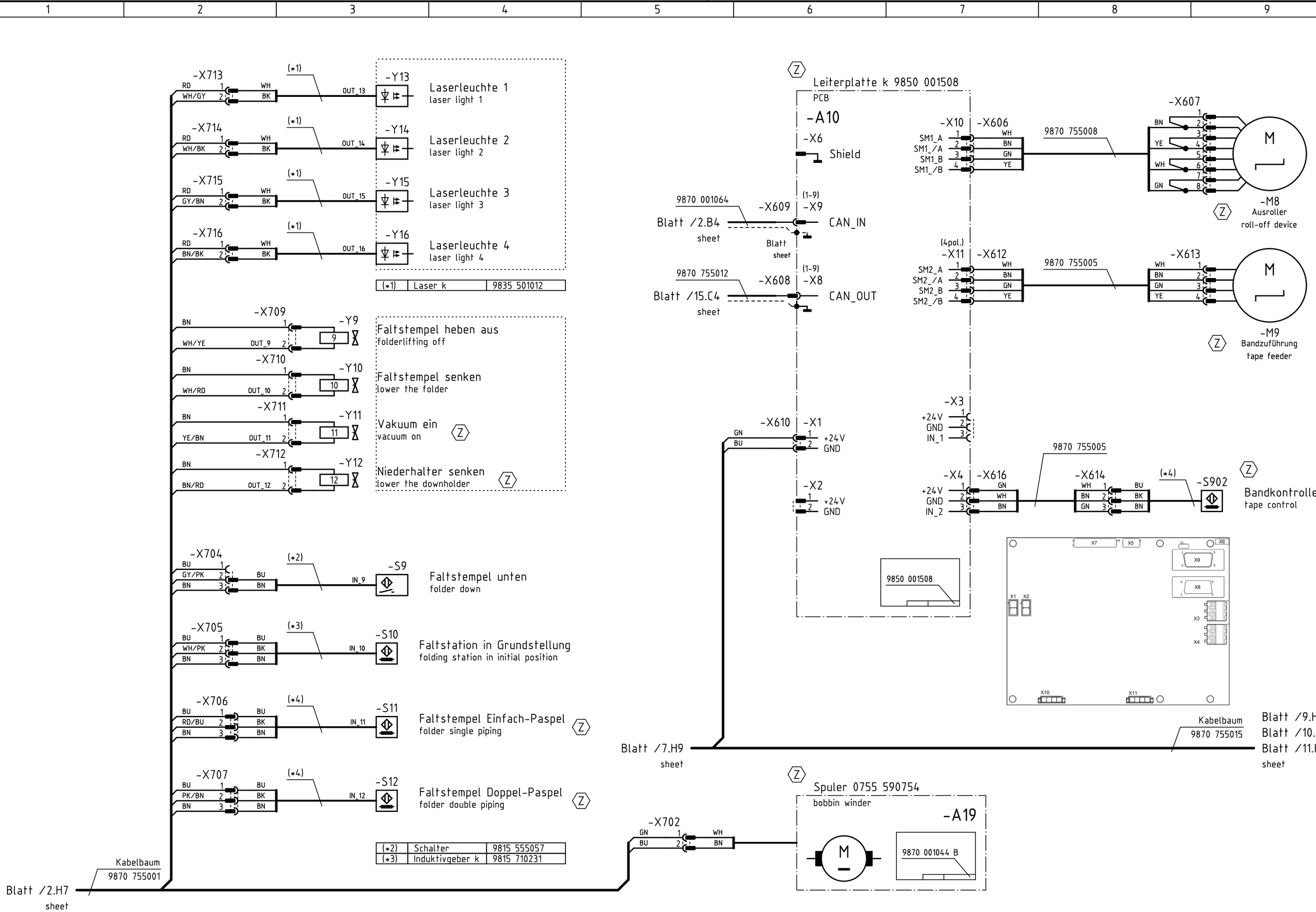

Z Zusatzeinrichtung
optional equipment

c					Datum	2021-09-06
b					Bearb.	Isaak
a					Geprüft	
	Änd.	Datum	Name		Norm	

DÜRKOPP ADLER

Teilefamilie

Freigabe 0002/21

Kl. 755 / 756 D
Zuführeinrichtung, Ausroller
feeding device, roll-off device

Bauschaltplan

9890 755004 B

Blatt 8 / 17

Eckenmesserstation gerade Tasche
corner knife station straight pocket

1

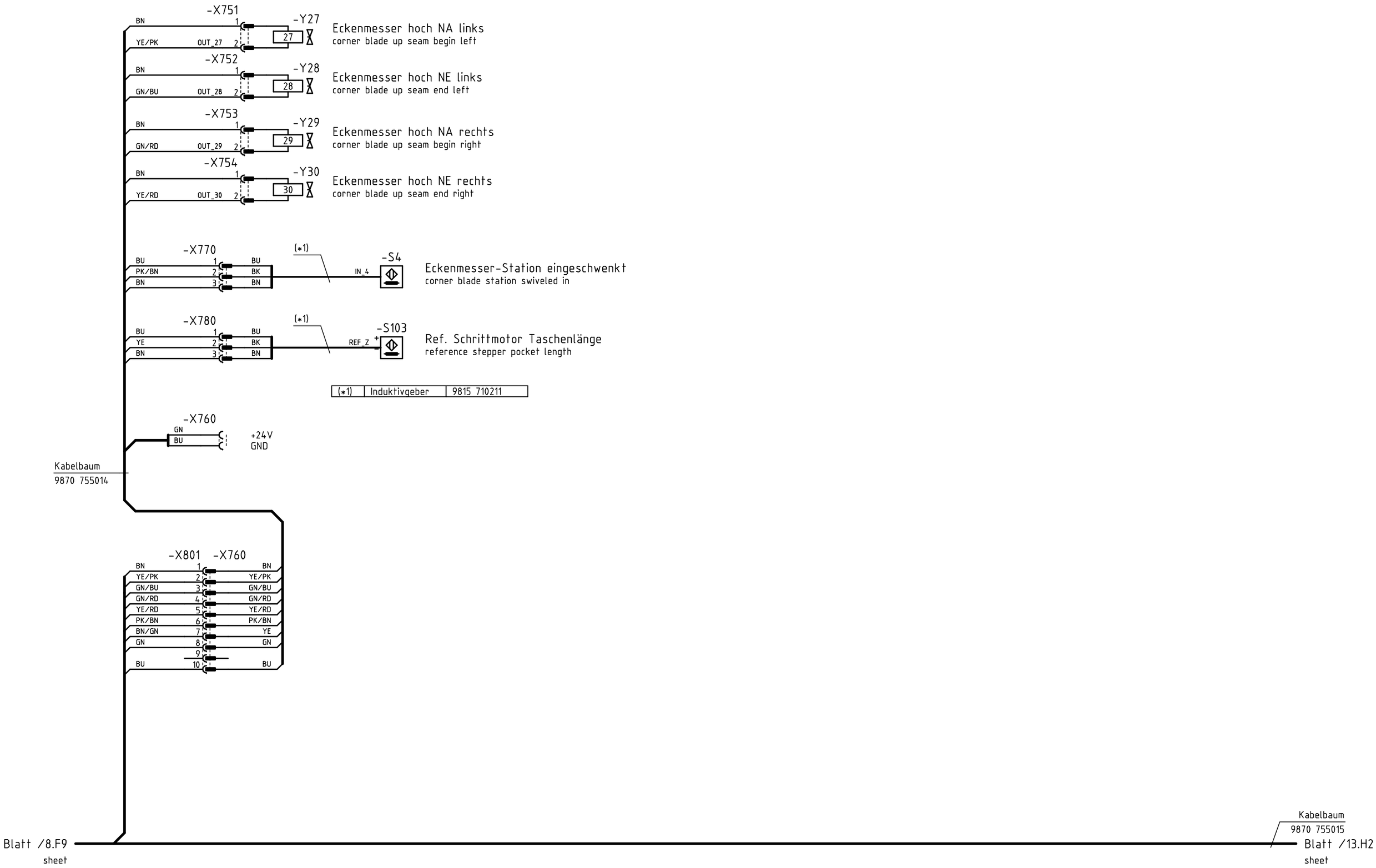

Ⓩ Zusatzeinrichtung
optional equipment

c				Datum	2021-09-06
b				Bearb.	Isaak
a				Geprüft	
	Änd.	Datum	Name	Norm	

DÜRKOPP ADLER

Teilefamilie

Freigabe 0002/21

Kl. 755 / 756 D
Eckenmesserstation gerade Tasche
corner knife station straight pocket

Bauschaltplan
9890 755004 B

Blatt 9 / 17

Eckenmesserstation schräge Tasche
corner knife station slanted pocket

2

-X751 -Y27 — Eckenmesser hoch NA links
corner blade up seam begin left

-X752 -Y28 — Eckenmesser hoch NE links
corner blade up seam end left

-X753 -Y29 — Eckenmesser hoch NA rechts
corner blade up seam begin right

-X754 -Y30 — Eckenmesser hoch NE rechts
corner blade up seam end right

-X770 (*1) -S4 — Eckenmesser-Station eingeschwenkt
corner blade station swiveled in

-X780 (*1) -S103 — Ref. Schrittmotor Taschenlänge
reference stepper pocket length

Kabelbaum
9870 755014

(*1)	Induktivgeber	9815 710211
(*2)	Induktivgeber	9815 710212

-X801 -X760

BN	1	BN
YE/PK	2	YE/PK
GN/BU	3	GN/BU
GN/RD	4	GN/RD
YE/RD	5	YE/RD
PK/BN	6	PK/BN
BN/GN	7	YE
GN	8	GN
	9	
BU	10	BU

-A12

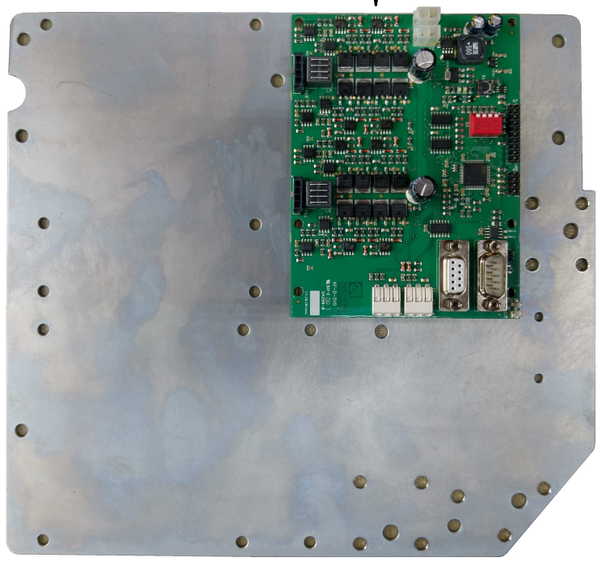

(Z) Leiterplatte k 9850 001508
PCB
-A12

-X6 Shield

9870 755020 Blatt /15.F6 sheet — -X758 (1-9) -X9 CAN_IN

9870 755020 Blatt /15.F7 sheet — -X757 (1-9) -X8 CAN_OUT

-X760 -X1: GN/BU — +24V, GND

-X2: +24V, GND

-X10 -X761 — 9870 755020 — -X771 -M12
(Z) Schräge Nahtende
angle seam end

-X11 -X762 — 9870 755020 — -X772 -M13
(Z) Schräge Nahtanfang
angle seam begin

9870 755020

-X3: +24V, GND, IN_1 — -X781 -S601 (*2)
Referenz Schräge NE
reference stepper
angle seam end

-X4: +24V, GND, IN_2 — -X782 -S602 (*2)
Referenz Schräge NA
reference stepper
angle seam begin

9850 001508

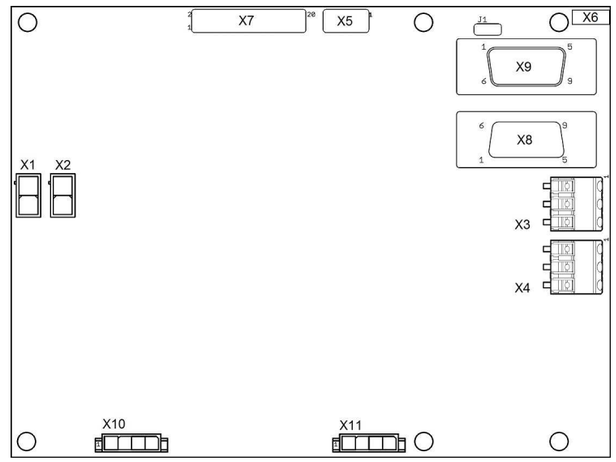

Blatt /8.G9
sheet

Kabelbaum
9870 755015
Blatt /13.H2
sheet

(Z) Zusatzeinrichtung
optional equipment

c				Datum	2021-09-06
b				Bearb.	Isaak
a				Geprüft	
	Änd.	Datum	Name	Norm	

DÜRKOPP ADLER

Teilefamilie
Freigabe 0002/21

Kl. 755 / 756 D
Eckenmesserstation schräge Tasche
corner knife station slanted pocket

Bauschaltplan
9890 755004 B

Blatt 10 / 17

Eckenmesserstation voll flexibel
corner knife station fully flexible

3

-X751 -Y27 — Eckenmesser hoch NA links
corner blade up seam begin left

-X752 -Y28 — Eckenmesser hoch NE links
corner blade up seam end left

-X753 -Y29 — Eckenmesser hoch NA rechts
corner blade up seam begin right

-X754 -Y30 — Eckenmesser hoch NE rechts
corner blade up seam end right

-X770 (*1) -S4 — Eckenmesser-Station eingeschwenkt
corner blade station swiveled in

-X780 (*1) -S103 — Ref. Schrittmotor Taschenlänge
reference stepper pocket length

Blatt /12.E6
sheet

Kabelbaum
9870 755014

(*1)	Induktivgeber	9815 710211
(*2)	Induktivgeber	9815 710212

-X801 -X760

BN	1	BN
YE/PK	2	YE/PK
GN/BU	3	GN/BU
GN/RD	4	GN/RD
YE/RD	5	YE/RD
PK/BN	6	PK/BN
BN/GN	7	YE
GN	8	GN
	9	
BU	10	BU

-A13 -A14 -A12

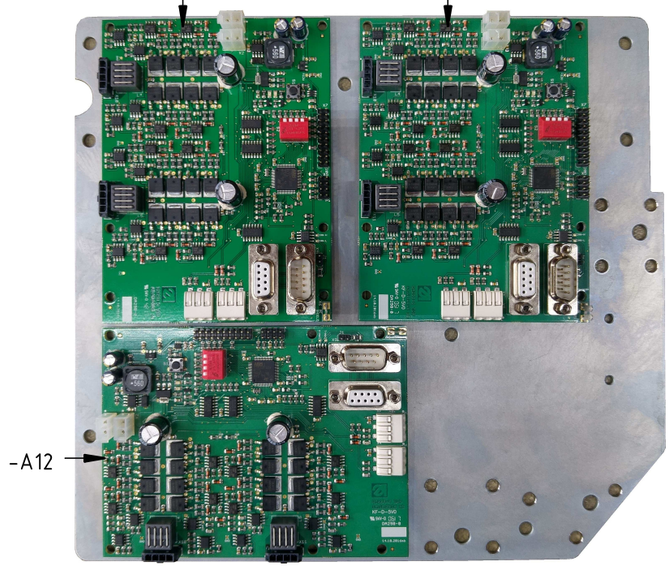

Ⓩ Leiterplatte k 9850 001508
PCB
-A12

-X6 Shield

9870 755028 Blatt /15.F6 sheet — -X758 (1-9) -X9 CAN_IN

9870 755020 Blatt /15.F7 sheet — -X757 (1-9) -X8 CAN_OUT

9870 755028 Blatt /12.E1 sheet — -X788 -X1 +24V GND

-X2 +24V GND

-X10 -X761 — 9870 755020 — -X771 — -M12 Ⓩ Schräge Nahtende, angle seam end

-X11 -X762 — 9870 755020 — -X772 — -M13 Ⓩ Schräge Nahtanfang, angle seam begin

-X3 — 9870 755020 — -X781 -S601 (*2) Referenz Schräge NE, reference stepper angle seam end

-X4 — -X782 -S602 (*2) Referenz Schräge NA, reference stepper angle seam begin

9850 001508

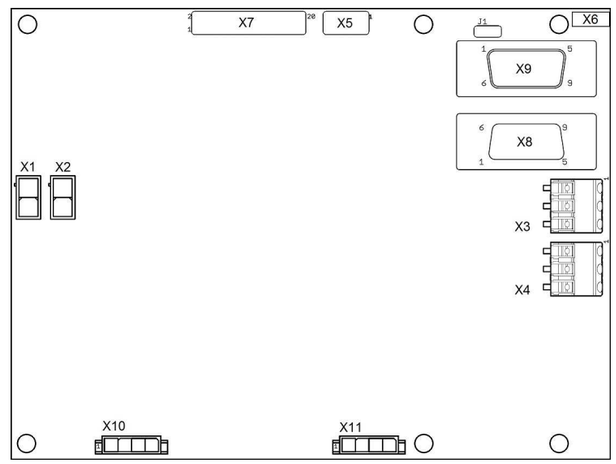

Kabelbaum
9870 755015

Blatt /8.G9 sheet

Blatt /13.H2 sheet

Ⓩ Zusatzeinrichtung
optional equipment

c				Datum	2021-09-06	
b				Bearb.	Isaak	
a				Geprüft		
	Änd.	Datum	Name	Norm		

DÜRKOPP ADLER

Teilefamilie

Freigabe 0002/21

Kl. 755 / 756 D
Eckenmesserstation voll flexibel
corner knife station fully flexible

Bauschaltplan
9890 755004 B

Blatt 11 / 17

Eckenmesserstation voll flexibel
corner knife station fully flexible

3

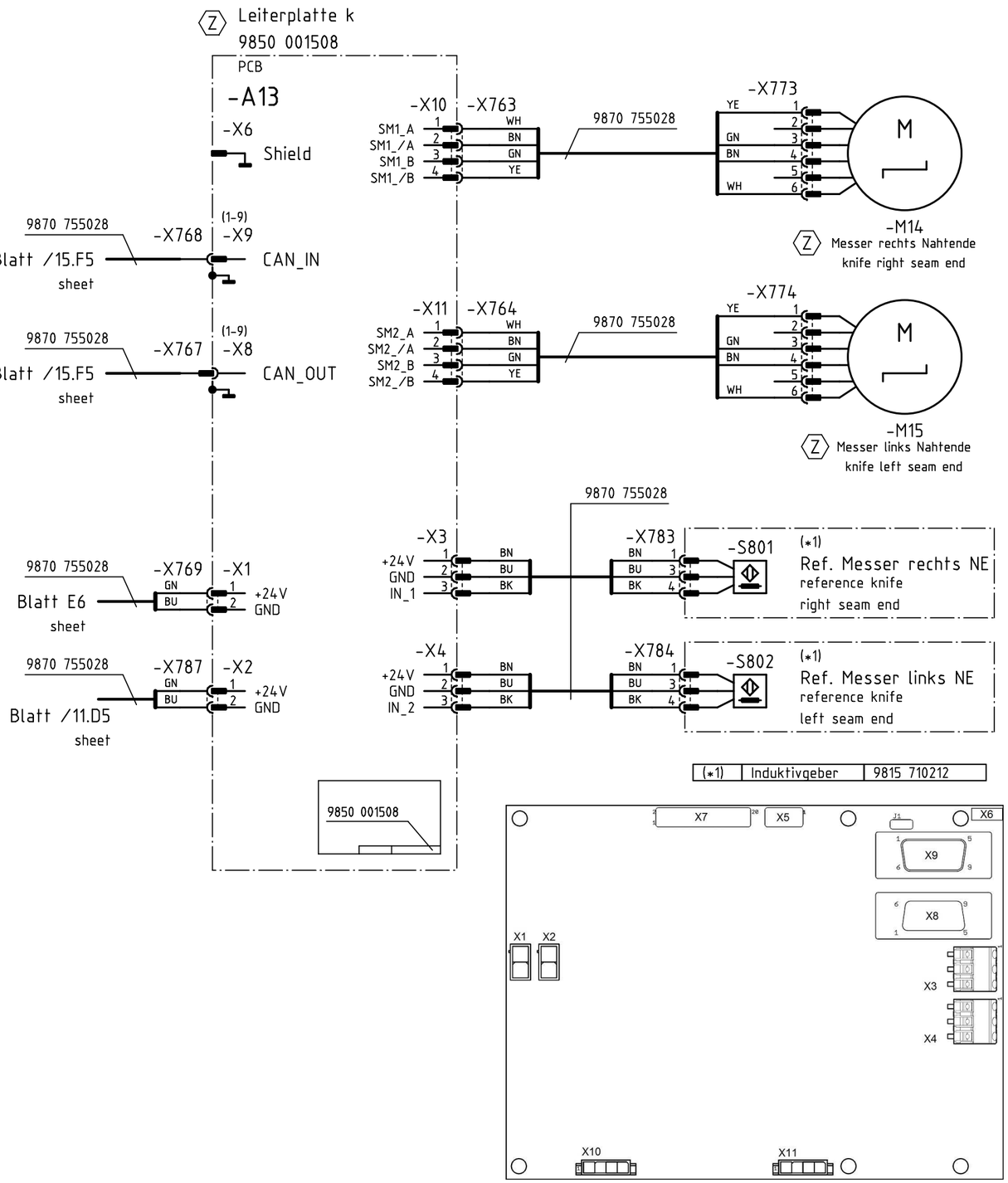

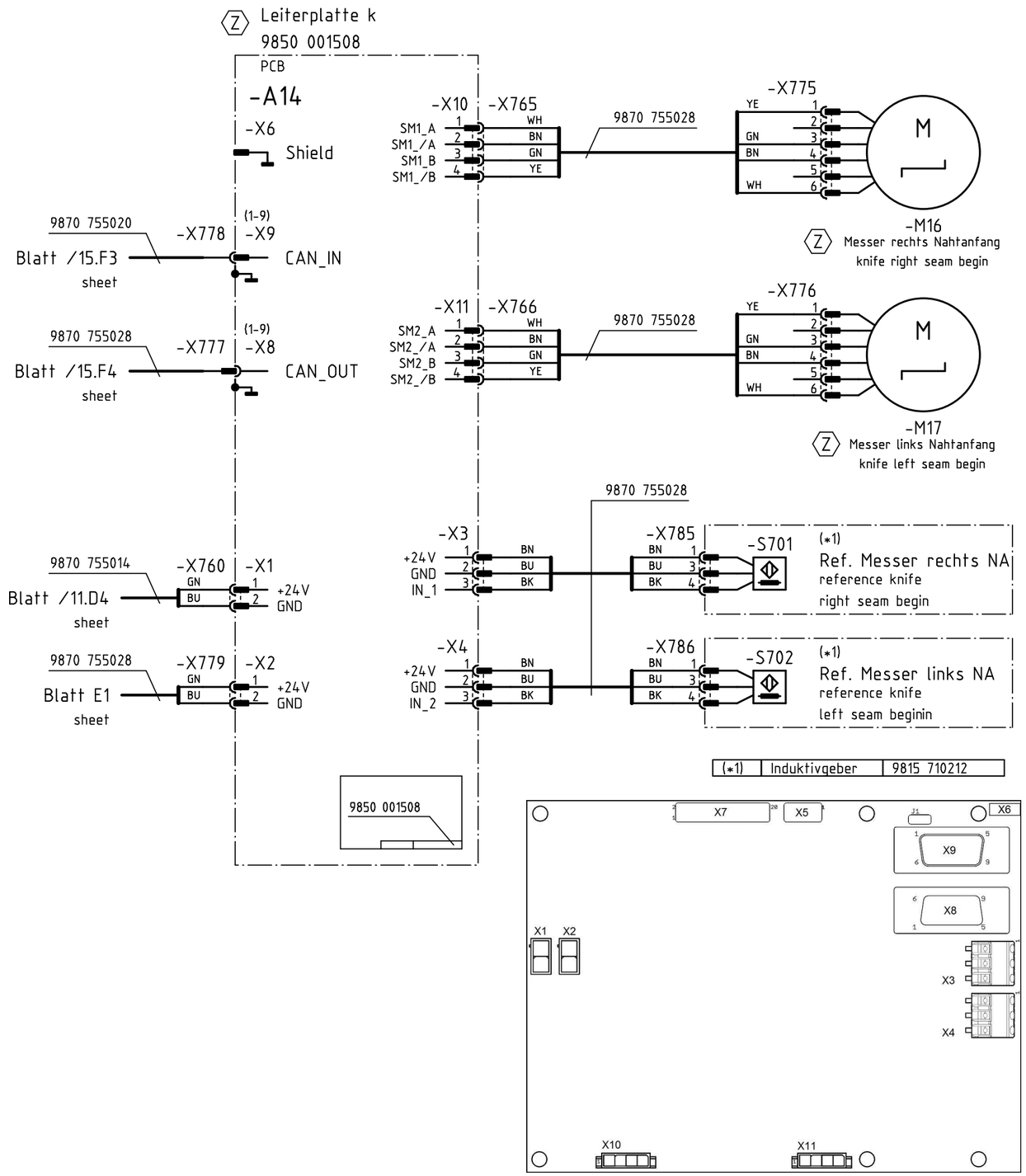

Zusatzeinrichtung
optional equipment

c				Datum	2021-09-06	
b				Bearb.	Isaak	
a				Geprüft		
	Änd.	Datum	Name	Norm		

DÜRKOPP ADLER

Teilefamilie

Freigabe
0002/21

Kl. 755 / 756 D
Eckenmesserstation voll flexibel
corner knife station fully flexible

Bauschaltplan
9890 755004 B

Blatt
12 / 17

Leiterplatte k 9850 001501
PCB
-A8

-X8
+24V 1
+24V 2
+5V 3
+5V 4
OUT_C101 5
OUT_C102 6
OUT_C103 7
OUT_C104 8
OUT_C105 9
OUT_C106 10
OUT_C107 11
N.C. 12
GND 13
GND 14

-X718
RD
GY/BN
WH/PK
PK/BN
WH/BU
BN/BU
WH/RD
BN/RD

-X9
+24V 1
+24V 2
+5V 3
+5V 4
OUT_C108 5
OUT_C109 6
OUT_C110 7
OUT_C111 8
OUT_C112 9
OUT_C113 10
OUT_C114 11
N.C. 12
GND 13
GND 14

-X719
GY/PK
RD/BU
WH/GN
BN/GN
WH/YE
YE/BN
WH/GY

-X6
+24V 1
IN_C101 2
IN_C102 3
IN_C103 4
IN_C104 5
GND 6

-X7
+24V 1
IN_C105 2
IN_C106 3
IN_C107 4
IN_C108 5
GND 6

(1-9)
-X1 -X746
CAN_IN
9870 001064
Blatt /15.C5
sheet

(1-9)
-X3 -X745
CAN_OUT
Blatt /15.C6
sheet

-X4 -X717
+24V 1
GND 2
GN
BU

-X5
+24V 1
GND 2

9850 001501

Kabelbaum
9870 755015
Blatt /9.H9
Blatt /10.H9
Blatt /11.H9
sheet

-X725 WH 1 / BN 2 — (*1) — WH BK — OUT_C101 — -YC101 — Laserleuchte 5 / laser light 5
-X726 WH 1 / GN 2 — (*1) — WH BK — OUT_C102 — -YC102 — Laserleuchte 6 / laser light 6 (Z)
-X727 WH 1 / YE 2 — (*1) — WH BK — OUT_C103 — -YC103 — Laserleuchte 7 / laser light 7 (Z)
-X728 WH 1 / GY 2 — (*1) — WH BK — OUT_C104 — -YC104 — Laserleuchte 8 / laser light 8 (Z)

Kabelbaum
9870 755024

(*1)	Laser k	9835 501012

-X720
RD 1 — WH
GY/BN 2 — BN
WH/PK 3 — GN
PK/BN 4 — YE
WH/BU 5 — GY

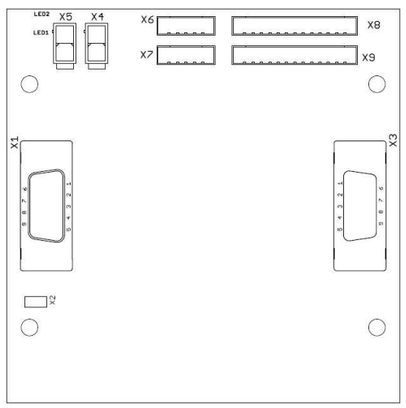

Leiterplatte k
9850 001508
PCB
-A11

-X6
Shield

9870 001063
-X744 (1-9) -X9
Blatt /15.C8
sheet
CAN_IN

-X743 (1-9) -X8
Blatt /15.C9
sheet
CAN_OUT

-X723 -X1
GN 1 — +24V
BU 2 — GND

-X2
1 +24V
2 GND

9850 001508

-X10 -X737
SM1_A 1 WH
SM1_/A 2 BN
SM1_B 3 GN
SM1_/B 4 YE
9870 755023
-X738 WH 1 / BN 2 / GN 3 / YE 4
Längsverstellung
longitudinal adjustment
-M10
Laser 1
(Z)

-X11 -X739
SM2_A 1 WH
SM2_/A 2 BN
SM2_B 3 GN
SM2_/B 4 YE
9870 755023
-X740 WH 1 / BN 2 / GN 3 / YE 4
Querverstellung
cross adjustment
-M11
Laser 2
(Z)

-X3
+24V 1 GN
GND 2 WH
IN_1 3 BN
9870 755023
-X741 WH 1 / BN 2 / GN 3 — BU BK BN
(*2)
-S1001
(Z)
Referenz Laser 1
reference laser 1

-X4
+24V 1 GN
GND 2 WH
IN_2 3 BN
9870 755023
-X742 WH 1 / BN 2 / GN 3 — BU BK BN
(*2)
-S1002
(Z)
Referenz laser 2
reference laser 2

(*2)	Induktivgeber k	9815 710211

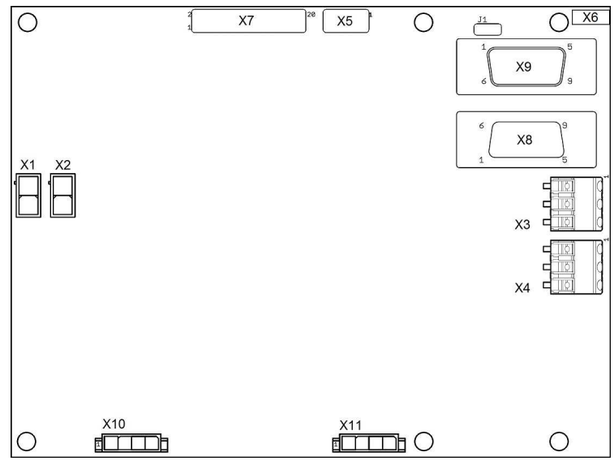

(Z) Zusatzeinrichtung
optional equipment

c				Datum	2021-09-06	
b				Bearb.	Isaak	
a				Geprüft		
	Änd.	Datum	Name	Norm		

DÜRKOPP ADLER

Teilefamilie
Freigabe 0002/21

Kl. 755 / 756 D
Programmierbare Lasermarkierung
programmable laser marking light

Bauschaltplan
9890 755004 B

Blatt 13 / 17

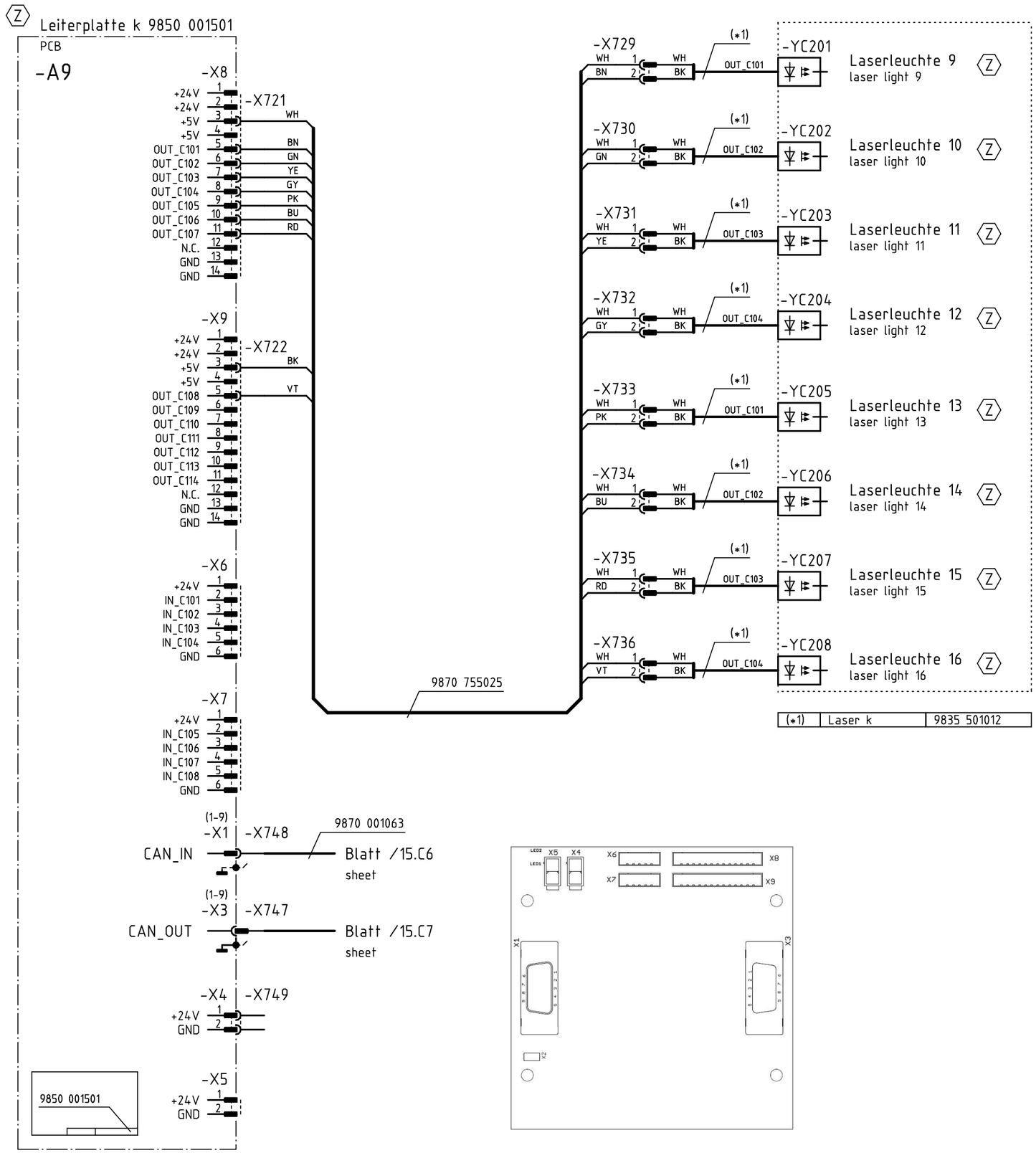

Zusatzeinrichtung
optional equipment

c				Datum	2021-09-06	
b				Bearb.	Isaak	
a				Geprüft		
	Änd.	Datum	Name	Norm		

DÜRKOPP ADLER

Teilefamilie

Freigabe 0002/21

Kl. 755 / 756 D
Zusätzliche Lasermarkierungsleuchten 9-16
additional laser marking lights 9-16

Bauschaltplan

9890 755004 B

Blatt 14 / 17

CAN Strukturplan

CAN structure

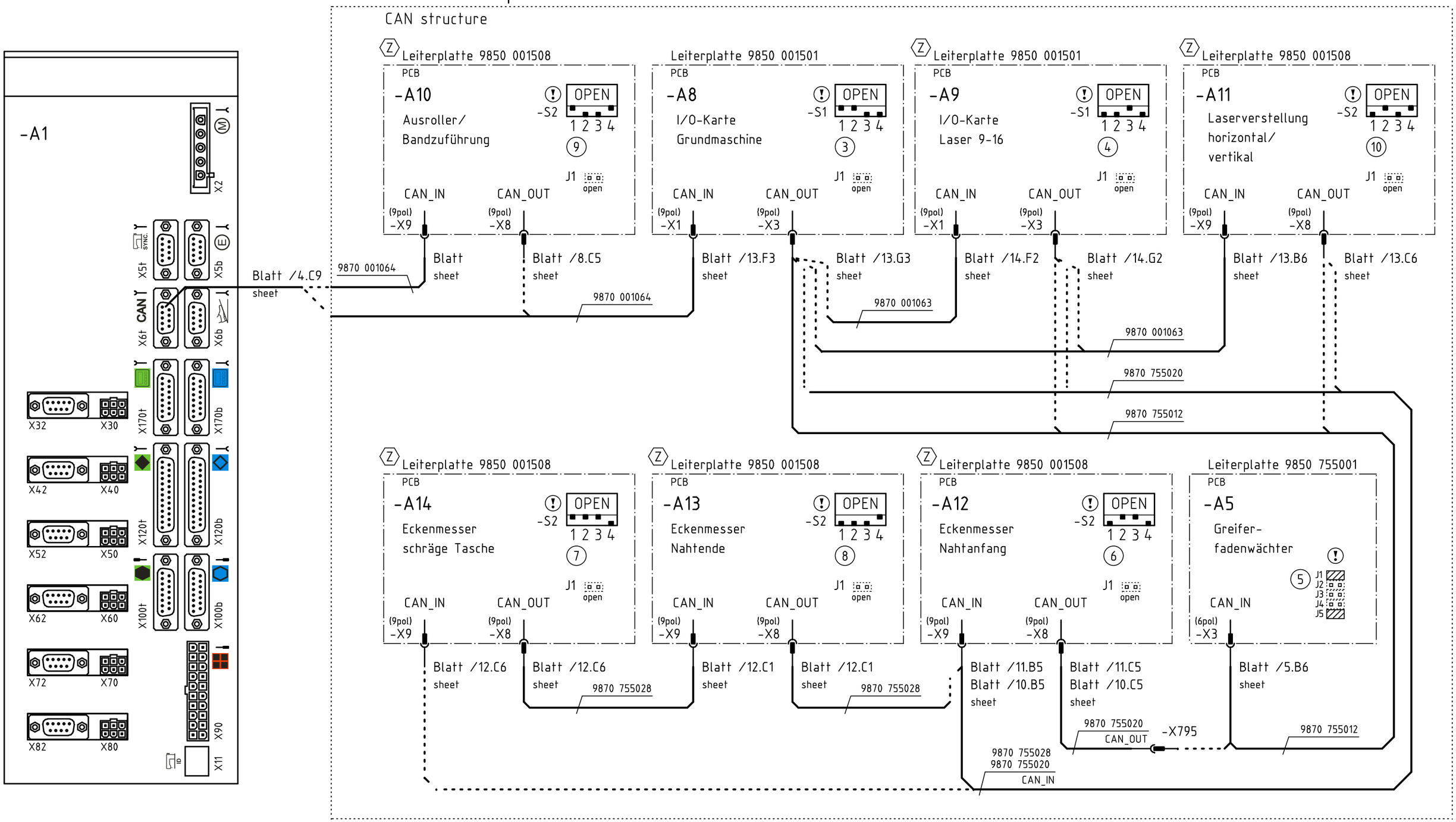

9 CAN-Adresse
CAN-address

! Konfiguration beachten !
observe the configuration !

Z Zusatzeinrichtung
optional equipment

c				Datum	2021-09-06
b				Bearb.	Isaak
a				Geprüft	
	Änd.	Datum	Name	Norm	

DÜRKOPP ADLER

Teilefamilie

Freigabe 0002/21

Kl. 755 / 756 D
CAN-Topologie
CAN-topology

Bauschaltplan
9890 755004 B

Blatt 15 / 17

		Bezeichnung denomination	Teilenr. Baugruppe partno. assembly	Teilenr. Schaltplan partno. schematic
	-A1	Steuerung DAC comfort control DAC comfort	9850 755502 9850 755503	
	-A2	Maschinen-ID machine-ID	9850 001309	9850 001309
	-A3	Pedal pedal	0755 400204	
	-A4	Bedienfeld OP7000 control panel	9850 755004	9850 001088
	-A5	Restfadenwächter PCB bobbin thread monitor	9850 755001	9850 755001
	-A6	Spannungswandler voltage converter	9850 911000	9850 911000
	-A7	Ölstand-Anzeige oil level gauge	9850 867021	9850 867021
	-A8	I/O-Erweiterung Ventileinheit PCB I/O extension valve block	9850 001501	9850 001501
Z	-A9	I/O-Erweiterung Laser 9-16 PCB I/O extension laser 9-16	9850 001501	9850 001501
Z	-A10	Schrittmotor Endstufe Ausroller / Bandzuführung PCB stepper driver roll-off-device / tape feeder	9850 001508	9850 001508
Z	-A11	Schrittmotor Endstufe Laserverstellung PCB stepper driver laser adjustment	9850 001508	9850 001508
Z	-A12	Schrittmotor Endstufe Eckenmesser Schräge PCB stepper driver corner knife angle	9850 001508	9850 001508
Z	-A13	Schrittmotor Endstufe Eckenmesser Nahtende PCB stepper driver corner knife seam end	9850 001508	9850 001508
Z	-A14	Schrittmotor Endstufe Eckenmesser Nahtanfang PCB stepper driver corner knife seam begin	9850 001508	9850 001508
Z	-A15	PWM-Adapter PWM converter	9870 755017	
Z	-A16	Druckregelventil proportional pressure regulator	9710 404010	
	-A17	Restfadenwächter rechts bobbin thread monitor right	9815 925002	
	-A18	Restfadenwächter links bobbin thread monitor left	9815 925002	
	-A19	Spuler bobbin winder	0755 590754	9870 001044 B
	-A600	Ventilinsel valve block	9712 755003	

		Bezeichnung denomination	Teilenr. Baugruppe partno. assembly
	-M1	Nähmotor sewing drive	9800 170043
	-M2	Schrittmotor Klammertransport stepper drive clamp transport	9800 580034
	-M3	Schrittmotor Mittelmesser stepper drive center knife	9800 580050
	-M4	Schrittmotor Taschenlänge stepper drive pocket length	9800 580050
	-M5	Schrittmotor Nadeltransport stepper drive needle transport	9800 580055
	-M6	Schrittmotor Klammer links stepper drive clamp left	9800 580050
	-M7	Schrittmotor Klammer rechts stepper drive clamp right	9800 580050
Z	-M8	Schrittmotor Ausroller stepper drive roll-off-device	9800 580050
Z	-M9	Schrittmotor Bandzuführung stepper drive tape feeder	9800 580056
Z	-M10	Schrittmotor Längsverstellung Laser stepper drive longitudinal adjustment laser	9800 580049
Z	-M11	Schrittmotor Querverstellung Laser stepper drive cross adjustment laser	9800 580049
Z	-M12	Schrittmotor Schräge Nahtende stepper drive angle seam end	9800 580055
Z	-M13	Schrittmotor Schräge Nahtanfang stepper drive angle seam begin	9800 580055
Z	-M14	Schrittmotor Messer rechts Nahtende stepper drive knife right seam end	0755 331103
Z	-M15	Schrittmotor Messer links Nahtende stepper drive knife left seam end	0755 331103
Z	-M16	Schrittmotor Messer rechts Nahtanfang stepper drive knife right seam begin	0755 331103
Z	-M17	Schrittmotor Messer links Nahtanfang stepper drive knife left seam begin	0755 331103
Z	-M18	Motor Vakuum Gebläse AC drive vacuum device	9880 755014

Z Zusatzeinrichtung
optional equipment

c				Datum	2021-09-06
b				Bearb.	Isaak
a				Geprüft	
	Änd.	Datum	Name	Norm	

DÜRKOPP ADLER

Teilefamilie

Freigabe 0002/21

Kl. 755 / 756 D
Teileliste
part list

Bauschaltplan
9890 755004 B

Blatt 16 / 17

		Angeschlossen an: connected to:		Bezeichnung denomination	Teilenummer partnumber
Z	-S1	-A1	Blatt /5.C8 sheet	IN_1 / Nadelfadenwächter links needle thread monitor left	9815 740001
Z	-S2	-A1	Blatt /5.D8 sheet	IN_2 / Nadelfadenwächter rechts needle thread monitor right	9815 740001
	-S3	-A1	Blatt /6.G5 sheet	IN_3 / Druckwächter pressure monitor	0999 220829
	-S4	-A1	Blatt /9.C3 sheet	IN_4 / Eckenmesser-Station eingeschwenkt corner blade station swiveled in	9815 710211
	-S5	-A1	Blatt /6.G8 sheet	IN_5 / Nähgut entnommen fabric taken	9815 920037
	-S9	-A1	Blatt /8.E3 sheet	IN_9 / Faltstempel unten folder down	9815 555057
	-S10	-A1	Blatt /8.F3 sheet	IN_10 / Faltstation in Grundstellung folding station in initial position	9815 710231
Z	-S11	-A1	Blatt /8.F3 sheet	IN_11 / Faltstempel Einfach-Paspel folder single piping	9815 710231
Z	-S12	-A1	Blatt /8.G3 sheet	IN_12 / Faltstempel Doppel-Paspel folder double piping	9815 710231
	-S17	-A1	Blatt /5.D3 sheet	IN_17 / Pattenabtastung 1 flap scanning 1	9815 920043
Z	-S20	-A1	Blatt /5.E3 sheet	IN_20 / Pattenabtastung 2 flap scanning 2	9815 920043
Z	-S21	-A1	Blatt /5.F3 sheet	IN_21 / Pattenschräglage links flap angle position left	9815 920043
Z	-S24	-A1	Blatt /5.F3 sheet	IN_24 / Pattenschräglage rechts flap angle position right	9815 920043
	-S101	-A1	Blatt /6.F8 sheet	REF_X / Ref. Transporteinheit ref. transport unit	9815 710211
Z	-S103	-A1	Blatt /9.D3 sheet	REF_Z / Ref. Schrittmotor Taschenlänge ref. stepper pocket length	9815 710211
Z	-S104	-A1	Blatt /5.D3 sheet	REF_U / Ref. Nadeltransport ref. needle transport	9815 710211
Z	-S105	-A1	Blatt /7.F8 sheet	REF_V / Ref. Klammer links ref. clamp left	9815 710231
Z	-S106	-A1	Blatt /7.G8 sheet	REF_W / Ref. Klammer rechts ref. clamp right	9815 710231
Z	-S601	-A12	Blatt /10.D8 sheet	Ref. Schrittmotor Schräge Nahtende ref. stepper angle seam end	9815 710212
Z	-S602	-A12	Blatt /10.E8 sheet	Ref. Schrittmotor Schräge Nahtanfang ref. stepper angle seam begin	9815 710212
Z	-S701	-A14	Blatt /12.D8 sheet	Ref. Schrittmotor Messer rechts Nahtanfang ref. stepper knife right seam begin	9815 710212
Z	-S702	-A14	Blatt /12.E8 sheet	Ref. Schrittmotor Messer links Nahtanfang ref. stepper knife left seam begin	9815 710212

		Angeschlossen an: connected to:		Bezeichnung denomination	Teilenummer partnumber
Z	-S801	-A13	Blatt /12.D4 sheet	Ref. Schrittmotor Messer rechts Nahtende ref. stepper knife right seam end	9815 710212
Z	-S802	-A13	Blatt /12.E4 sheet	Ref. Schrittmotor Messer links Nahtende ref. stepper knife left seam end	9815 710212
Z	-S902	-A10	Blatt /8.D9 sheet	Bandkontrolle tape control	9815 710211
Z	-S1001	-A11	Blatt /13.D9 sheet	Referenz Laser 1 ref laser 1	9815 710211
Z	-S1002	-A11	Blatt /13.D9 sheet	Referenz Laser 2 ref. laser 2	9815 710211
	-Y13 ... -Y16	-A1	Blatt /8.A3 sheet	OUT_13 ... OUT_16 / Laserleuchte 1 ... 4 laser light 1 ... 4	9835 501012
Z	-YC101 ... -YC104	-A8	Blatt /13.A4 sheet	OUT_C101 ... OUT_C104 / Laserleuchte 5 ... 8 laser light 5 ... 8	9835 501012
Z	-YC201 ... -YC208	-A9	Blatt /14.A5 sheet	OUT_C201 ... OUT_C208 / Laserleuchte 9 ... 16 laser light 9 ... 16	9835 501012

Z Zusatzeinrichtung
optional equipment

c				Datum	2021-09-06	
b				Bearb.	Isaak	
a				Geprüft		
	Änd.	Datum	Name	Norm		

DÜRKOPP ADLER

Teilefamilie

Freigabe 0002/21

Kl. 755 / 756 D
Teileliste
part list

Bauschaltplan
9890 755004 B

Blatt 17 / 17

Bei Änderung beachten:

Property of Dürkopp Adler AG and protected by copyright. Any reuse of these contents, including extracts, is prohibited without the prior written approval of Dürkopp Adler AG. All rights reserved. Copyright © Dürkopp Adler AG

9770 755004

* optional

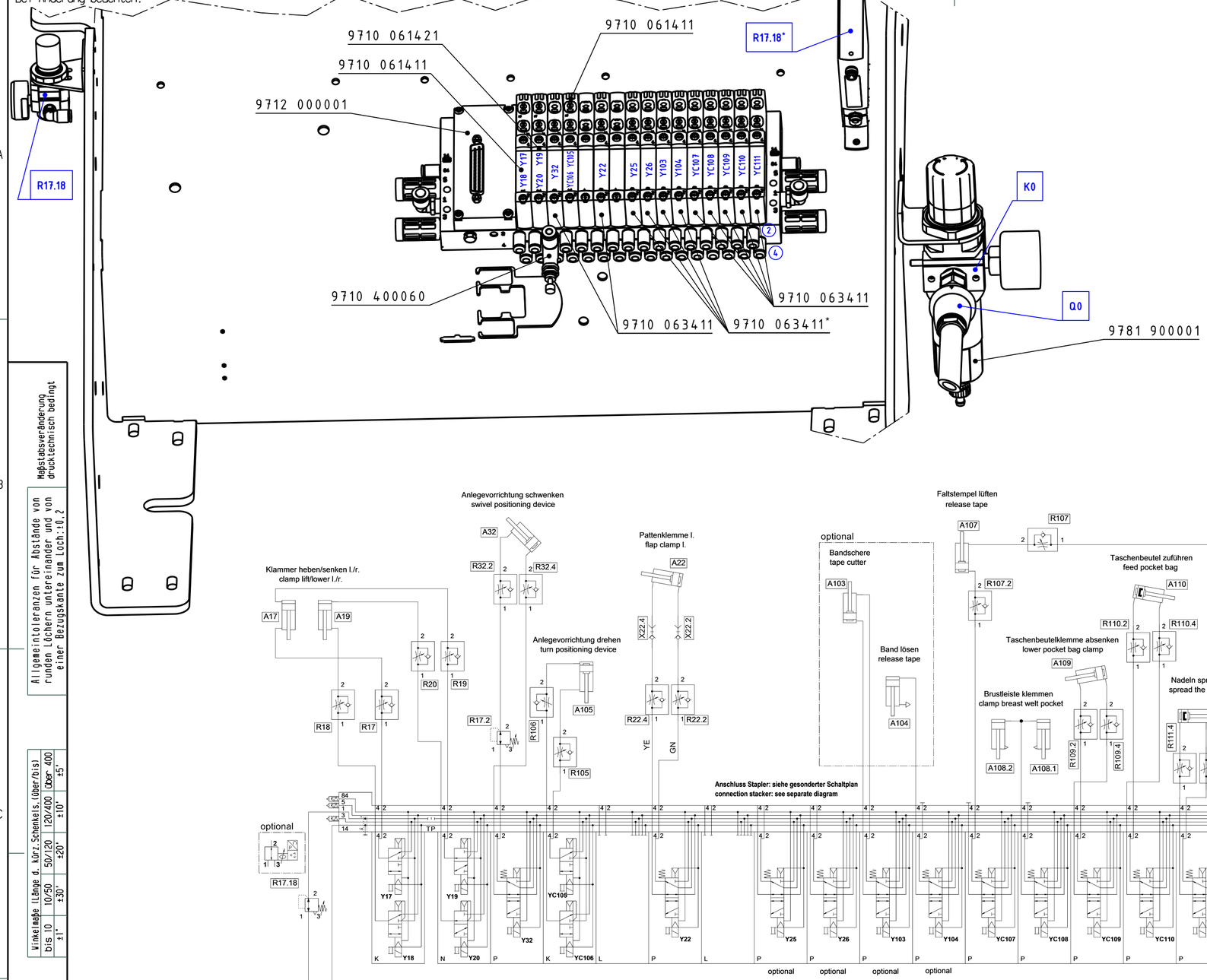

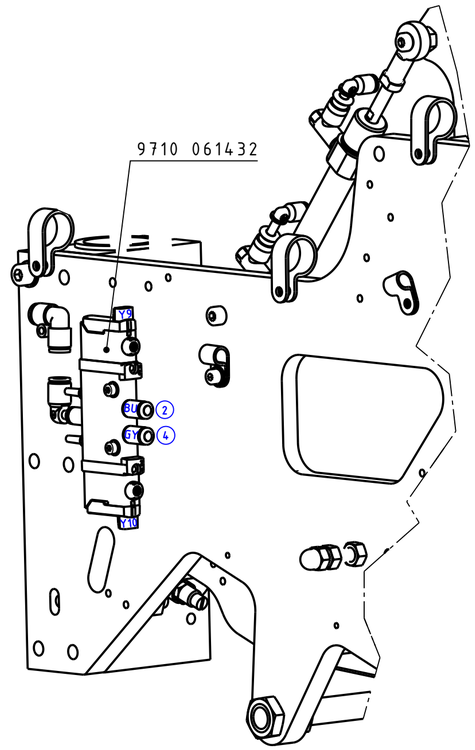

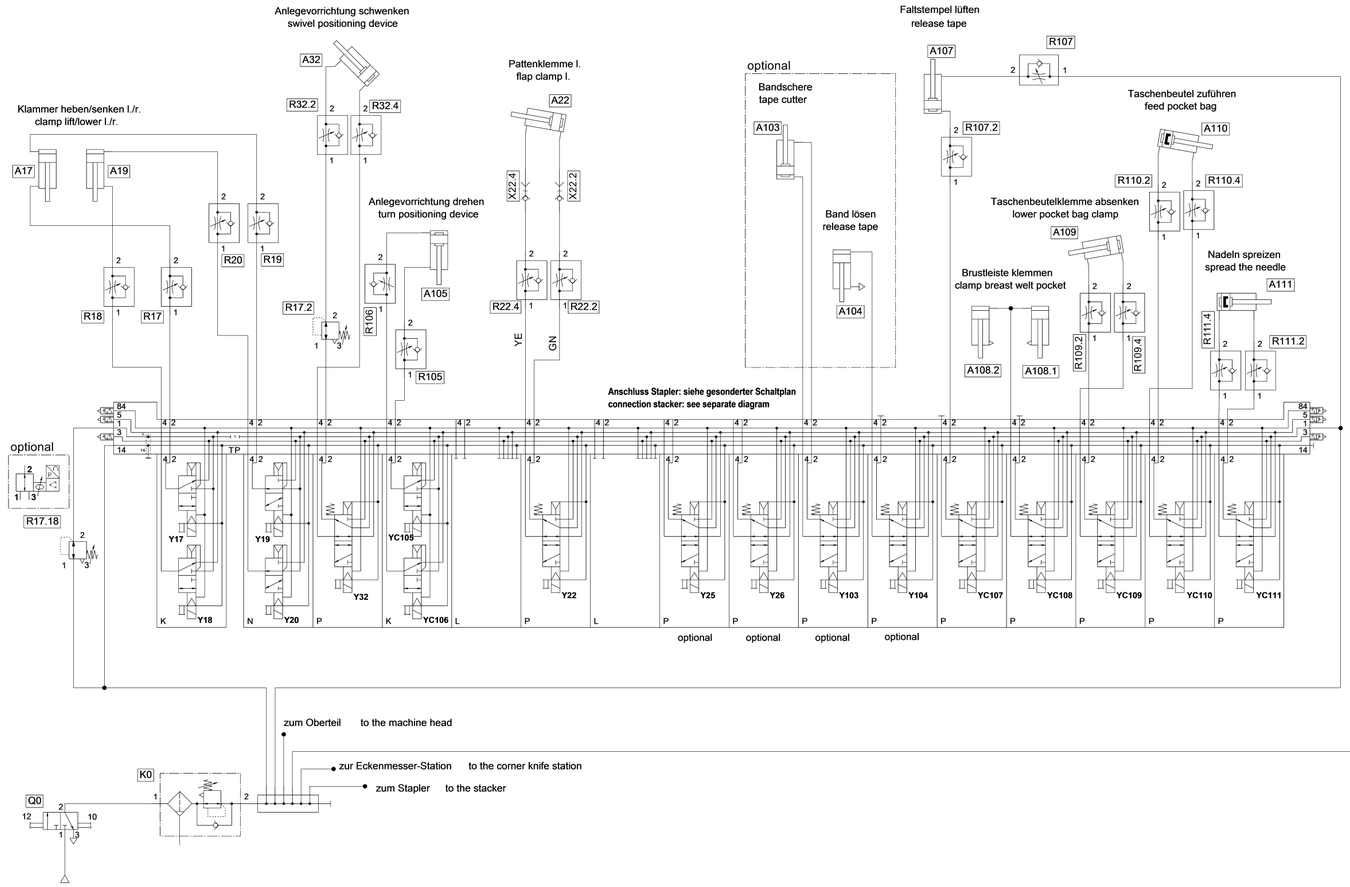

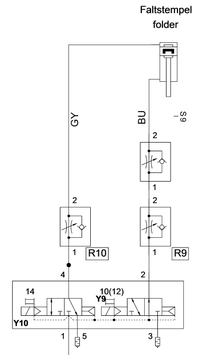

Allgemeintoleranzen für Abstände von runden Löchern untereinander und von einer Bezugskante zum Loch: ±0,2

Maßstabsveränderung drucktechnisch bedingt

Winkelmaße	(Länge d. kürz. Schenkels, über/bis)			
bis 10	10/50	50/120	120/400	über 400
±1°	±30'	±20'	±10'	±5'

Längenmaße	(über/bis)				
0,5/6	6/30	30/120	120/400	400/1000	1000/2000
±0,10	±0,2	±0,3	±0,5	±0,8	±1,2

Schutzvermerk ISO 16016 beachten

DIN A2

Wärmebehandlung: ____

Ä.-kennz.	Änderung	Datum	gez.	gepr.

Bemerkung:

Ka=Kante angerundet ; Kb=Kante gebrochen

Werkstoff:

Allgemeintoleranz DIN ISO 2768-mK	Form- u. Lagetol. DIN ISO 1101	Oberflächen nach DIN ISO 1302 u. DAN	Maßstab	Klassifizierung	Teilefamilie	Paßmaß	Abmaße

DÜRKOPP ADLER AG Bielefeld

Bearb.	02.09.2021	Hinkelmann
Gepr.		Hinkelm.
Norm		

Benennung: **Pneumatikplan**

Teilenummer: **9770 755004**

Blatt: 1/5

Property of Dürkopp Adler AG and protected by copyright. Any reuse of these contents, including extracts, is prohibited without the prior written approval of Dürkopp Adler AG. All rights reserved. Copyright © Dürkopp Adler AG

9770 755004

Bei Änderung beachten:

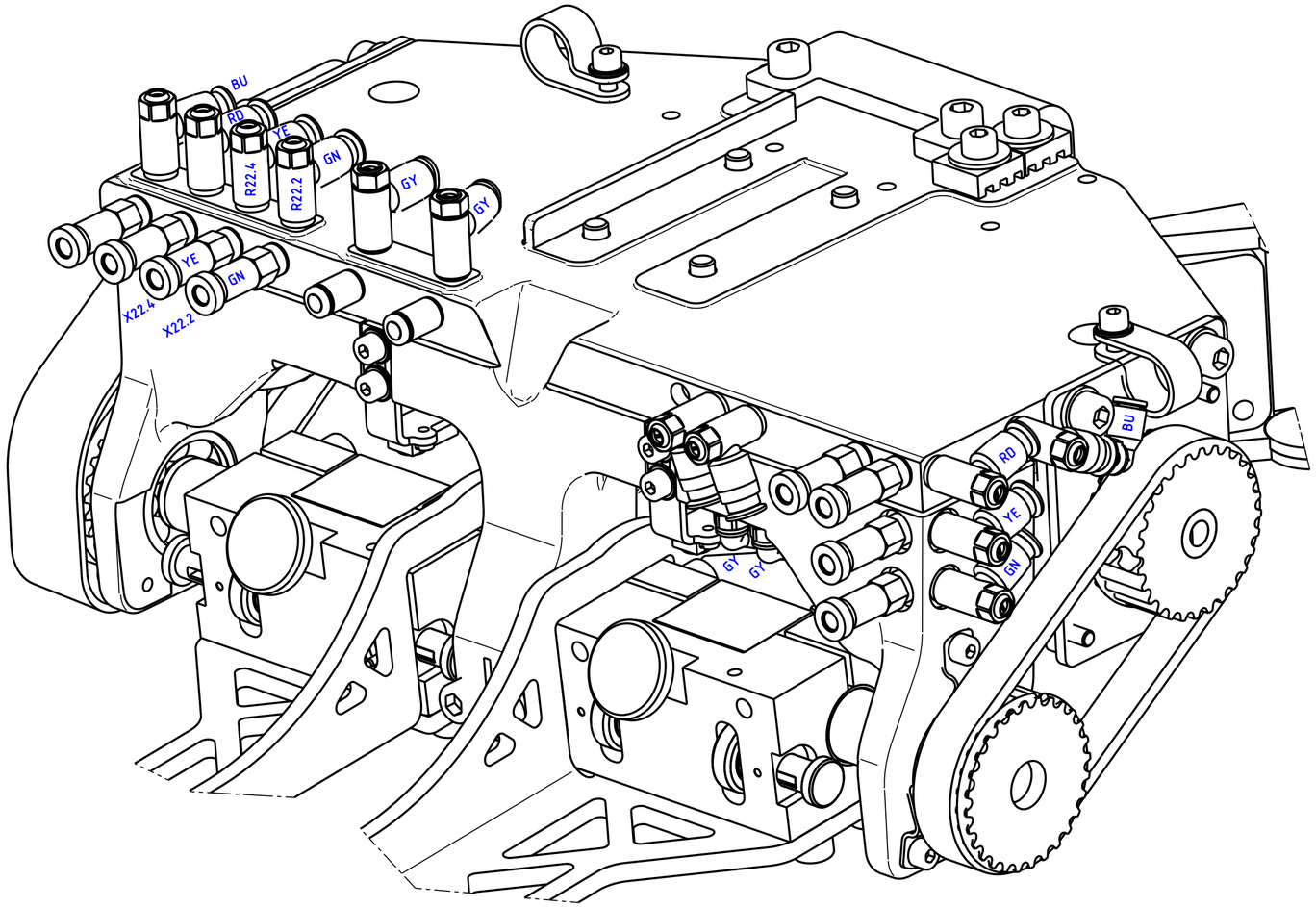

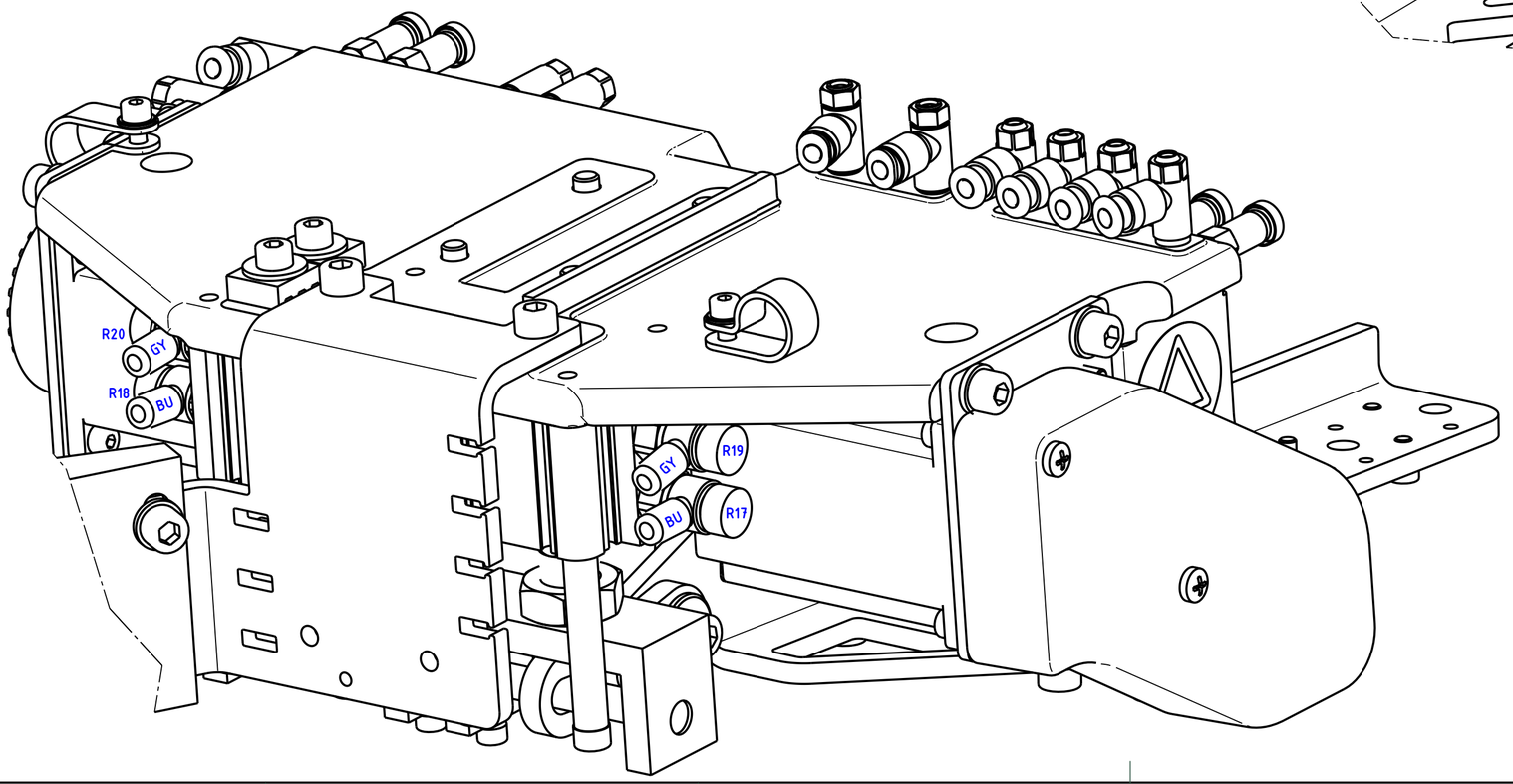

Allgemeintoleranzen für Abstände von runden Löchern untereinander und von einer Bezugskante zum Loch: ±0,2

Maßstabsveränderung drucktechnisch bedingt

Längenmaße (über/bis)						
0,5/6	6/30	30/120	120/400	400/1000	1000/2000	
±0.10	±0.2	±0.3	±0.5	±0.8	±1.2	

Winkelmaße	Länge d. kürz. Schenkels (über/bis)				
bis 10	10/50	50/120	120/400	über 400	
±1°	±30'	±20'	±10'	±5'	

Schutzvermerk ISO 16016 beachten

DIN A2

Wärmebehandlung:

Ä.-kennz.	Änderung	Datum	gez.	gepr.

Bemerkung:

Ka=Kante angerundet ; Kb=Kante gebrochen

Werkstoff:

Allgemeintoleranz DIN ISO 2768-mK	Form- u. Lagetol. DIN ISO 1101	Oberflächen nach DIN ISO 1302 u. DAN	Maßstab	Klassifizierung	Teilefamilie	Paßmaß	Abmaße

DÜRKOPP ADLER AG Bielefeld

Bearb.	02.09.2021	Hinkelmann
Gepr.		Hinkelm.
Norm		

Benennung: **Pneumatikplan**

Teilenummer: **9770 755004**

Blatt: 2/5

Bei Änderung beachten:

Nähoberteil 756 (schräge Tasche)
machine head 756 (slanted pocket)

Property of Dürkopp Adler AG and protected by copyright. Any reuse of these contents, including extracts, is prohibited without the prior written approval of Dürkopp Adler AG. All rights reserved. Copyright © Dürkopp Adler AG

9770 755004

Maßstabsveränderung drucktechnisch bedingt

Allgemeintoleranzen für Abstände von runden Löchern untereinander und von einer Bezugskante zum Loch: ±0,2

Winkelmaße (Länge d. kürz. Schenkels, (über/bis)				
bis 10	10/50	50/120	120/400	über 400
±1°	±30'	±20'	±10'	±5'

Längenmaße (über/bis)						
0,5/6	6/30	30/120	120/400	400/1000	1000/2000	
±0,10	±0,2	±0,3	±0,5	±0,8	±1,2	

Schutzvermerk ISO 16016 beachten

DIN A3

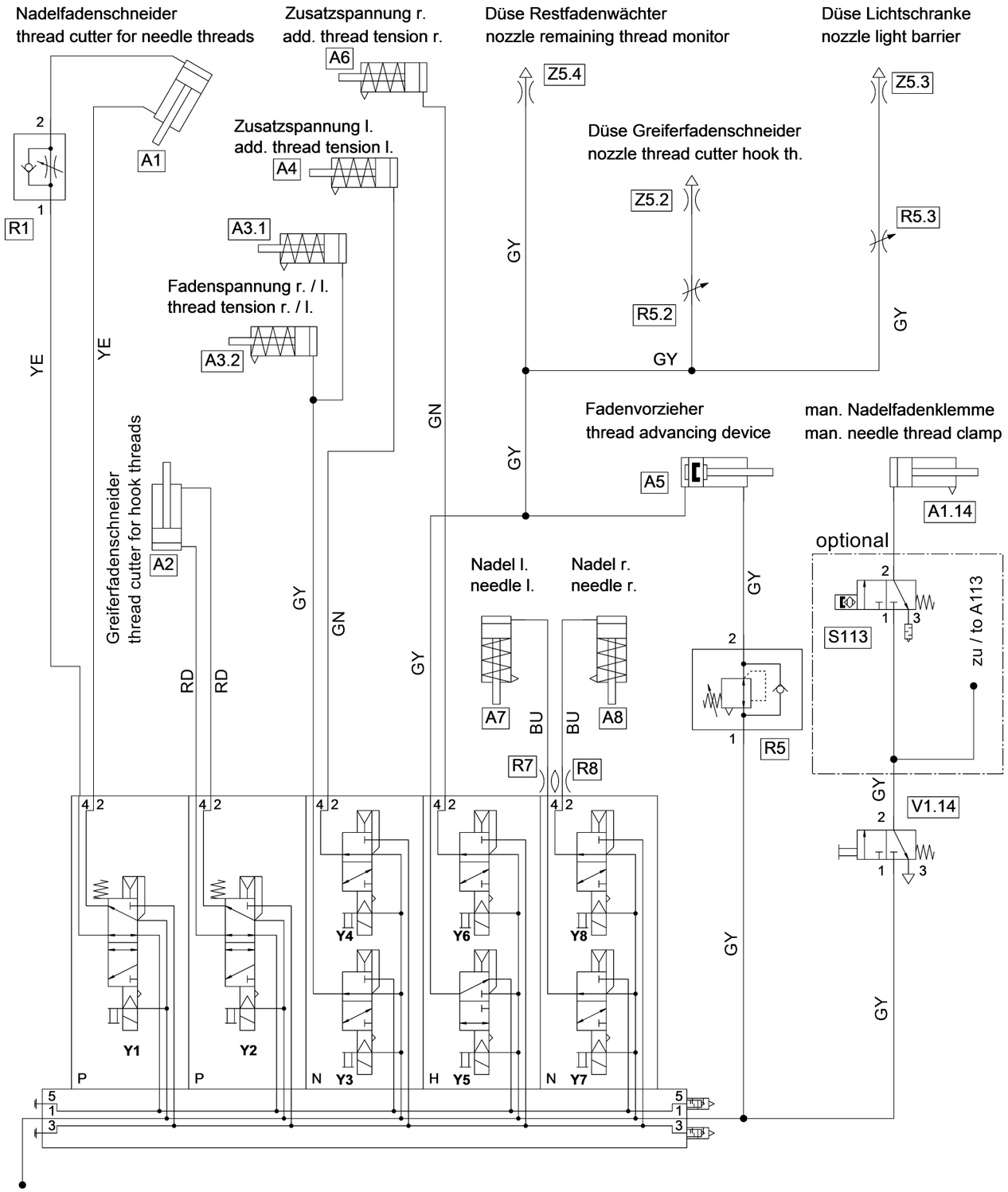

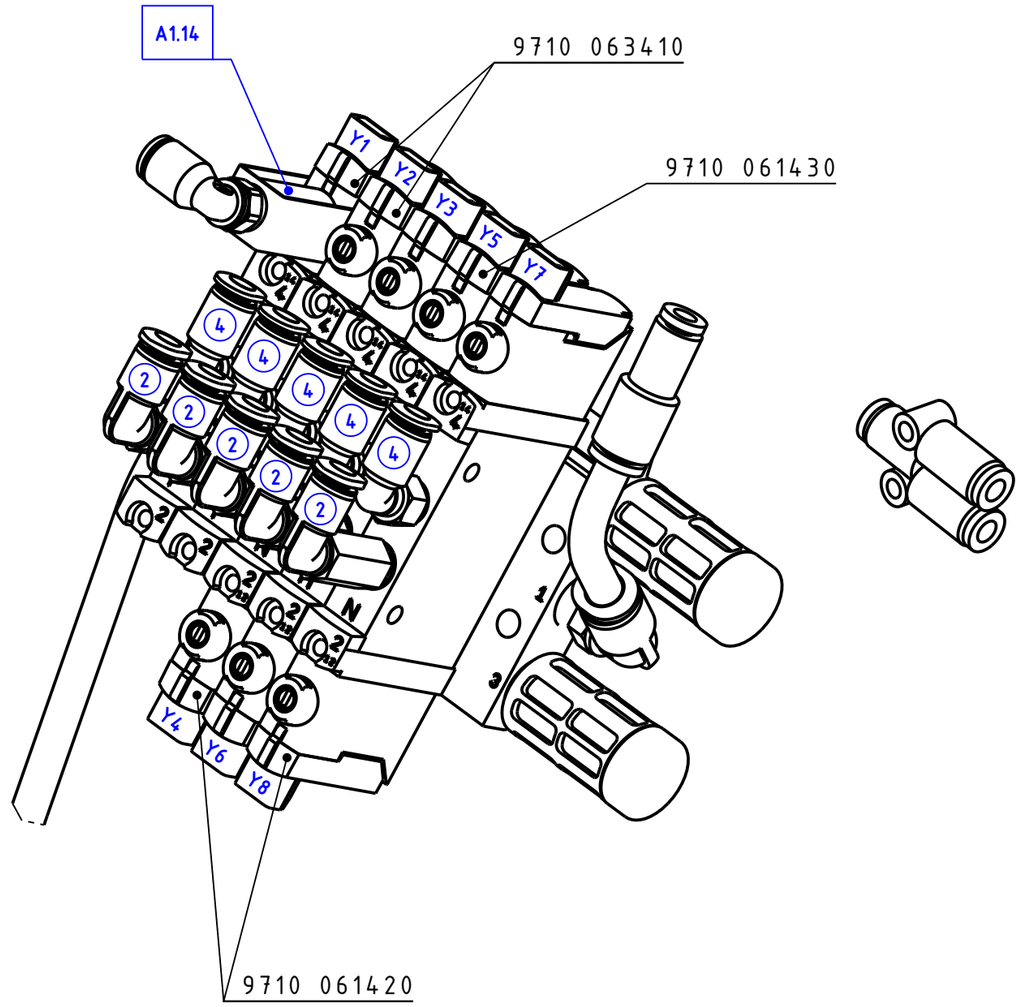

Wärmebehandlung:

Ä.-kennz.	Änderung	Datum	gez.	gepr.

Bemerkung:

Ka=Kante angerundet ; Kb=Kante gebrochen

Werkstoff:

Allgemeintoleranz DIN ISO 2768-mK	Form- u. Lagetol. DIN ISO 1101	Oberflächen nach DIN ISO 1302 u. DAN	Maßstab	Klassifizierung	Teilefamilie	Paßmaß	Abmaße

DÜRKOPP ADLER AG Bielefeld

Bearb.	02.09.2021	Hinkelmann
Gepr.		Hinkelm.
Norm		

Benennung: **Pneumatikplan**

Teilenummer: **9770 755004**

Blatt: 3/5

Property of Dürkopp Adler AG and protected by copyright. Any reuse of these contents, including extracts, is prohibited without the prior written approval of Dürkopp Adler AG. All rights reserved. Copyright © Dürkopp Adler AG

9770 755004

Bei Änderung beachten:

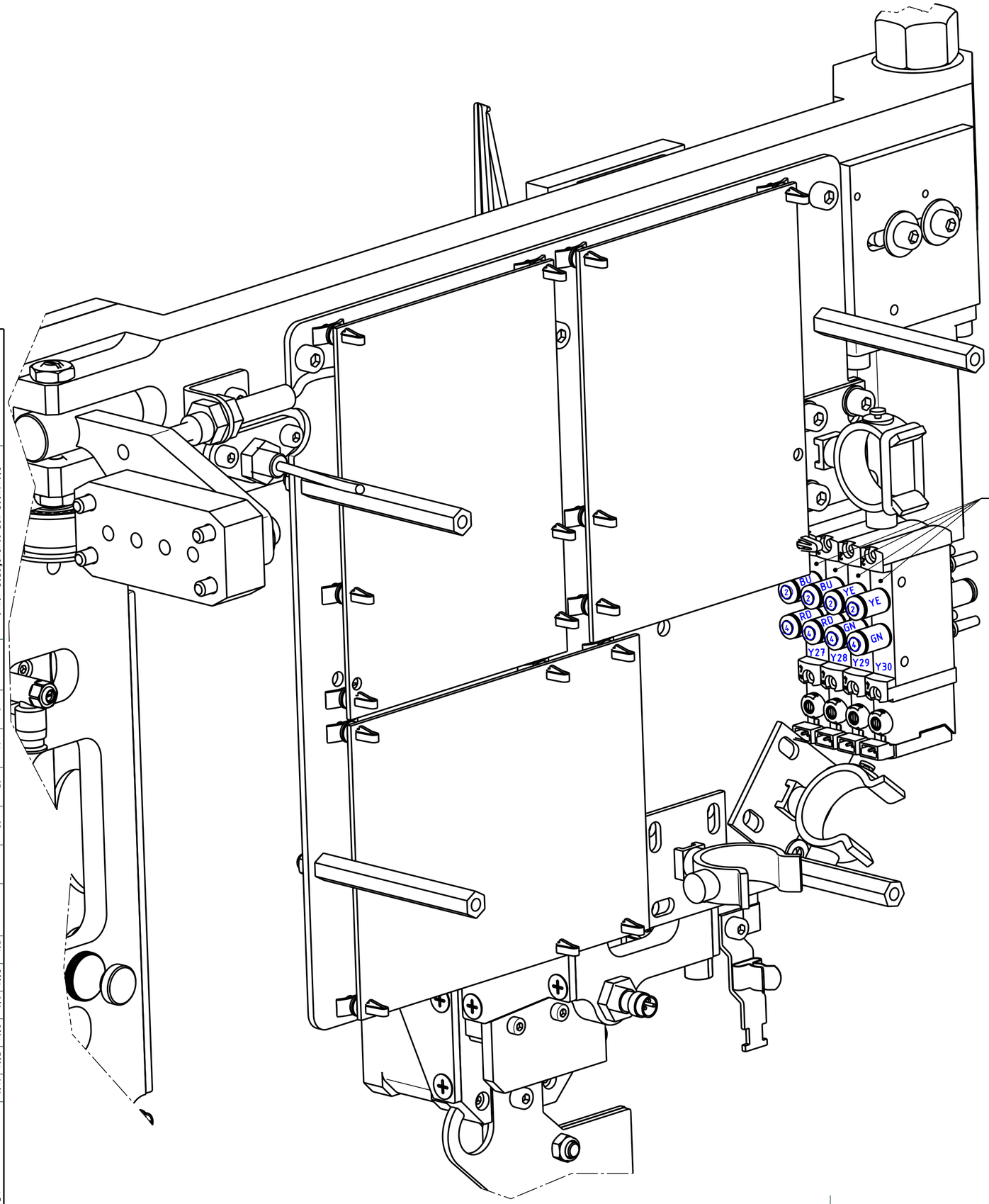

Eckenmesserstation 756 (schräge Tasche)
corner knife station 756 (slanted pocket)

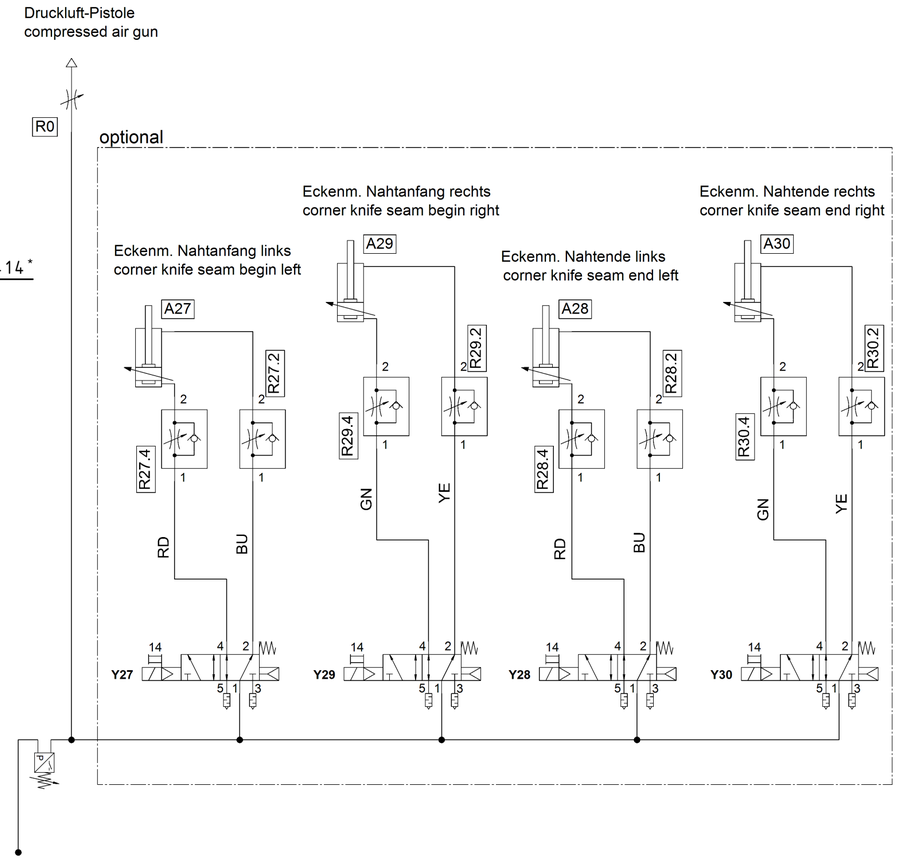

Allgemeintoleranzen für Abstände von runden Löchern untereinander und von einer Bezugskante zum Loch: ±0,2

Maßstabsveränderung drucktechnisch bedingt

Winkelmaße (Länge d. kürz. Schenkels (über/bis)					
bis 10	10/50	50/120	120/400	über 400	
±1°	±30'	±20'	±10'	±5'	

Längenmaße (über/bis)						
0,5/6	6/30	30/120	120/400	400/1000	1000/2000	
±0,10	±0,2	±0,3	±0,5	±0,8	±1,2	

Schutzvermerk ISO 16016 beachten

DIN A2

Wärmebehandlung:

Ä.-kennz.	Änderung	Datum	gez.	gepr.

Bemerkung:

Ka=Kante angerundet ; Kb=Kante gebrochen

Werkstoff:

Allgemeintoleranz DIN ISO 2768-mK	Form- u. Lagetol. DIN ISO 1101	Oberflächen nach DIN ISO 1302 u. DAN	Maßstab	Klassifizierung	Teilefamilie	Paßmaß	Abmaße

DÜRKOPP ADLER AG Bielefeld

Bearb.	02.09.2021	Hinkelmann
Gepr.		Hinkelm.
Norm		

Benennung: **Pneumatikplan**

Teilenummer: **9770 755004**

Blatt: 4/5

Bei Änderung beachten:

Property of Dürkopp Adler AG and protected by copyright. Any reuse of these contents, including extracts, is prohibited without the prior written approval of Dürkopp Adler AG. All rights reserved. Copyright © Dürkopp Adler AG

9770 755004

optional

Überwurfstapler
throw-over stacker

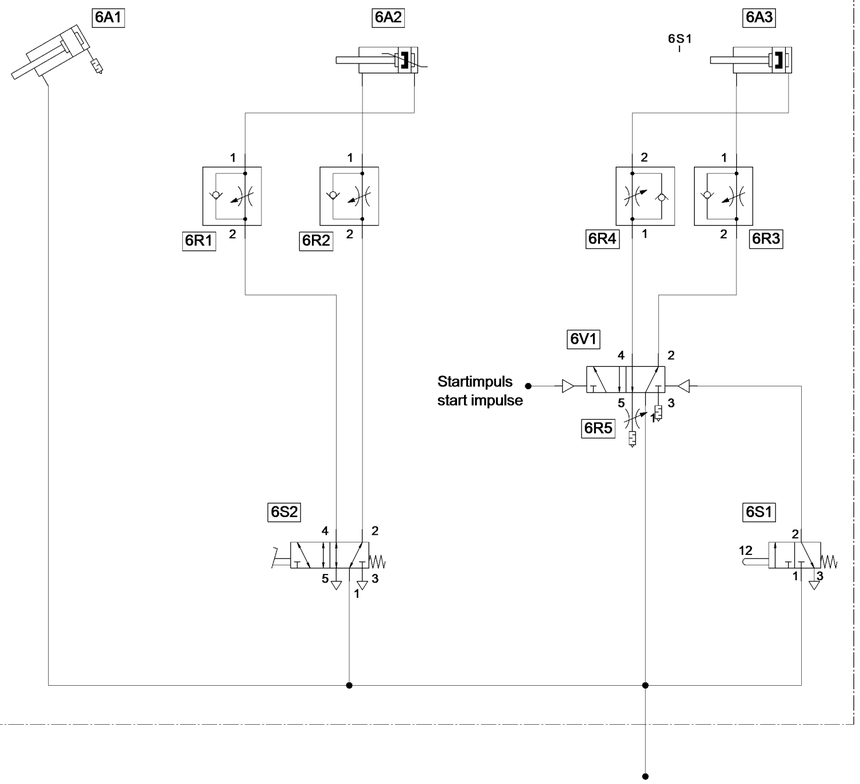

optional

Zangenstapler
pincer stacker

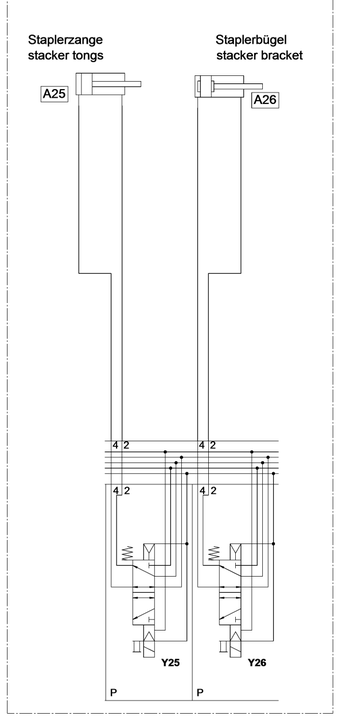

optional

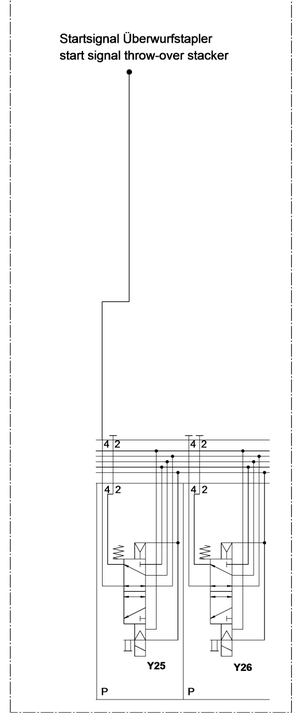

optional

Ausroller
smoother

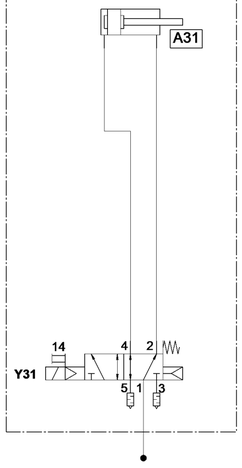

Allgemeintoleranzen für Abstände von runden Löchern untereinander und von einer Bezugskante zum Loch: Ig 2

Maßstabsveränderung drucktechnisch bedingt

Winkelmaße	(Länge d. Kürz. Schenkels (über/bis)				
bis 10	10/50	50/120	120/400	über 400	
±1°	±30'	±20'	±10'	±5'	

Längenmaße	(über/bis)				
0.5/6	6/30	30/120	120/400	400/1000	1000/2000
±0.10	±0.2	±0.3	±0.5	±0.8	±1.2

Schutzvermerk ISO 16016 beachten

DIN A2

Wärmebehandlung: ____

Ä.-kennz.	Änderung	Datum	gez.	gepr.

Bemerkung:

Ka-Kante angerundet ; Kb-Kante gebrochen

Werkstoff:

Allgemeintoleranz DIN ISO 2768-mK	Form- u. Lagetol. DIN ISO 1101	Oberflächen nach DIN ISO 1302 u. DIN	Maßstab	Klassifizierung	Teilefamilie	Paßmaß	Abmaße

DÜRKOPP ADLER AG Bielefeld

Bearb.	02.09.2021	Hinkelmann
Gepr.		Hinkelm.
Norm		

Benennung: **Pneumatikplan**

Teilenummer: **9770 755004**

Blatt: 5/5

Klasse/Class 756

Nr./No.	Teilenummer/ part number	Menge/ Quantity	Bezeichnung	Description
1	0755 150054	1	Greifer	Hook
2	0935 100791	1	Spulengehäuseoberteil	Winder head
3	0246 003042	1	Spulengehäuseunterteil	Winder base
4	0246 003058	5	Spule	Bobbin
5	0935 100793	1	Spannungsfeder	Tension spring
6	0244 000970	1	Greiferdeckel	Gib, hook flap
7	0244 000968	1	Gegenspitze	Counterpoint
8	0570 001252	10	Senkschraube	Sunk screw
9	0211 000936	10	Zylinderschraube	Cylinder screw
10	0244 001029	10	Zylinderschraube mit Zapfen	Cylinder Screw
11	0244 000685	10	Senkschraube	Sunk screw
12	0244 001038	10	Zylinderschraube	Cylinder Screw
13	0246 004111	1	Feder	Spring
14	0061 001050	1	Stegscheibe	Washer
15	0467 110220	4	Spannungsscheibe	Tension disc
16	0004 000079	1	Spannungsfeder	Tension spring
17	0271 110030	1	Fadenspannungsfeder	Thread tension spring
18	0281 110060	1	Spannungsfeder	Thread tension spring
19	0037 001280	2	Fadenspannungsscheibe	Tension disc
20	0755 110550	1	Bügel	Bow
21	0246 002553	3	Messer	Knife
22	9203 100002	6	Flachkopfschraube	Pan head screw
23	0246 002706	3	Untermesser	Lower knife
24	0211 000256	3	Linsenschraube	Cylinder screw
25	0216 000134	6	Senkschraube	Sunk screw
26	0755 350060	1	Gegenmesser rechts	Counterknife right
27	0755 350070	1	Gegenmesser links	Counterknife left
28	0755 350080	1	Messer rechts	Knife right
29	0755 350090	1	Messer links	Knife left
30	0755 350120	1	Klemmfeder rechts	Fixing clamp right
31	0755 350130	1	Klemmfeder links	Fixing clamp left
32	0576 001339	2	Ansatzschraube	Shoulder screw
33	0755 350420	1	Klemmblech rechts	Clamping plate right
34	0755 350430	1	Klemmblech links	Clamping plate left
35	0755 350440	1	Messer rechts	Knife right
36	0755 350450	1	Messer links	Knife left
37	0755 350470	2	Gegenmesser	Counterknife
38	9203 002431	10	Zylinderschraube	Cylinder Screw
39	9092 213403 100	10	Nadel	Needle
40	9815 710210	1	Induktivgeber	Proximity switch
41	9710 920017	1	Ventildrossel	Valve reactor
42	9710 920016	1	Ventildrossel	Valve reactor

43	0745 540783	1	Streifen mit Gummibelag	Strip with rubber
44	0246 004111	1	Feder	Spring
45	9204 212057	4	Flachkopfschraube	Pan head screw
46	9204 202037	1	Linsenschraube	Cylinder Screw
47	9204 211997	4	Flachkopfschraube	Countersunk screw
48	9204 201047	2	Linsenschraube	Screw
49	9400 000407	4	Möbelgriffschraube	Screw

DÜRKOPP ADLER GmbH
Potsdamer Straße 190
33719 Bielefeld
GERMANY

Phone +49 (0) 521 / 925-00
E-Mail service@duerkopp-adler.com
www.duerkopp-adler.com

Subject to design changes – Parts List – Printed in Germany – © Dürkopp Adler GmbH – 0791 756801 – 00.0 – 10/2021